XT5
Manuel d'utilisation

www.cadillaceurope.com

Sommaire

Introduction 2
En bref 5
Clés, portières et vitres 27
Sièges et dispositifs de retenue 58
Rangement 111
Instruments et commandes 118
Éclairage 165
Infotainment System 173
Commandes de climatisation 174
Conduite et utilisation 184
Soins du véhicule 264
Entretien et maintenance 347
Caractéristiques techniques 355
Informations client 358
OnStar 366
Index 371

Introduction

Les noms, logos, emblèmes, slogans, noms des modèles de véhicules et conceptions de carrosserie de véhicule apparaissant dans ce manuel, y compris, sans toutefois s'y limiter, GM, le logo de GM, CADILLAC, l'emblème de CADILLAC et XT*5* sont des marques commerciales et/ou des marques de service de General Motors LLC, ses filiales, ses affiliés ou ses concédants de licence.

Ce manuel décrit les fonctionnalités qui peuvent ou peuvent ne pas figurer sur le véhicule, s'agissant d'équipement optionnel qui peut ne pas avoir pas été acheté avec le véhicule, de variantes de modèle, de spécifications propres à certains pays, de fonctionnalités/applications qui peuvent ne pas être disponibles dans votre région, ou de modifications apportées après la publication de ce manuel de l'utilisateur.

Reportez-vous à la documentation d'achat relative à votre véhicule spécifique pour en confirmer les caractéristiques.

Conserver ce manuel dans le véhicule pour s'y référer rapidement.

Comment utiliser ce manuel

Pour localiser rapidement des informations sur le véhicule, consultez l'Index à la fin du manuel. Il s'agit d'une liste alphabétique du contenu du manuel, ainsi que du numéro de la page où figurent les informations.

Danger, attention et avertissement

Les messages d'avertissement figurant sur les étiquettes du véhicule signalent des dangers et les mesures à prendre pour les éviter ou les réduire.

⚠ Danger

Danger signale un danger qui présente un risque élevé pouvant entraîner des graves blessures ou la mort.

⚠ Attention

Attention signale un danger qui peut entraîner des blessures ou la mort.

Avertissement

Avertissement signale un danger qui peut entraîner des dommages au véhicule ou aux propriétés.

Un cercle barré d'une ligne diagonale est un symbole de sécurité signifiant « Interdiction », « Interdiction de faire ceci » ou « Ne pas laisser ceci se produire. »

Symboles

Le véhicule est doté de composants et d'étiquettes sur lesquels figurent des symboles au lieu d'un texte. Les symboles sont illustrés à côté du texte décrivant le fonctionnement ou de l'information relative à un composant, une commande, un message, une jauge ou un indicateur particulier.

: Indiqués lorsque le manuel du propriétaire comporte des instructions ou informations supplémentaires.

: Indiqués lorsque le manuel d'entretien comporte des instructions supplémentaires pour information.

: Indiqué lorsque des informations supplémentaires figurent sur une autre page - « voir page. »

Tableau des symboles du véhicule

Voici quelques symboles supplémentaires que l'on peut trouver sur le véhicule et leur signification. Consulter les caractéristiques dans ce manuel pour tous renseignements.

: Témoin de disponibilité de sac gonflable

: Climatisation

: Système de freinage antiblocage (ABS)

: Témoin du système de freinage

: Système de charge

: Régulateur de vitesse

: Ne pas percer

: Ne pas entretenir

: Température du liquide de refroidissement du moteur

: Éclairage extérieur

: Flamme/feu interdit

: Jauge de carburant

: Fusibles

: Inverseur feux de route/feux de croisement

: Sièges pour enfant à système LATCH

: Témoin d'anomalie

: Pression d'huile

: Puissance

: Démarrage à distance du véhicule

: Rappels de ceintures de sécurité

: Surveillance de la pression des pneus

: Commande de traction asservie/ StabiliTrak.

: Sous pression

: Liquide de lave-glace avant

✍ NOTES

En bref

Tableau de bord

Aperçu du tableau de bord 6

Informations pour un premier déplacement

Informations pour un premier déplacement 8
Système Stop/Start 8
Système « Remote Keyless Entry » (RKE) (« Accès à distance sans clé ») 8
Démarrage à distance du véhicule 9
Verrouillage des portes 10
Hayon 10
Vitres 11
Réglage de siège 11
Fonctions de mémorisation 12
Deuxième rangée de sièges 12
Sièges chauffés et ventilés 13
Réglage des appuis-tête 13
Ceintures de sécurité 13
Système de détection de passager 14
Réglage des rétroviseurs 14
Réglage du volant 15
Éclairage intérieur 15
Éclairage extérieur 16
Essuie-glace / lave-glace avant 16
Commandes de climatisation 18
Boîte de vitesses 19

Caractéristiques du véhicule

Système d'infodivertissement 19
Commandes au volant 19
Régulateur de vitesse 20
Centre d'informations du conducteur (DIC) 20
Alerte de collision avant (FCA) ... 21
Freinage automatique avant (FAB) 21
Système de freinage pour piétons à l'avant (FPB) 21
Aide au maintien de voie (LKA) 21
Alerte de changement de voie (LCA) 22
Vision périphérique 22
Caméra de vision arrière (RVC) ... 22
Système d'alerte de circulation transversale arrière (RCTA) 22
Aide au stationnement 22
Aide au stationnement automatique (APA) 23
Freinage automatique en marche arrière (RAB) 23
Prises électriques 23
Toit ouvrant 24

Performances et maintenance

Contrôle antipatinage/Electronic Stability Control 24
Surveillance de la pression des pneus 25
Carburant 25
Système de vie d'huile moteur 26
Conduite économique 26

Tableau de bord

Aperçu du tableau de bord

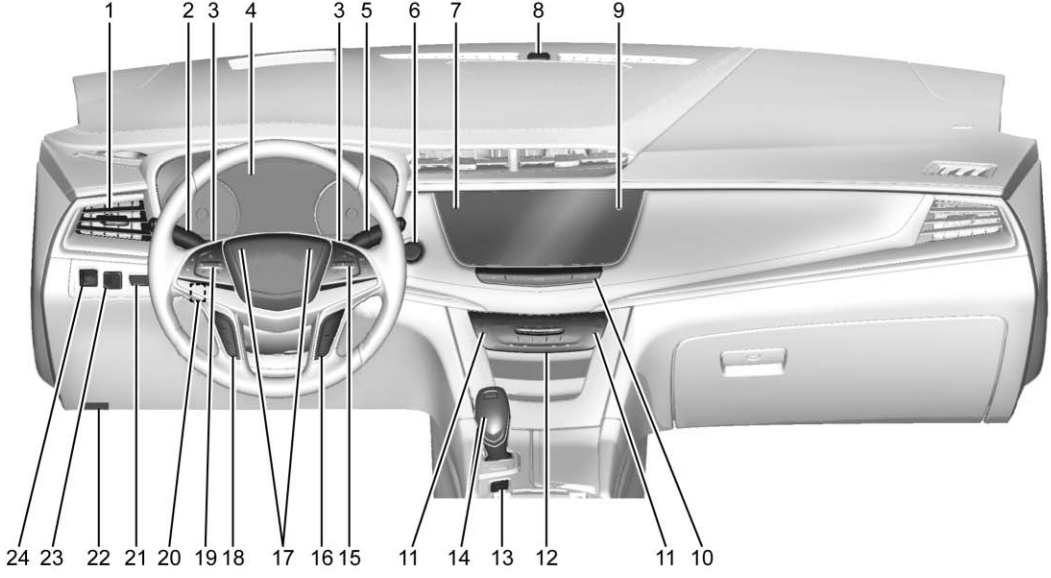

1. *Ouïes d'aération* ⇨ *182*.
2. *Commutateurs de feu extérieur* ⇨ *165*.

   Levier de clignotants. Consulter *Clignotants de changement de direction et de file* ⇨ *169*.

   Bouton du système Intelli-Beam[MD] (selon l'équipement). Consulter *Commutateurs de feu extérieur* ⇨ *165*.
3. Commandes de vitesses par tapotement. Consulter *Mode manuel* ⇨ *209*.
4. *Combiné d'instruments (Niveau de base)* ⇨ *129* ou *Combiné d'instruments (Niveau supérieur)* ⇨ *132*.

   Centre d'informations du conducteur (CIC). Consulter *Centre d'informations du conducteur (DIC)* ⇨ *149*.
5. *Essuie-glace / lave-glace avant* ⇨ *120*.

   Lave-/Essuie-glace arrière ⇨ *122*.
6. Bouton START/STOP MOTEUR. Consulter *Positions de contact* ⇨ *197*.
7. Bouton d'assistance au stationnement. Consulter *Systèmes d'aide au stationnement ou au recul* ⇨ *231*.

   Bouton d'aide au stationnement automatique (APA). Consulter *Systèmes d'aide au stationnement ou au recul* ⇨ *231*.
8. Détecteur de lumière. Consulter *Système d'éclairage automatique* ⇨ *168*.
9. *Feux de détresse* ⇨ *169*.
10. *Infodivertissement* ⇨ *173*.
11. *Sièges avant chauffés et ventilés* ⇨ *66* (si le véhicule en est équipé).
12. *Système de commande de climatisation automatique à deux zones* ⇨ *174*.
13. Commutateur MODE. Consulter *Contrôle de mode du conducteur* ⇨ *217*.

    Contrôle antipatinage/Electronic Stability Control ⇨ *215*.

    Transmission intégrale ⇨ *210* (si le véhicule en est équipé).
14. Levier sélecteur. Consulter *Boîte de vitesses automatique* ⇨ *204*.
15. *Commandes au volant* ⇨ *119*.

    Commandes du centre d'informations du conducteur. Consulter *Centre d'informations du conducteur (DIC)* ⇨ *149*.
16. *Commandes au volant* ⇨ *119*.
17. *Avertisseur sonore* ⇨ *120*.
18. *Alerte de collision avant (FCA)* ⇨ *238* (si le véhicule en est équipé).

    Aide au maintien de voie (LKA) ⇨ *247* (si le véhicule en est équipé).

    Volant de direction chauffant ⇨ *119* (si le véhicule en est équipé).
19. *Régulateur de vitesse* ⇨ *218*.

    Régulateur de vitesse adaptatif ⇨ *221* (si le véhicule en est équipé).

    Bouton de téléphone. Consulter *Commandes au volant* ⇨ *119*.
20. *Réglage du volant* ⇨ *119* (hors vue).

21. *Affichage tête haute (HUD)* ⇨ *151* (si le véhicule en est équipé).
22. Déverrouillage du capot. Consulter *Capot* ⇨ *266*.

    Connecteur de diagnostic (DLC) (pas illustré). Consulter *Témoin d'anomalie (Témoin de contrôle du moteur)* ⇨ *140*.
23. *Commande d'éclairage du tableau de bord* ⇨ *170*.
24. *Frein électrique de stationnement* ⇨ *212*.

Informations pour un premier déplacement

Ce chapitre offre un rapide aperçu de quelques-unes des fonctions importantes qui peuvent être présentes ou non sur votre véhicule spécifique.

Pour de plus amples informations, consulter les chapitres se rapportant à chacune des fonctions plus en avant dans ce manuel.

Système Stop/Start

Le véhicule peut être équipé d'un système d'arrêt/démarrage coupant le moteur pour économiser du carburant.

Quand les freins sont appliqués et lorsque le véhicule se trouve à l'arrêt complet, le moteur peut se couper. Quand la pédale de frein est relâchée ou lorsque la pédale d'accélérateur est enfoncée, le moteur redémarre. Le moteur peut redémarrer même quand le frein est serré. Consulter *Démarrage du moteur* ⇨ *198*.

Système « Remote Keyless Entry » (RKE) (« Accès à distance sans clé »)

L'émetteur d'accès sans clé (RKE) peut être utilisé pour verrouiller et déverrouiller les portes à une distance pouvant atteindre 60 m (197 pi) du véhicule.

🔒 **:** Appuyer pour verrouiller toutes les portes et la trappe à carburant, selon l'équipement.

: Appuyer pour déverrouiller la porte du conducteur ou toutes les portes selon la configuration de personnalisation du véhicule.

La trappe à carburant sera également déverrouillée.

L'information au retour de verrouillage et déverrouillage peut être personnalisée.

Consulter *Personnalisation du véhicule* ⇨ *155*.

: Appuyer et relâcher une fois pour initialiser le locateur le véhicule.

Maintenir enfoncé pendant trois secondes pour déclencher l'alarme de panique. Appuyer à nouveau pour annuler.

x2 **:** Appuyer deux fois rapidement pour ouvrir ou fermer le hayon. Appuyer une fois pour arrêter le mouvement du hayon.

Appuyer sur le bouton de relâchement de clé près du bas de l'émetteur pour déposer la clé. La clé peut être utilisée pour la porte du conducteur et pour la boîte à gants.

Consulter *Clés* ⇨ *27* et *Utilisation du système « Remote Keyless Entry » (RKE) (« Accès à distance sans clé »)* ⇨ *28*.

Démarrage à distance du véhicule

Si cette fonction fait partie de l'équipement, le moteur peut démarré de l'extérieur du véhicule.

Démarrage du véhicule

1. Presser et relâcher sur la télécommande RKE.
2. Appuyer immédiatement et maintenir enfoncé pendant au moins quatre secondes ou jusqu'à ce que le les clignotants clignotent.

Faire démarrer normalement le véhicule après y être entré.

Lorsque le véhicule démarre, les feux de stationnement s'allument.

Le démarrage à distance peut être prolongé.

Annulation d'un démarrage à distance

Pour annuler un démarrage à distance, effectuer l'une des opérations suivantes :

- Maintenir enfoncé jusqu'à l'extinction des feux de stationnement.
- Allumer les feux de détresse.
- Mettre le contact puis le couper.

Consulter *Démarrage à distance du véhicule* ⇨ *34*.

Verrouillage des portes

Accès sans clé

Presser le bouton sur la poignée de porte et tirer la poignée lorsque l'émetteur du système d'accès sans clé (RKE) se trouve dans le rayon d'action. Consulter *Utilisation du système « Remote Keyless Entry » (RKE) (« Accès à distance sans clé »)* ⇨ *28*.

Utilisation manuelle

Depuis l'extérieur, utiliser la clé dans la porte conducteur. Le barillet de serrure est recouvert par un cache. Consulter *Verrouillage des portes* ⇨ *35*.

Depuis l'intérieur, pousser le bouton de serrure de porte vers le bas qui se situe à l'arrière de la porte. Pour déverrouiller une porte, tirer une fois sur la poignée pour la déverrouiller et encore une fois pour l'ouvrir.

Portes à verrouillage électrique

De l'extérieur, appuyer sur 🔒 ou sur 🔓 de l'émetteur RKE. Consulter *Utilisation du système « Remote Keyless Entry » (RKE) (« Accès à distance sans clé »)* ⇨ *28*.

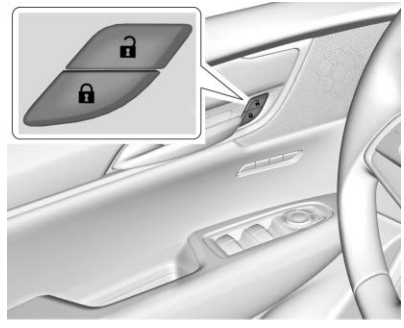

De l'intérieur, appuyer sur 🔒 ou sur 🔓. Consulter *Portes à verrouillage électrique* ⇨ *38*.

Hayon

Fonctionnement du hayon à commande électrique

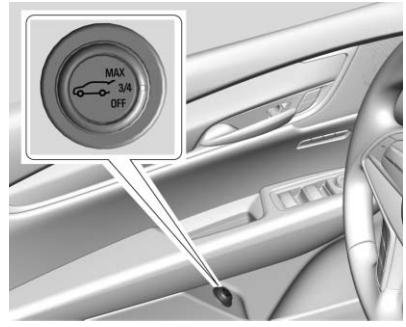

Le commutateur de hayon à commande électrique se trouve sur la porte du conducteur. Le véhicule être en positionner P (stationnement).

Choisir le mode de hayon à commande électrique en sélectionnant MAX ou 3/4. Appuyer sur sur la porte du conducteur. La porte du conducteur doit être déverrouillée. Sur l'émetteur RKE, appuyer deux fois rapidement sur jusqu'à ce que le hayon commence à bouger.

Appuyer sur n'importe quel bouton du hayon arrêtera le mouvement du hayon (s'il est en mouvement). Appuyer de nouveau pour inverser le sens.

Pour fermer, appuyer sur au bas du hayon à côté de la cuvette.

Pour désactiver la fonction de hayon à commande électrique, sélectionner OFF (ARRÊT) du commutateur de hayon. Consulter *Hayon* ⇨ *40*.

Vitres

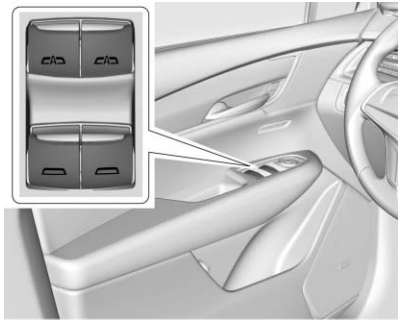

Les lève-vitres électriques fonctionnent lorsque le commutateur est en position contact ou ACC/ACCESSORY (accessoires) ou lorsque la prolongation de l'alimentation des accessoires (RAP) est active. Consulter *Alimentation accessoires conservée* ⇨ *200*.

Appuyer sur le commutateur de lève-vitre pour ouvrir la vitre, ou le tirer pour la fermer.

Les vitres pourront être temporairement désactivées si leurs commutateurs sont actionnés de manière répétée pendant une courte période.

Consulter *Vitres électriques* ⇨ *54*.

Réglage de siège

⚠ Avertissement

Ne jamais tenter de régler le siège du conducteur en roulant, vous pourriez perdre le contrôle du véhicule. Régler uniquement le siège conducteur lorsque le véhicule est immobile.

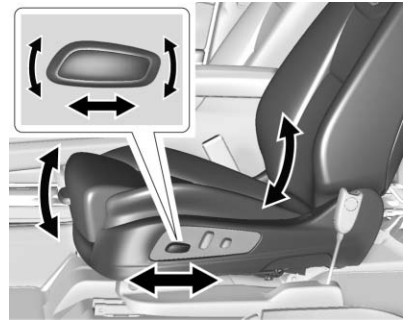

Pour régler le siège :

- Déplacer le siège vers l'avant ou l'arrière en faisant glisser la commande vers l'arrière ou l'avant.
- Lever ou abaisser la partie avant du coussin de siège en déplaçant la partie avant de la commande vers le haut ou vers le bas.
- Lever ou abaisser l'ensemble du siège en déplaçant la partie arrière de la commande vers le haut ou le bas.

Pour régler le dossier de siège, se reporter à *Dossiers de siège inclinables* ⇨ *62*.

Pour régler le support lombaire, se reporter à *Réglage du support lombaire* ⇨ *61*.

Certains véhicules sont équipés d'une fonctionnalité qui active une vibration dans le siège de conducteur pour aider ce dernier à éviter les collisions. Consulter *Systèmes d'assistance au conducteur* ⇨ *230*.

Fonctions de mémorisation

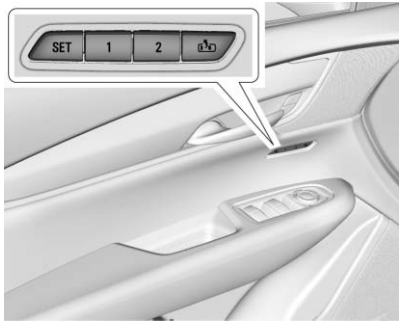

Selon l'équipement, les sièges à mémoire permettent à deux conducteurs de rappeler chacun leur position de conduite individuelle et une position de sortie partagée pour quitter le véhicule. Il est également possible de régler d'autres équipements, comme les rétroviseurs et le volant à réglage électrique, selon l'équipement. Les positions mémorisées sont liées à l'émetteur RKE 1 ou 2 pour le rappel automatique.

Avant l'enregistrement, régler les positions de tous les équipements à mémoire disponibles. Mettre le contact et appuyer brièvement sur SET (régler) ; un bip retentit. Appuyer alors immédiatement sans relâcher sur 1, 2 ou (sortie) sur la porte du conducteur jusqu'à ce que deux bits retentissent. Pour rappeler manuellement ces positions, appuyer sans relâcher sur 1, 2 ou jusqu'à ce que la position enregistrée soit atteinte.

Lorsque le rappel de mémoire automatique est activé dans le menu de personnalisation, les positions précédemment mémorisées sur les boutons de mémoire 1 et 2 sont rappelées lorsque le contact passe de la position arrêt à marche ou ACC/ACCESSORY (accessoire).

Lorsque Options d'aide à la sortie est activé dans le menu de personnalisation, la fonction rappelle automatiquement la position de sortie précédemment enregistrée en sortant du véhicule. Consulter *Sièges à mémoire* ⇨ *63*.

Deuxième rangée de sièges

Réglage du siège arrière

Les sièges de la deuxième rangée glissent vers l'avant pour laisser plus d'espace.

Pour régler la position du siège, soulever le levier sous le coussin du siège et faire glisser le siège vers l'avant ou vers l'arrière.

Rabattement des dossiers de siège

Chaque côté du dossier de siège peut être rabattu pour laisser plus d'espace de chargement.

Consulter *Sièges arrière* ⇨ *68*.

Sièges chauffés et ventilés

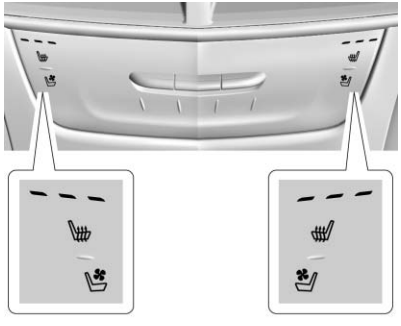

Selon l'équipement, les boutons sont situés près des commandes de climatisation sur la console centrale. Pour le fonctionnement, le contact doit être mis.

Appuyer sur ou sur pour chauffer le coussin de siège du conducteur ou du passager.

Appuyer sur ou sur pour ventiler le siège conducteur ou passager.

Presser une fois le bouton pour le réglage le plus élevé. A chaque pression du bouton, le siège passe au réglage inférieur suivant, puis à la position arrêt. Les témoins lumineux situés au-dessus des boutons indiquent trois pour le réglage le plus haut et un pour le réglage le plus bas. Si les sièges avant chauffés sont en position haute, le niveau peut être abaissé automatiquement après 30 minutes environ.

Consulter *Sièges avant chauffés et ventilés* ⇨ *66*.

Réglage des appuis-tête

Ne pas conduire avant l'installation et le réglage des appuie-têtes pour tous les occupants.

Pour obtenir une position d'assise confortable, changer l'angle d'inclinaison du dossier de siège aussi peu que cela est nécessaire tout en gardant le siège et la hauteur d'appuie-tête à une position correcte.

Consulter *Appuis-tête* ⇨ *59* et *Dossiers de siège inclinables* ⇨ *62*.

Ceintures de sécurité

Consulter les chapitres suivants, car ils offrent des informations importantes sur la façon d'utiliser correctement les ceintures de sécurité :

- *Ceintures de sécurité* ⇨ *71*.
- *Port correct des ceintures de sécurité* ⇨ *73*.
- *Ceinture à trois points* ⇨ *74*.
- *Systèmes de siège d'enfant ISOFIX* ⇨ *105*.

Système de détection de passager

Le système de détection de passager désactive l'airbag frontal de passager avant extérieur, dans certaines conditions. Aucun autre coussin anti-chocs n'est affecté par le système de détection de passager. Consulter *Système de détection de passager* ⇨ *86*.

L'indicateur d'état d'airbag du passager s'allume sur le vide-poches de pavillon au démarrage du véhicule. Consulter *Témoin de l'état de l'airbag passager* ⇨ *139*.

Réglage des rétroviseurs

Rétroviseur extérieur

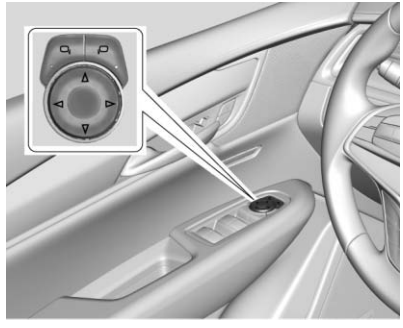

Pour régler un rétroviseur :

1. Appuyer sur ou sur pour choisir le rétroviseur du conducteur ou du passager.
2. Appuyer sur les flèches du pavé de commande pour déplacer chaque rétroviseur dans la direction souhaitée.

Consulter *Rétroviseurs électriques* ⇨ *50*.

Rétroviseur intérieur

Régler le rétroviseur intérieur pour obtenir une vision claire de la zone située derrière le véhicule.

Position nuit automatique

Le rhéostat automatique (option) réduit l'éblouissement des phares des véhicules qui suivent. La fonction de position nuit est activée chaque fois que le véhicule est démarré.

Rétroviseur à caméra arrière

Selon l'équipement, cette position nuit automatique fournit une image élargie de la zone située derrière le véhicule. Régler le rétroviseur avec la languette poussée vers l'avant de sorte que l'affichage soit désactivé. Consulter *Rétroviseur à caméra arrière* ⇨ *52*.

Réglage du volant

Volant réglable électriquement en inclinaison et en profondeur

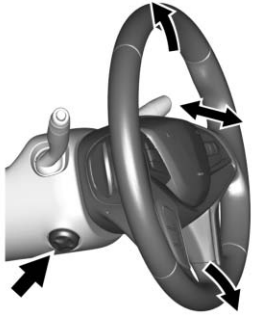

Appuyer sur la commande pour déplacer le volant de direction en position d'inclinaison ou télescopique vers le haut et le bas ou vers l'avant et l'arrière.

Ne régler le volant que lorsque le véhicule est arrêté.

Éclairage intérieur

Plafonniers

Les commandes de plafonnier se trouvent dans le vide-poches de pavillon.

Pour l'actionner, appuyer sur les boutons suivants :

OFF : Appuyer pour désactiver les plafonniers lorsqu'une porte est ouverte. Un témoin lumineux sur le bouton s'allume lorsque la neutralisation du plafonnier est activée. Appuyer sur OFF à nouveau pour désactiver cette fonction et le témoin lumineux s'éteint. Les plafonniers s'allument lorsque les portes sont ouvertes.

ON/OFF : Appuyer pour allumer les plafonniers manuellement.

Lampes de lecture

Des lampes de lecture avant et arrière sont placées dans le vide-poche de pavillon et au-dessus des portes passager arrière. Ces lampes s'allument automatiquement lors de l'ouverture de n'importe quelle porte.

Pour allumer ou éteindre les lampes de lecture :

Appuyer sur les lentilles des lampes de lecture avant.

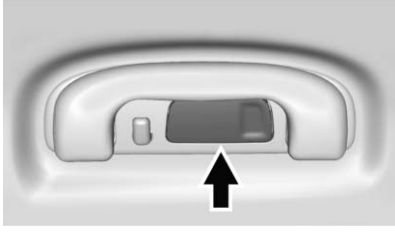

Appuyer sur les verres de lampe au-dessus des portières passager arrière.

Pour de plus amples informations sur l'éclairage intérieur, consulter *Commande d'éclairage du tableau de bord* ⇨ *170*.

Éclairage extérieur

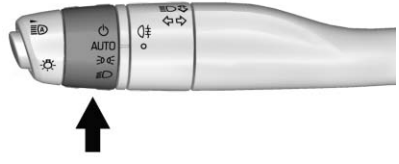

Le commutateur de feu extérieur se trouve sur le levier de clignotants.

Faire tourner la commande aux positions suivantes :

⏻ **:** Éteint les feux extérieurs. Le bouton revient en position AUTO après avoir été relâché. Tourner à nouveau sur ⏻ pour réactiver le mode AUTO (automatique).

AUTO : Allume et éteint automatiquement les feux extérieurs, selon la luminosité ambiante.

: Allume les feux de stationnement, y compris tous les feux sauf les phares.

: Allume les phares, ainsi que les feux de stationnement et les éclairages du tableau de bord.

Consulter :

- *Commutateurs de feu extérieur* ⇨ *165*.
- *Clignotants de changement de direction et de file* ⇨ *169*.

Essuie-glace / lave-glace avant

Lorsque le contact est activé ou sur ACC/ACCESSORY (accessoires), déplacer le levier pour sélectionner la vitesse de balayage.

HI : Utiliser pour les balayages rapides.

LO : Utiliser pour les balayages lents.

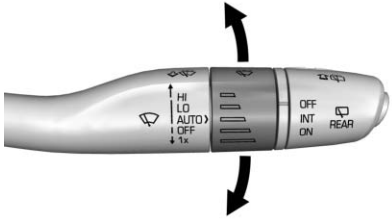

AUTO : Utiliser ce réglage pour les balayages intermittents lorsque le système Rainsense est désactivé, ou les balayages commandés par le détecteur de pluie lorsque le Rainsense est activé. Pour un balayage intermittent, déplacer le levier d'essuie-glace sur la position AUTO. Faire tourner la bande vers le haut pour des balayages plus fréquents ou vers le bas pour des balayages moins fréquents.

Lorsque le Rainsense est activé, déplacer le levier d'essuie-glace sur AUTO. Tourner la bande pour régler la sensibilité à l'humidité sur le niveau désiré.

- Faire tourner la bague vers le haut pour plus de sensibilité à l'humidité.
- Faire tourner la bague vers le bas pour moins de sensibilité à l'humidité.
- Déplacer le levier d'essuie-glace avant hors de la position AUTO pour désactiver la détection de pluie (Rainsense).

Pour activer ou désactiver la fonction de détection de pluie, se reporter à « Essuie-glaces à détecteur de pluie » sous *Personnalisation du véhicule* ⇨ *155*.

OFF (arrêt) : Utiliser la commande pour arrêter l'essuie-glace.

1X : Déplacer brièvement la manette vers le bas pour un seul balayage. Déplacer la manette vers le haut pour plusieurs balayages.

: Tirer la manette vers vous pour vaporiser le liquide de lave-glace et activer les essuie-glaces.

Consulter *Essuie-glace / lave-glace avant* ⇨ *120* et *Lave-/Essuie-glace arrière* ⇨ *122*.

Commandes de climatisation

Les boutons de climatisation sur la console centrale et l'écran de climatisation servent à régler le chauffage, le rafraîchissement et la ventilation.

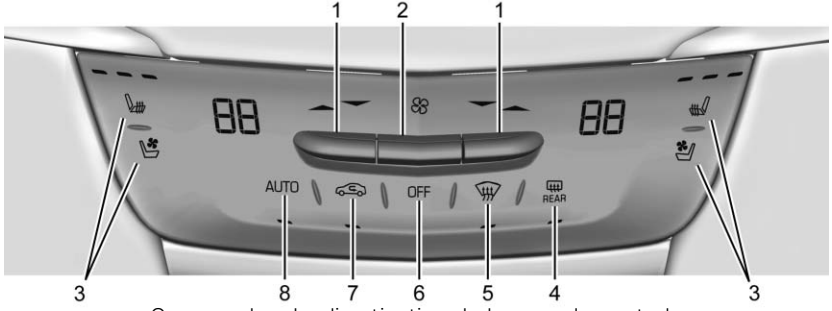

Commandes de climatisation de la console centrale

1. Commandes de température conducteur et passager
2. Commande de la soufflante
3. Sièges de conducteur et de passager chauffés et ventilés (option)
4. Désembueur de lunette
5. Dégivrage
6. Ventilateur en position d'arrêt (OFF)
7. Recyclage
8. AUTO (fonctionnement automatique)

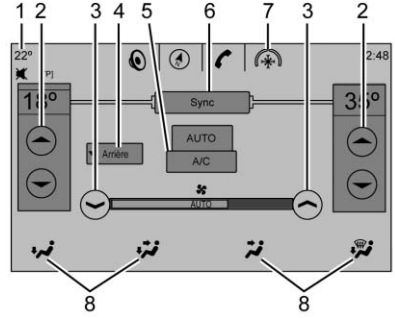

Écran de climatisation

1. Afficheur de la température extérieur
2. Commandes de température conducteur et passager
3. Commande de la soufflante
4. Arrière (écran de climatisation arrière)
5. Mode climatisation (A/C)
6. SYNC (température synchronisée)
7. Sélection de commande de climatisation (bouton de tiroir d'application)

8. Commandes de mode de soufflage d'air conducteur et passager

Voir *Système de commande de climatisation automatique à deux zones* ⇨ *174* et *Système de commande de climatisation arrière* ⇨ *180* (selon l'équipement).

Boîte de vitesses

Changement de rapport à impulsions

Selon l'équipement, le changement de vitesses par tapotement vous permet de changer les rapports d'une boîte de vitesses automatique comme avec une boîte de vitesses manuelle. Pour utiliser la fonction de changement de vitesse par tapotement :

1. En position D (conduite), tirer le levier de vitesses vers l'arrière pour passer en mode M (mode manuel).
2. Utiliser le changement de vitesse par tapotement pour changer les rapports de la boîte automatique.
3. Pour quitter, tirer le levier de vitesses vers l'arrière une deuxième fois.

Consulter *Mode manuel* ⇨ *209*.

Caractéristiques du véhicule

Système d'infodivertissement

Consulter le manuel d'Infotainment pour de plus amples informations concernant la radio, les lecteurs audio, le téléphone, le système de navigation ou la reconnaissance vocale. Ceci inclut également l'information au sujet des réglages.

Commandes au volant

L'infotainment system peut être commandé au volant. Dans le manuel d'infodivertissement, se reporter à la description «Des commandes au volant».

Régulateur de vitesse

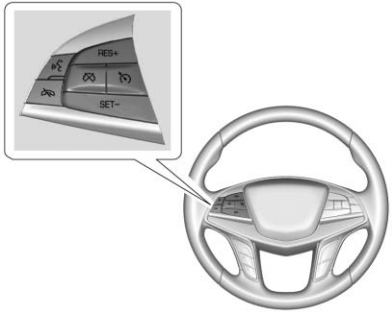

: Appuyer pour mettre en route et arrêter le système. Un témoin blanc apparaît dans le combiné d'instruments lorsque le régulateur est activé.

RES+ : Si une vitesse réglée a été mémorisée, appuyer brièvement pour reprendre à cette vitesse ou appuyer et maintenir enfoncé pour accélérer. Si le régulateur de vitesse est déjà activé, l'utiliser pour augmenter la vitesse du véhicule. Pour augmenter la vitesse de 1 km/h (1 mi/h), appuyer sur RES+ jusqu'au premier cran. Pour augmenter la vitesse jusqu'au repère des 5 km/h (5 mi/h) suivant sur le compteur de vitesse, appuyer sur RES+ jusqu'au second cran.

SET– : Appuyer brièvement pour régler la vitesse et activer le régulateur de vitesse. Si le régulateur de vitesse est déjà activé, l'utiliser pour ralentir le véhicule. Pour réduire la vitesse de 1 km/h (1 mi/h), appuyer sur SET– jusqu'au premier cran. Pour réduire la vitesse jusqu'au repère des 5 km/h (5 mi/h) suivant sur le compteur de vitesse, appuyer sur SET– jusqu'au second cran.

: Presser pour désactiver le régulateur de vitesse sans effacer les paramètres de la vitesse de la mémoire.

Se reporter à *Régulateur de vitesse* ⇨ *218* ou *Régulateur de vitesse adaptatif* ⇨ *221* (le cas échéant).

Centre d'informations du conducteur (DIC)

L'affichage du centralisateur informatique de bord (CIB) se trouve dans le combiné d'instruments. Il affiche l'état des nombreux systèmes du véhicule.

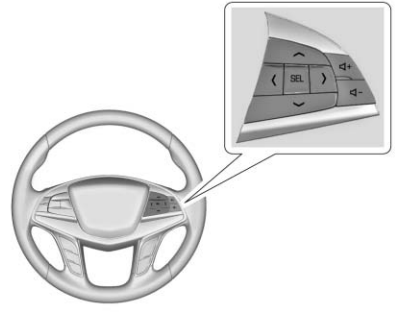

∧ ou ∨ : Appuyer pour accéder à la sélection précédente ou suivante.

< ou > : Appuyer pour un déplacement entre les zones d'affichage interactif du combiné d'instruments.

Appuyer sur < pour retourner au menu précédent.

SEL : Appuyer pour sélectionner une option de menu. Maintenir enfoncé pour réinitialiser les valeurs sur certains écrans.

Consulter *Centre d'informations du conducteur (DIC)* ⇨ *149*.

Alerte de collision avant (FCA)

Si le véhicule en est équipé, l'alerte de collision avant (FCA) peut permettre d'éviter ou de réduire les blessures en cas de collision frontale. Un témoin FCA vert, , s'allume lorsqu'un véhicule est détecté à l'avant. Ce témoin devient orange si l'on suit de près un véhicule. Lors de l'approche trop rapide d'un véhicule qui précède, l'alerte de collision frontale (FCA) affiche une alerte clignotante rouge sur le pare-brise et déclenche rapidement une alerte sonore ou la vibration du siège conducteur.

Consulter *Alerte de collision avant (FCA)* ⇨ *238*.

Freinage automatique avant (FAB)

Si le véhicule est équipé de l'alerte de collision avant (FCA), il dispose également du FAB, qui comprend l'assistance au freinage intelligent (IBA). Lorsque, sur votre trajectoire, le système détecte à l'avant un véhicule se déplaçant dans la même direction et que vous risquez d'emboutir, il peut amplifier le freinage ou freiner automatiquement le véhicule. Ceci permet d'éviter des accidents ou d'en atténuer la gravité, en conduisant dans un rapport de marche avant.

Consulter *Freinage automatique avant (FAB)* ⇨ *241*.

Système de freinage pour piétons à l'avant (FPB)

Selon l'équipement, le système FPB peut aider à éviter les collisions frontales avec des piétons, ou en réduire les dommages, lorsque le véhicule est en marche avant. Le FPB affiche un témoin orange, , lorsqu'un piéton est détecté à l'avant. Si le véhicule approche trop rapidement d'un piéton détecté, le FPB émet un clignotement rouge sur le pare-brise, et émet un signal sonore rapide ou fait vibrer le siège conducteur. Le FPB peut fournir une assistance au freinage ou freiner automatiquement le véhicule.

Consulter *Système de freinage pour piétons à l'avant (FPB)* ⇨ *243*.

Aide au maintien de voie (LKA)

Si le véhicule est doté du système LKA, ce dernier peut aider à éviter les collisions dues à des franchissements de ligne involontaires. Il peut aider en tournant légèrement le volant si le véhicule approche un marquage de voie détecté sans que le clignotant n'ait été utilisé dans cette direction. Il peut également fournir un avertissement de franchissement de ligne (LDW) lorsque le marquage de voie est franchi. L'aide ou l'avertissement n'auront pas lieu si le système détecte que le conducteur dirige activement le véhicule. Neutraliser LKA en tournant le volant. LKA utilise une caméra pour détecter les marquages de voie à des vitesses entre 60 km/h (37 mi/h) et 180 km/h (112 mi/h).

Consulter *Avertissement de franchissement de ligne (LDW)* ⇨ *247* et *Aide au maintien de voie (LKA)* ⇨ *247*.

Alerte de changement de voie (LCA)

Si le véhicule est doté du système LCA, ce dernier est une aide au changement de voie qui permet aux conducteurs d'éviter des collisions dues à des changements de voie pouvant se produire avec des véhicules se déplaçant dans les zones (points) d'angle mort ou avec des véhicules s'approchant rapidement de ces zones par l'arrière le véhicule. L'affichage d'avertissement LCA s'allume dans le rétroviseur extérieur correspondant et clignote si le clignotant est en marche. Le système d'assistant d'angle mort (SBZA) fait partie intégrante du système LCA.

Consulter *Assistant d'angle mort* ⇨ *245* et *Alerte de changement de voie (LCA)* ⇨ *245*.

Vision périphérique

Si le véhicule est équipé de cette option, les vues autour du véhicule s'affichent sur l'écran d'infodivertissement afin de faciliter les manœuvres de stationnement et à vitesses lentes.

Consulter « Vision périphérique » sous la rubrique *Systèmes d'aide au stationnement ou au recul* ⇨ *231*.

Caméra de vue avant

Si le véhicule est équipé de cette option, la vue à l'avant du véhicule s'affiche sur l'écran d'infodivertissement afin de faciliter les manœuvres de stationnement et à vitesses lentes.

Voir « Caméra de vue avant » sous la rubrique *Systèmes d'aide au stationnement ou au recul* ⇨ *231*.

Caméra de vision arrière (RVC)

Si le véhicule en est équipé, la caméra de vision arrière affiche une vue de la zone de la zone à l'arrière du véhicule sur l'écran d'infodivertissement lorsque le sélecteur de vitesses du véhicule est placé sur la position de marche arrière (R), afin de faciliter les manœuvres de stationnement et de recul à basse vitesse.

Consulter *Systèmes d'aide au stationnement ou au recul* ⇨ *231*.

Système d'alerte de circulation transversale arrière (RCTA)

Selon l'équipement, le système RCTA utilise un triangle avec une flèche sur l'écran d'infotainment pour signaler la présence de trafic à l'arrière qui peut croiser le chemin du véhicule lorsque la marche arrière (R) est engagée. En outre, des bips retentissent ou le siège du conducteur vibre.

Consulter *Systèmes d'aide au stationnement ou au recul* ⇨ *231*.

Aide au stationnement

Si le véhicule en est équipé, le système d'aide au stationnement arrière (RPA) utilise des capteurs dans le pare-chocs arrière pour aider la manœuvre de stationnement et éviter les objets lors de marche arrière (R). Il fonctionne à des vitesses inférieures à 8 km/h (5 mi/h). Le RPA peut afficher un triangle d'avertissement sur l'écran d'infodivertissement et un graphique sur le combiné d'instruments pour indiquer la distance de l'objet. En

outre, plusieurs bips ou impulsions de siège peuvent se produire si le véhicule est très près d'un objet.

Le véhicule peut également être doté du système d'aide au stationnement avant.

Consulter *Systèmes d'aide au stationnement ou au recul* ⇨ *231*.

Aide au stationnement automatique (APA)

Selon l'équipement, le système APA aide à rechercher et à manœuvrer le véhicule dans des places de stationnement parallèles ou perpendiculaires à l'aide de la direction automatique, d'affichages et d'alertes sonores. Lorsque la vitesse du véhicule est inférieure à 30 km/h (18 mi/h), affleurer le bouton pour activer le système.

Voir « Aide au stationnement automatique (APA) » sous *Systèmes d'aide au stationnement ou au recul* ⇨ *231*.

Freinage automatique en marche arrière (RAB)

Si le véhicule est équipé du régulateur de vitesse adaptatif (ACC), il est également doté du système RAB, conçu pour aider à éviter ou réduire les dommages causés par des collisions arrière lorsque le véhicule est passé en marche arrière (R). Si le système détecte que le véhicule recule trop rapidement pour éviter une collision avec un objet détecté derrière le véhicule sur sa voie, il peut freiner brusquement le véhicule jusqu'à son arrêt.

Consulter *Systèmes d'aide au stationnement ou au recul* ⇨ *231*.

Prises électriques

Des prises d'alimentation des accessoires peuvent être utilisées pour brancher un équipement électrique, tel qu'un téléphone portable ou un lecteur MP3.

Le véhicule possède deux prises de courant accessoires ; une sur la console centrale inférieure et une dans le coffre arrière.

Soulever le couvercle pour accéder à la prise de courant auxiliaire.

Consulter *Prises électriques* ⇨ *124*.

Toit ouvrant

Selon l'équipement, le toit ouvrant ne peut être actionné que si le contact est en position ON ou ACC/ACCESSORY (accessoires), ou si le mode de prolongation de l'alimentation des accessoires (RAP) est actif. Consulter *Positions de contact* ⇨ *197* et *Alimentation accessoires conservée* ⇨ *200*.

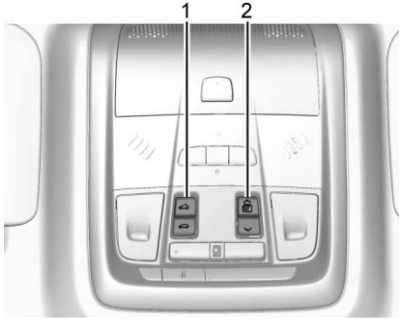

1. Commutateur de toit ouvrant
2. Commutateur de pare-soleil

Fonctionnement rapide du toit ouvrant : Appuyer et relâcher (1) pour aérer. Appuyer et relâcher à nouveau pour ouvrir rapidement. Appuyer sur le commutateur à n'importe quel moment pour arrêter le mouvement. Appuyer sur (1) pour fermer rapidement.

Fonctionnement manuel du toit ouvrant : Le toit ouvrant peut passer en mode manuel en maintenant (1) pendant l'ouverture. Le toit ouvrant continue à s'ouvrir tant que le commutateur est maintenu. Appuyer et relâcher à nouveau pour revenir au fonctionnement rapide.

Pare-soleil à commande électrique : Appuyer sur (2) pour ouvrir rapidement le pare-soleil. Appuyer sur (2) pour fermer rapidement le pare-soleil. Appuyer à nouveau sur le commutateur pour arrêter le mouvement.

Le toit ouvrant ne peut pas être ouvert ni fermé en cas de défaillance électrique du véhicule.

Le toit ouvrant/pare-soleil est équipé d'un système automatique d'inversion. Consulter *Toit ouvrant* ⇨ *56*.

Performances et maintenance

Contrôle antipatinage/ Electronic Stability Control

Le système de contrôle antipatinage (TCS) limite le patinage des roues. Le système est activé automatiquement chaque fois que le véhicule est démarré.

Le système StabiliTrak facilite la commande directionnelle du véhicule en cas de conditions de conduite difficiles. Le système est également automatiquement activé chaque fois que le véhicule démarre.

- Pour désactiver le TCS, appuyer et relâcher sur la console centrale, derrière le levier de changement de vitesses. s'allume sur le combiné d'instruments et un message du CIB peut s'afficher.

- Pour désactiver le TCS et le Stabili-Trak, appuyer sur et le maintenir enfoncé jusqu'à ce que et s'allument dans le combiné d'instruments.
  Un message du CIB peut s'afficher.
- Appuyer et relâcher de nouveau pour activer les deux systèmes.

Consulter *Contrôle antipatinage/ Electronic Stability Control* ⇨ *215*.

Surveillance de la pression des pneus

Ce véhicule est doté d'un système de surveillance de la pression des pneus (TPMS).

Le témoin de basse pression de pneus permet d'avertir en cas de chute importante de la pression de gonflage dans l'un des pneus du véhicule. Si le témoin s'allume, s'arrêter dès que possible et gonfler les pneus à la pression recommandée indiquée sur l'étiquette de renseignements sur la charge des pneus. Consulter *Limites de charge du véhicule* ⇨ *192*. Le témoin reste allumé jusqu'à ce que la pression correcte de gonflage soit atteinte.

Le voyant d'avertissement de basse pression de pneu peut également s'allumer par temps froid lorsque le véhicule est démarré pour la première fois et il s'éteindra dès que le véhicule roule. Ceci peut être une indication précoce que la pression de pneus est basse et que les pneus ont besoin d'être gonflés à la pression correcte.

Le TPMS ne remplace pas l'entretien normal mensuel des pneus. Maintenir une pression de pneus correcte.

Consulter *Système de surveillance de gonflage de pneu* ⇨ *303*.

Alerte de gonflage de pneu (selon l'équipement)

Cette fonctionnalité fournit des alertes visuelle et sonore à l'extérieur du véhicule pour faciliter le gonflage d'un pneu dégonflé à la pression de gonflage de pneu à froid. Consulter « Alerte de gonflage de pneu (selon l'équipement) » sous *Fonctionnement du système de surveillance de gonflage de pneu* ⇨ *304*.

Carburant

Utiliser uniquement de l'essence sans plomb d'indice 91 RON ou supérieur pour votre véhicule. Ne pas utiliser d'essence avec un indice d'octane inférieur car le véhicule pourrait être endommagé et la consommation d'essence pourrait augmenter. Consulter *Carburant* ⇨ *250*.

Système de vie d'huile moteur

Le système de durée de vie de l'huile moteur calcule la durée de vie de l'huile moteur en se basant sur l'utilisation du véhicule et affiche le message CHANGE ENGINE OIL SOON (remplacer bientôt l'huile moteur) lorsqu'il est nécessaire d'effectuer une vidange d'huile moteur et un changement du filtre. Le système de durée de vie de l'huile moteur doit être réinitialisé à 100% uniquement après une vidange d'huile.

Réinitialisation de la durée de vie d'huile moteur

Une fois la vidange de l'huile effectuée, le système de durée de vie d'huile doit être réinitialisé. Contacter un concessionnaire pour l'entretien.

Consulter *Système de vie d'huile moteur* ⇨ *272*.

Conduite économique

Les habitudes de conduite peuvent affecter la consommation de carburant. Quelques conseils de conduite sont proposés ci-après pour obtenir la consommation de carburant la plus économique.

- Sur les véhicules à transmission intégrale (AWD), utiliser le mode tourisme lorsque les condition le permettent.
- Éviter des démarrages rapides et accélérer modérément.
- Freiner progressivement et éviter des arrêts brusques.
- Éviter de faire tourner le moteur au ralenti pendant de trop longues périodes de temps.
- Quand les conditions météorologiques et de circulation le permettent, utiliser le régulateur de vitesse.
- Toujours observer les limites de vitesse indiquées ou conduire plus lentement lorsque les conditions l'exigent.
- Veiller à ce que les pneus soient toujours gonflés à la bonne pression.
- Grouper plusieurs trajets en un seul.
- Remplacer les pneus du véhicule avec des pneus ayant le même numéro de spécification TPC moulé sur le flanc du pneu, à côté de la taille.
- Suivre la maintenance planifiée recommandée.

Clés, portières et vitres

Clés et Verrous

Clés 27
Système « Remote Keyless Entry » (RKE) (« Accès à distance sans clé ») 28
Utilisation du système « Remote Keyless Entry » (RKE) (« Accès à distance sans clé ») 28
Démarrage à distance du véhicule 34
Verrouillage des portes 35
Portes à verrouillage électrique ... 38
Verrouillage temporisé 38
Système de verrouillage automatique des portes 39
Protection contre le verrouillage 39
Verrous de sécurité 39

Portes

Hayon 40

Sécurité du véhicule

Sécurité du véhicule 46
Système d'alarme du véhicule 46
Système de verrouillage antivol 48
Système d'immobilisation 48
Fonctionnement du blocage du démarrage 48

Rétroviseurs extérieurs

Rétroviseurs convexes 49
Rétroviseurs électriques 50
Rétroviseurs rabattables 50
Rétroviseurs chauffants 51
Rétroviseur à position nuit 51
Rétroviseurs s'inclinant en marche arrière 51

Rétroviseurs intérieurs

Rétroviseurs intérieurs 52
Assombrissement automatique du rétroviseur intérieur 52
Rétroviseur à caméra arrière 52

Vitres

Vitres 54
Vitres électriques 54
Pare-soleil 56

Toit

Toit ouvrant 56

Clés et Verrous

Clés

⚠ Avertissement

Laisser des enfants dans le véhicule avec un émetteur d'accès à distance sans clé (RKE) présent est dangereux et les enfants ou des tiers pourraient être blessés gravement, voire mortellement. Ils pourraient faire fonctionner les lève-vitres électriques ou d'autres commandes ou faire rouler le véhicule. Les vitres fonctionnement avec l'émetteur RKE dans le véhicule, et les enfants ou des tiers pourraient être piégés lorsque la vitre se ferme. Ne pas laisser les enfants dans le véhicule avec un émetteur RKE.

La clé dans la télécommande (RKE), est utilisée pour la porte conducteur et la boîte à gants.

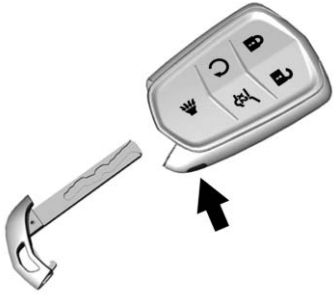

Pour la retirer, presser le bouton situé en bas de l'émetteur et retirer la clé. Ne jamais pas extraire la clé sans appuyer sur le bouton.

S'il devient difficile de tourner la clé, vérifier la présence éventuelle de débris sur la lame de clé.

Se renseigner auprès d'un concessionnaire pour savoir si une nouvelle clé est nécessaire.

Système « Remote Keyless Entry » (RKE) (« Accès à distance sans clé »)

Se reporter à *Déclaration de conformité* ⇨ *362*.

Si la portée de l'émetteur d'accès à distance sans clé (RKE) diminue :

- Vérifier la distance. L'émetteur peut être trop loin du véhicule.
- Vérifier la localisation du véhicule. Il se peut que d'autres véhicules ou objets bloquent le signal.
- Vérifier la pile de l'émetteur de télécommande. Voir la rubrique « Remplacement de la pile » plus loin dans ce chapitre.
- Si l'émetteur ne fonctionne toujours pas bien, consulter votre distributeur / réparateur agréé ou un technicien qualifié pour le faire réparer.

Utilisation du système « Remote Keyless Entry » (RKE) (« Accès à distance sans clé »)

Le système d'accès sans clé permet d'accéder au véhicule lorsque l'émetteur se trouve à 1 m (3 pi). Consulter « Fonctionnement de la télécommande » ci-après.

La portée de la télécommande RKE peut être atteinte dans 60 m (197 pi).

Il convient de se rappeler que dans d'autres situations, telles que celles déjà mentionnées, la portée de l'émetteur peut être affectée.

🔒 **:** Appuyer pour verrouiller toutes les portes ainsi que la trappe à carburant. Les clignotants peuvent s'allumer et/ou l'avertisseur sonore peut retentir à la deuxième pression pour indiquer le verrouillage. Se reporter à *Personnalisation du véhicule* ⇨ *155*.

Si la porte conducteur est ouverte lorsque 🔒 est pressé, toutes les portes se verrouillent et la porte du conducteur se déverrouille immédiatement, si la fonction a été activée dans le menu de personnalisation du véhicule. Si la porte passager est ouverte lorsque 🔒 est pressé, toutes les portes se verrouillent.

Une pression sur 🔒 peut également armer le système antivol. Se reporter à *Système d'alarme du véhicule* ⇨ *46*.

Selon l'équipement, appuyer sur 🔒 et le maintenir enfoncé pendant une seconde pour rabattre les rétroviseurs. La fonction de rabattement automatique de rétroviseur doit être activée pour opérer. Se reporter à *Personnalisation du véhicule* ⇨ *155*.

🔓 **:** Appuyer pour déverrouiller la porte du conducteur et la trappe à carburant. Appuyer sur 🔓 à nouveau dans un délai de cinq secondes pour déverrouiller toutes les portes. L'émetteur RKE peut être programmé pour déverrouiller toutes les portes dès la première pression sur le bouton. Consulter *Personnalisation du véhicule* ⇨ *155*. Lorsque l'on déverrouille le véhicule de nuit, les feux s'allument brièvement pour vous éclairer à l'approche du véhicule.Les voyants de clignotants peuvent clignoter pour indiquer le déverrouillage. Se reporter à *Personnalisation du véhicule* ⇨ *155*.

Une pression sur 🔓 désarme le système antivol. Se reporter à *Système d'alarme du véhicule* ⇨ *46*.

Selon l'équipement, appuyer sur 🔓 et le maintenir enfoncé pendant une seconde pour déployer les rétroviseurs. La fonction de rabattement automatique de rétroviseur doit être activée pour opérer. Se reporter à *Personnalisation du véhicule* ⇨ *155*.

Presser et relâcher 🔓 avant l'ouverture totale des vitres. Les vitres ne fonctionneront pas tant que l'opération à distance des vitres ne sera pas activée. Se reporter à *Personnalisation du véhicule* ⇨ *155*.

: Appuyer sur 🔒 et relâcher, puis appuyer immédiatement sur et le maintenir enfoncé pendant au moins quatre secondes pour faire démarrer le moteur depuis l'extérieur du véhicule à l'aide de la télécommande RKE. Se reporter à *Démarrage à distance du véhicule* ⇨ *34*.

: Appuyer et relâcher une fois pour initialiser le locateur le véhicule. Les feux extérieurs clignotent et l'avertis-

seur sonore retentit à trois reprises.

Maintenir enfoncé pendant trois secondes pour déclencher l'alarme de panique. L'avertisseur sonore retentit jusqu'à ce que soit de nouveau enfoncé ou que le véhicule ait démarré.

: Appuyer deux fois rapidement pour ouvrir ou fermer le hayon.

Appuyer une fois pour arrêter le mouvement du hayon.

Fonctionnement de la télécommande

Avec le système d'accès sans clé, les portes et l'accès au hayon peuvent être verrouillés et déverrouillés sans retirer l'émetteur RKE de la poche, du porte-monnaie, du porte-documents, etc. L'émetteur RKE doit se trouver à moins de 1 m (3 pi) du hayon ou de la porte à ouvrir.

L'accès sans clé peut être programmé pour déverrouiller toutes les portes dès la première pression sur le bouton de verrouillage/déverrouillage de la porte du conducteur. Se reporter à *Personnalisation du véhicule* ⇨ *155*.

Si le véhicule est équipé de sièges à mémoire, les émetteurs RKE 1 et 2 sont reliés aux positions de siège de la mémoire 1 ou 2. Se reporter à *Sièges à mémoire* ⇨ *63*.

Déverrouillage / Verrouillage sans clé depuis la porte du conducteur

Lorsque les portes sont verrouillées et que l'émetteur RKE est à moins de 1 m (3 pi) de la poignée de porte du conducteur, une pression sur le bouton de verrouillage/déverrouillage de la poignée de porte du conducteur permet de déverrouiller la porte du conducteur, sauf si le bouton de verrouillage/déverrouillage a été utilisé pour verrouiller les portes au cours des cinq dernières secondes.

Lorsque la porte du conducteur est déverrouillée à l'aide du bouton de verrouillage/déverrouillage et que ce bouton est de nouveau enfoncé dans les cinq secondes, toutes les portes des passagers se déverrouillent.

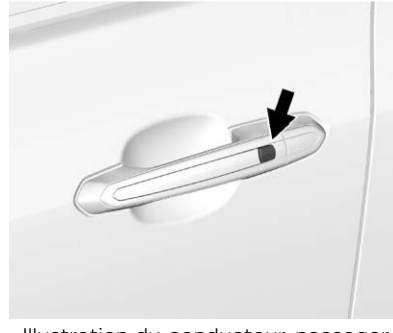

Illustration du conducteur, passager identique

Le fait d'appuyer sur le bouton verrouillage / déverrouillage entraînera le verrouillage de toutes les portes, si une des actions énumérées ci-dessous se produit :

- Plus de cinq secondes se sont écoulées depuis que le bouton verrouillage / déverrouillage a été actionné.
- Il a fallu actionner à deux reprises le bouton verrouillage / déverrouillage pour déverrouiller l'ensemble des portes.

- Une porte quelconque a été ouverte et maintenant elles sont toutes fermées.

Déverrouillage / Verrouillage sans clé depuis les portes passagers

Lorsque les portes sont verrouillées et que l'émetteur RKE est à moins de 1 m (3 pi) de la poignée de porte, une pression sur le bouton de verrouillage/déverrouillage d'une poignée de porte de passager permet de déverrouiller toutes les portes, sauf si le bouton de verrouillage/déverrouillage a été utilisé pour verrouiller les portes au cours des cinq dernières secondes.

Le fait d'appuyer sur le bouton verrouillage / déverrouillage entraînera le verrouillage de toutes les portes, si une des actions énumérées ci-dessous se produit :

- Le bouton verrouillage / déverrouillage a été utilisé pour déverrouiller l'ensemble des portes.
- Une porte quelconque a été ouverte et maintenant elles sont toutes fermées.

Verrouillage antivol à partir de l'une des portes

Lorsque toutes les portes sont verrouillées à l'aide du bouton de verrouillage/déverrouillage, une deuxième pression sur le bouton dans les cinq secondes permet d'activer le dispositif antivol.

Déverrouillage de l'antivol à partir de l'une des portes

Lorsque toutes les portes sont déverrouillées avec le bouton de verrouillage/déverrouillage, le dispositif antivol se désactive.

Verrouillage passif

S'il est équipé d'un système d'accès sans clé, ce véhicule se verrouillera plusieurs secondes après la fermeture de toutes les portes, si le véhicule est coupé et si au moins un émetteur RKE a été retiré du véhicule ou si aucun émetteur RKE ne reste à l'intérieur.

La trappe à carburant se verrouille simultanément.

Si d'autres appareils électroniques peuvent causer des interférences avec le signal de l'émetteur RKE, le véhicule peut ne pas détecter l'émetteur RKE se trouvant à l'intérieur du véhicule. Si le verrouillage passif est activé, les portes se verrouilleront avec l'émetteur RKE à l'intérieur du véhicule. Ne jamais laisser l'émetteur RKE dans un véhicule sans surveillance.

Pour la personnalisation du verrouillage automatique des portes en quittant le véhicule, consulter « *Personnalisation du véhicule* ⇨ *155* ».

Désactivation temporaire de la fonction de verrouillage passif

Désactiver temporairement le verrouillage passif en maintenant enfoncé 🔓 sur le commutateur intérieur de porte avec une porte ouverte pendant au moins quatre secondes ou jusqu'à ce que trois sonneries retentissent. Le verrouillage passif reste désactivé jusqu'à la pression sur 🔓 à l'intérieur de la porte ou jusqu'à la mise en marche du véhicule.

Télécommande dans véhicule

Lorsque le contact est coupé et qu'un émetteur RKE est laissé dans le véhicule, l'avertisseur sonore retentit

trois fois après la fermeture des portes. Pour activer ou désactiver, voir *Personnalisation du véhicule* ⇨ *155*.

Télécommande n'étant plus en mode d'alerte véhicule

Si le véhicule est en marche avec une porte ouverte, et que toutes les portes sont ensuite fermées, le système recherche la présence d'émetteurs RKE à l'intérieur du véhicule. Si aucun émetteur RKE n'est détecté, le message AUCUNE TÉLÉCOMMANDE DÉTECTÉE s'affiche sur le centre d'informations du conducteur et l'avertisseur sonore retentit à trois reprises. Cela se produit une seule fois à chaque fois que le véhicule est conduit. Pour activer ou désactiver, voir *Personnalisation du véhicule* ⇨ *155*.

Ouverture du hayon sans clé

Appuyer sur le pavé tactile de la poignée du hayon pour ouvrir le hayon si la l'émetteur RKE se trouve à moins de 1 m (3 pi).

Accès avec clé

Pour l'accès au véhicule quand la pile de l'émetteur est faible, voir *Démarrage à distance du véhicule* ⇨ *34*.

Programmation des émetteurs pour le véhicule

Seuls les émetteurs RKE programmés sur le véhicule fonctionnent. En cas de perte ou de vol, un émetteur de remplacement peut être acheté et programmé chez le distributeur / réparateur agréé. Lorsque l'émetteur de remplacement est programmé pour ce véhicule, tous les émetteurs restants doivent également être reprogrammés. Tout émetteur perdu ou volé ne fonctionnera plus une fois qu'un nouvel émetteur est programmé. Jusqu'à huit émetteurs peuvent être programmés pour un véhicule. Consulter votre distributeur / réparateur agréé pour programmer les émetteurs pour ce véhicule.

Démarrage du véhicule avec un niveau de pile d'émetteur faible

Au démarrage du véhicule, si la pile de l'émetteur est faible, le centre d'information du conducteur peut afficher AUCUNE TÉLÉCOMMANDE DÉTECTÉE ou AUC. TÉLÉCOM. DÉTECTÉE. METTRE LA CLÉ DANS LA POCHE D'ÉMET. PUIS DÉM. LE VÉHIC.. Simultanément, le message REMPLACER PILE DANS TÉLÉCOMMANDE peut également s'afficher.

Pour démarrer le véhicule :

1. Ouvrir la zone de rangement de la console centrale et le plateau de rangement.

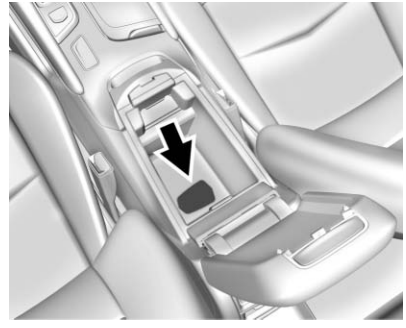

2. Placer l'émetteur dans la pochette.
3. En position de stationnement (P) ou au point mort (N), appuyer sur la pédale de frein et sur ENGINE START/STOP.

   Remplacer dès que possible la pile de l'émetteur.

Remplacement de la pile

⚠ Avertissement

Il est important de se débarrasser des piles usagées dans le respect des règles de protection de l'environnement afin de protéger l'environnement et sa propre santé.

Avertissement

Lors du changement de la pile, ne pas toucher la circuiterie sur l'émetteur. L'énergie statique du corps peut endommager l'émetteur.

Remplacer la pile si le message REMPLACER PILE DANS TÉLÉCOMMANDE s'affiche sur le CIC.

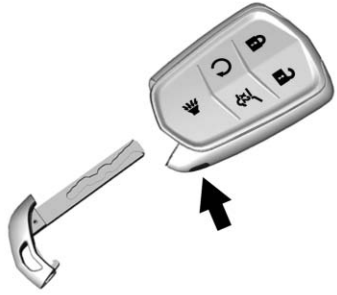

1. Presser le bouton situé près du bas du côté de l'émetteur et retirer la clé.

2. Séparer les deux moitiés de l'émetteur à l'aide d'un outil plat inséré au centre du bas de l'émetteur. Ne pas se servir de la fente de clé.

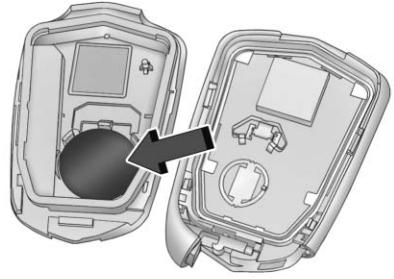

3. Retirer l'ancienne pile. Ne pas utiliser d'objet métallique.
4. Introduire la nouvelle pile sur le boîtier arrière, côté positif vers le bas. Remplacer à l'aide d'une pile CR2032 ou équivalente.
5. Aligner les boîtiers avant et arrière et les emboîter l'un dans l'autre pour ré-assembler l'émetteur.
6. Réinsérer la clé.

Démarrage à distance du véhicule

Cette fonction permet de faire démarrer le moteur depuis l'extérieur du véhicule.

: Ce bouton se trouve sur l'émetteur RKE pour le démarrage à distance.

Le système de climatisation utilisera les paramètres précédents lors d'un télédémarrage. Le désembuage arrière peut être activé pendant le télédémarrage selon les conditions ambiantes froides. Le témoin de feu antibrouillard arrière ne s'allume pas lors du télédémarrage.

Si le véhicule est équipé de sièges chauffants ou ventilés automatiques il peuvent s'activer lors d'un démarrage à distance. Se reporter à *Sièges avant chauffés et ventilés* ⇨ *66*.

Certaines réglementations locales peuvent limiter l'utilisation du télédémarrage. Par exemple, des réglementations peuvent exiger que le démarrage à distance ne soit utilisé que lorsque le véhicule est visible. Se reporter aux réglementations locales pour toute question.

D'autres circonstances peuvent affecter le fonctionnement de l'émetteur. Se reporter à *Système « Remote Keyless Entry » (RKE) (« Accès à distance sans clé »)* ⇨ *28*.

Démarrage du véhicule en utilisant la fonction de télédémarrage

1. Presser et relâcher sur la télécommande RKE.
2. Appuyer immédiatement sur et le maintenir enfoncé pendant au moins quatre secondes ou jusqu'à ce que les clignotants fonctionnent. Les clignotants allumés confirme la demande de télédémarrage que le véhicule a reçue.

   Pendant le démarrage à distance, les portes sont verrouillées et les feux de stationnement restent allumés aussi longtemps que le moteur tourne.

   Le moteur se coupe après 10 minutes, sauf si une prolongation de temps a été effectuée ou que le contact est mis.
3. L'émetteur RKE étant dans le véhicule, appuyer sur la pédale de frein et démarrer le véhicule pour prendre la route.

Temps de fonctionnement prolongé du moteur

La durée de fonctionnement du moteur peut également être prolongée de 10 minutes supplémentaires, si pendant les 10 premières minutes, les étapes 1 et 2 sont répétées pendant que le moteur continue à tourner. Une durée de temps supplémentaire peut être demandée 30 secondes après le démarrage. Ceci offre un total de 20 minutes.

Le démarrage à distance ne peut être prolongé qu'une seule fois.

Lorsque le démarrage à distance est prolongé, la seconde période de 10 minutes s'ajoute à la première période de 10 minutes, pour un total de 20 minutes.

Il est possible d'effectuer deux démarrages à distance au plus, ou un démarrage à distance avec prolongation de temps, entre les cycles d'allumage.

Le commutateur d'allumage doit être mis en position ON (en fonction), puis en position OFF (hors fonction), avant tout nouveau démarrage à distance.

Annulation d'un démarrage à distance

Pour annuler un démarrage à distance, exécuter l'une des opérations suivantes :

- Maintenir enfoncé jusqu'à l'extinction des feux de stationnement.
- Allumer les feux de détresse.
- Mettre le contact puis le couper.

Conditions de non-fonctionnement du télédémarrage

Le démarrage à distance ne fonctionne pas si l'une des conditions suivantes est remplie :

- L'émetteur RKE se trouve dans le véhicule.
- Le capot n'est pas fermé.
- Les feux de détresses sont en marche.
- Le système de contrôle d'émission ne fonctionne pas correctement.
- La température de liquide de refroidissement du moteur est trop élevée.
- La pression d'huile est basse.
- Deux démarrages à distance du véhicule ou un démarrage avec prolongation ont déjà été utilisés.
- Le véhicule n'est pas en position de stationnement (P).

Verrouillage des portes

⚠ Attention

Des portes non verrouillées peuvent être dangereuses.

- Les passagers, notamment les enfants, peuvent facilement ouvrir les portes et tomber hors du véhicule en mouvement. Les portes peuvent être déverrouillées et ouvertes

(Suite)

Attention (Suite)

lorsque le véhicule est en mouvement. Le risque d'éjection hors du véhicule au cours d'un accident augmente si les portes ne sont pas verrouillées. De même, tous les passagers doivent porter correctement leur ceinture de sécurité et les portes doivent être verrouillées chaque fois que le véhicule roule.

- De jeunes enfants laissés à l'intérieur d'un véhicule verrouillé pourraient ne pas pouvoir en sortir seuls. Un enfant peut alors être soumis à une chaleur extrême et souffrir de blessures permanentes voire mourir d'un coup de chaleur. Toujours verrouiller le véhicule quand il est quitté.
- Des inconnus peuvent facilement accéder au véhicule par une porte non verrouillée

(Suite)

Attention (Suite)

quand le véhicule ralentit ou s'arrête. Cela peut être évité en verrouillant les portes.

Pour verrouiller/déverrouiller les portes depuis l'extérieur du véhicule :

- Appuyer sur 🔒 ou sur 🔓, sur l'émetteur de télédéverrouillage (RKE). Se reporter à *Utilisation du système « Remote Keyless Entry » (RKE) (« Accès à distance sans clé »)* ⇨ *28*.
- Utiliser la clé dans la serrure de la porte du conducteur. Le barillet de serrure est recouvert d'un cache.

Pour verrouiller/déverrouiller les portes depuis l'intérieur du véhicule :

- Appuyer sur 🔒 ou 🔓 du commutateur de serrure à commande électrique de porte. Se reporter à *Portes à verrouillage électrique* ⇨ *38*.
- Tirer une fois sur la poignée de porte pour déverrouiller la porte et une nouvelle fois pour l'ouvrir.
- Sur les portes arrière, enfoncer le bouton de serrure de porte pour verrouiller la porte manuellement.

Accès sans clé

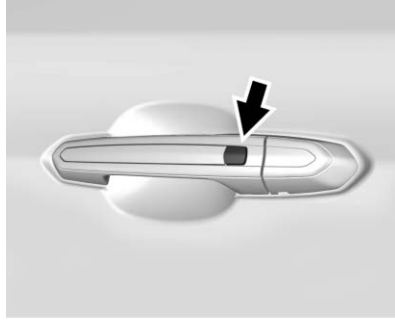

Selon l'équipement, l'émetteur RKE doit être à 1 m (3 pieds) de la porte ou du hayon à ouvrir.

Pour verrouiller ou déverrouiller le véhicule depuis la porte du conducteur :

- Appuyer sur le bouton sur la poignée du conducteur une fois pour déverrouiller uniquement la porte du conducteur.
- Appuyer sur le bouton à nouveau dans un délai de cinq secondes pour déverrouiller toutes les portes.
- Appuyer sur le bouton une troisième fois pour verrouiller toutes les portes.

En sortant du véhicule, appuyer sur le bouton de n'importe quelle poignée de porte pour verrouiller toutes les portes. Le verrouillage automatique des portes peut être activé ou désactivé. Se reporter à *Personnalisation du véhicule* ⇨ *155*.

Pour verrouiller ou déverrouiller le véhicule depuis n'importe quelle porte du côté passager :

- Appuyer sur le bouton de la poignée de porte du passager. Cela permet de verrouiller ou déverrouiller toutes les portes.

Se reporter à *Utilisation du système « Remote Keyless Entry » (RKE) (« Accès à distance sans clé »)* ⇨ *28*.

Accès au barillet de serrure de porte conducteur (en cas de pile déchargée)

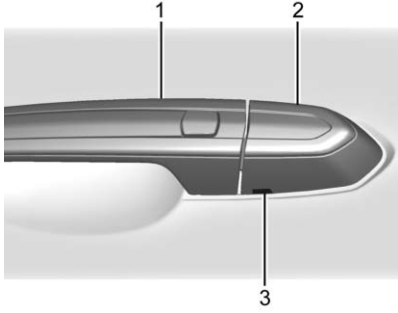

Pour accéder au barillet de serrure de la porte du conducteur :

1. Tirer les poignée de porte (1) en position d'ouverture et la maintenir ouverte jusqu'au retrait complet du cache.
2. Introduire la clé dans la fente (3) au bas du cache (2) et soulever la clé.
3. Reculer le capuchon (2) et le déposer.
4. Utiliser la clé dans le barillet.

Pour remplacer le cache :

1. Tirer les poignée de porte (1) en position d'ouverture et la maintenir ouverte jusqu'à l'installation complète du cache.

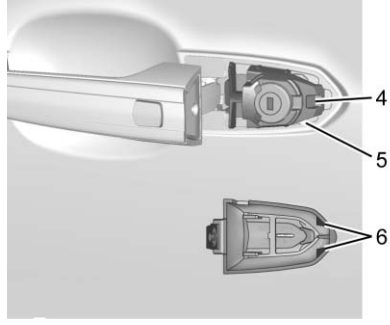

2. Insérer les deux pattes (6) à l'arrière du cache entre le joint (5) et la base métallique (4).

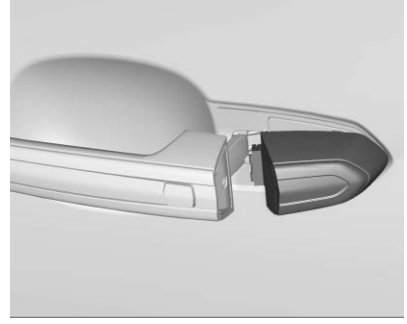

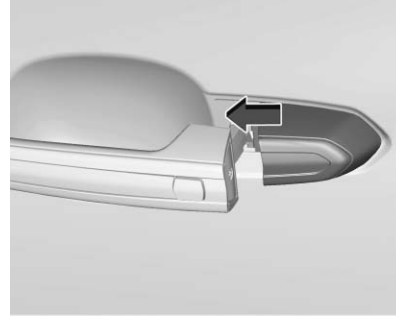

3. Faire glisser le cache vers l'avant et appuyer sur le bord avant pour remettre le cache en place.
4. Relâcher la poignée de porte.

5. Vérifier que le cache est bien fixé.

Verrous à rotation libre

Le barillet de serrure de porte tourne librement lorsqu'une clé incorrecte est utilisée ou lorsqu'une clé correcte n'est pas introduite complètement. La fonction de rotation libre de la serrure de porte empêche de forcer la serrure. Pour réinitialiser la serrure, la faire tourner en position verticale avec la clé correcte complètement introduite. Retirer la clé et la réintroduire. Si ceci ne réinitialise pas la serrure, faire tourner la clé à mi-chemin autour du barillet et répéter l'opération de réinitialisation.

Portes à verrouillage électrique

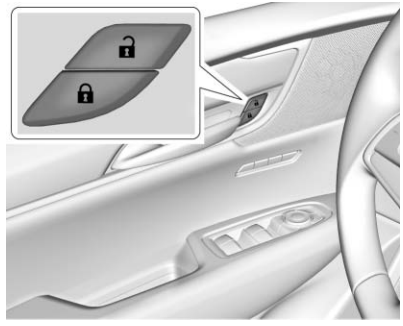

: Presser pour verrouiller les portes. Le témoin du commutateur s'allume lorsqu'il est activé.

: Presser pour déverrouiller les portes.

Verrouillage temporisé

Cette fonction diffère le verrouillage des portes pendant cinq secondes après la fermeture de toutes les portes.

Le verrouillage différé peut être mis en fonction uniquement lorsque l'anti-verrouillage de porte déverrouillée a été désactivé.

Lorsque est enfoncé sur le commutateur de verrouillage électrique des portes pendant qu'une porte est ouverte, une sonnerie retentit trois fois pour indiquer que le verrouillage différé est actif.

Les portes sont verrouillées automatiquement cinq secondes après la fermeture de toutes les portes. Si une porte est à nouveau ouverte avant ce temps, le temporisateur de cinq secondes se remet à zéro quand toutes les portes sont à nouveau fermées.

Appuyer à nouveau sur du commutateur de serrure de porte ou sur de l'émetteur RKE pour verrouiller les portes immédiatement.

Cette fonction peut être également programmée. Se reporter à *Personnalisation du véhicule* ⇨ *155*.

Système de verrouillage automatique des portes

Lorsqu'elles sont programmées, les portes sont verrouillées automatiquement lorsque toutes les portes sont fermées, que le contact est mis et que le levier de sélection de rapport du véhicule est déplacé hors de la position de stationnement (P).

Si une porte du véhicule est déverrouillée, puis ouverte et fermée, les portes se verrouilleront lorsque le pied est relâché de la pédale de frein ou si la vitesse du véhicule devient supérieure à 13 km/h (8 mi/h).

Pour déverrouiller les portes :

- Appuyer sur 🔒 du commutateur de serrure à commande électrique de porte.
- Engager la boîte de vitesses en position P (stationnement).

Le verrouillage automatique de porte peut être programmé. Se reporter à *Personnalisation du véhicule* ⇨ *155*.

Protection contre le verrouillage

Si le commutateur d'allumage est en position contact ou ACC/ACCESSORY (accessoires) et que le commutateur de verrouillage électrique des portes est enfoncé avec la porte du conducteur ouverte, toutes les portes se verrouillent et seule la porte du conducteur se déverrouille.

Si le véhicule n'est pas en marche et que le verrouillage est commandé alors qu'une porte est ouverte, lorsque toutes les portes sont fermées le véhicule vérifie la présence d'émetteurs RKE à l'intérieur. Si un émetteur RKE est détecté et que le nombre d'émetteurs RKE présents à l'intérieur n'a pas diminué, la porte conducteur se déverrouille et l'avertisseur sonore retentit trois fois.

La protection contre le verrouillage peut se neutraliser manuellement avec la porte du conducteur ouverte en maintenant 🔓 enfoncé sur le commutateur de verrouillage électrique des portes.

Verrouillage de porte impossible si ouverte

Si l'anti-verrouillage de porte déverrouillée a été activé et que le contact est coupé, si la porte du conducteur est ouverte et si le verrouillage est demandé, toutes les autres portes se verrouillent et la porte du conducteur reste déverrouillée. Pousser le bouton de verrouillage sur la porte ou l'émetteur RKE une seconde fois pour verrouiller la porte du conducteur. La fonction anti-verrouillage de porte déverrouillé peut être activée ou désactivée. Se reporter à *Personnalisation du véhicule* ⇨ *155*.

Verrous de sécurité

Les serrures de sécurité de porte arrière empêchent les passagers d'ouvrir les portes arrière depuis l'intérieur du véhicule.

Sécurité enfants manuelle

Selon l'équipement, la sécurité enfants est située sur le bord intérieur des portes arrière. Pour utiliser la sécurité enfants :

1. Déplacer le levier vers le bas en position de verrouillage.
2. Fermer la porte.
3. Fermer également l'autre porte arrière.

Pour ouvrir une porte arrière lorsque la serrure de sécurité est enclenchée :

1. Déverrouiller la porte en actionnant la poignée intérieure, en appuyant sur le commutateur de serrure électrique de porte ou en utilisant l'émetteur de télédéverrouillage (RKE).
2. Ouvrir ensuite la porte de l'extérieur.

Lorsque la sécurité enfants est activée, les adultes ou enfants plus âgés ne seront pas en mesure d'ouvrir la porte arrière depuis l'intérieur. Désactiver la sécurité enfants afin de permettre l'ouverture des portes depuis l'intérieur.

Pour annuler la sécurité enfants :

1. Déverrouiller la porte et l'ouvrir de l'extérieur.
2. Déplacer le levier vers le haut pour le déverrouillage. Procéder de la même manière pour l'autre porte.

Portes

Hayon

⚠ Avertissement

Les gaz d'échappement peuvent pénétrer dans le véhicule s'il est conduit avec le hayon/coffre ouvert ou si des objets passent par le joint entre la carrosserie et le hayon ou le coffre. Les gaz d'échappement contiennent du monoxyde de carbone (CO) qui est invisible et inodore. Le monoxyde de carbone peut engendrer des états d'inconscience voire la mort.

Si le véhicule doit être conduit avec le hayon ou le coffre ouvert :

- Fermer toutes les vitres.
- Ouvrir complètement les bouches d'air sur ou sous le tableau de bord.
- Régler le système de climatisation de sorte qu'il n'amène que de l'air extérieur et régler

(Suite)

Avertissement (Suite)

le ventilateur à la vitesse maximale. Voir « Systèmes de climatisation » dans l'index.

- Si le véhicule est équipé d'un hayon à commande électrique, désactiver le fonctionnement électrique du hayon.

Se reporter à *Échappement du moteur* ⇨ *203*.

Avertissement

Pour éviter tout dommage au hayon ou à la vitre de hayon, vérifier que la zone au-dessus et derrière le hayon est dégagée avant de l'ouvrir.

Fonctionnement du hayon à commande électrique

⚠ Attention

Les passagers ou d'autres personnes pourraient être blessés s'ils se trouvaient sur le trajet du hayon motorisé. S'assurer que personne ne se trouve dans la trajectoire du hayon lors de son ouverture et fermeture.

Avertissement

Le fait de conduire avec un hayon ouvert et non sécurisé peut provoquer des dégâts sur les composants du hayon à commande électrique.

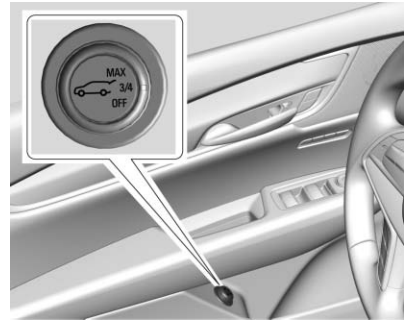

Le commutateur du hayon à commande électrique se trouve sur la porte du conducteur. Le véhicule doit être en position de stationnement (P).

Les modes sont :

MAX : S'ouvre à la hauteur maximale.

3/4 : S'ouvre à une hauteur réduite qui peut être réglée au 3/4 de la hauteur complètement ouverte. Utiliser pour empêcher le hayon de s'ouvrir excessivement lorsque le dégagement en hauteur est limité, comme dans un garage ou en cas de présence d'une charge installée sur le toit. Le hayon peut être entièrement ouvert manuellement.

OFF (arrêt) : S'ouvre manuellement uniquement.

Pour ouvrir ou fermer électriquement le hayon, sélectionner MAX ou le mode 3/4.

- Appuyer rapidement deux fois sur x2 de l'émetteur RKE jusqu'à ce que le hayon se déplace.
- Appuyer sur à la porte du conducteur. La porte du conducteur doit être déverrouillée ou verrouillée sans armer la sécurité.
- Appuyer sur le pavé tactile placé sur le dessous de la poignée du hayon après avoir déverrouillé toutes les portes. L'émetteur RKE doit se trouver à moins de 1 m (3 pi).

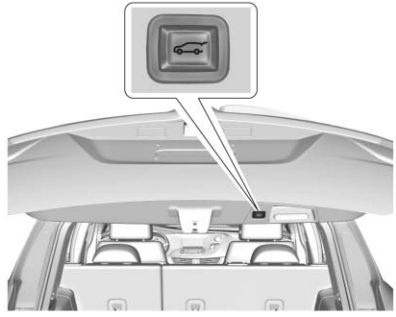

- Appuyer sur au bas du hayon à côté de la cuvette pour fermer.

Appuyer sur l'un des boutons ou sur le pavé tactile du hayon alors que celui-ci est en mouvement pour l'arrêter. Appuyer de nouveau redémarre son mouvement dans le sens inverse. Le pavé tactile sur la poignée du hayon ne peut pas être utilisé pour fermer le hayon.

Avertissement

Le fait de forcer manuellement l'ouverture ou la fermeture du hayon pendant un cycle électrique

(Suite)

Avertissement (Suite)

peut endommager le véhicule. Laisser le cycle électrique se terminer.

Le hayon à commande électrique peut être temporairement désactivé à des températures extrêmement basses ou après une utilisation répétitive de la commande électrique sur une courte période de temps. Dans ce cas, le hayon peut toujours être utilisé manuellement.

Si le sélecteur de vitesse du véhicule est placé hors de la position de stationnement (P) pendant le fonctionnement électrique du hayon, le hayon continue son mouvement jusqu'à son terme. Si le véhicule est accéléré avant que le hayon n'ait terminé son mouvement, le hayon peut s'arrêter ou changer de direction. Vérifier les messages sur le centre d'informations du conducteur et s'assurer que le hayon est fermé et verrouillé avant de conduire.

Détection d'une chute du hayon

Si le hayon à commande électrique se ferme après un cycle d'ouverture motorisée, cela indique que le système réagit à un poids excessif sur le hayon ou à une possible défaillance d'un vérin de support. Un carillon répétitif se fera entendre lorsque la fonctionnalité de détection de hayon se fermant est opérationnelle. Retirer tout poids en excès. Si le hayon continue à se fermer automatiquement après l'ouverture, contactez votre concessionnaire pour une réparation avant d'utiliser le hayon à commande électrique.

Le fait d'interférer avec le mouvement du hayon à commande électrique ou de fermer le hayon trop rapidement après une ouverture motorisée peut ressembler à une défaillance de vérin de support. Cela pourrait également activer la fonction de détection de chute du hayon. Laisser le hayon terminer son mouvement et attendre quelques secondes avant de fermer manuellement le hayon.

Fonctions de détection d'obstacles

Si le hayon rencontre un obstacle pendant un cycle d'ouverture ou de fermeture, le hayon inverse automatiquement son sens et de déplace à une courte distance de l'obstacle. Une fois l'obstacle éliminé, le hayon à commande électrique peut à nouveau être utilisé. Si le hayon rencontre de multiples obstacles au cours d'un même cycle d'activation, le fonctionnement électrique est désactivé. Après avoir retiré les obstructions, fermer manuellement le hayon pour permettre la reprise des fonctions électriques.

Si le véhicule est verrouillé alors que le hayon est en train de se fermer, et qu'un obstacle rencontré empêche la fermeture complète du hayon, l'avertisseur sonore retentira comme une alerte pour indiquer que le hayon ne s'est pas fermé.

Des capteurs de coincement sont situés sur les côtés du hayon. Si un objet est coincé entre le hayon et le véhicule et appuie contre le capteur, le hayon change de sens et s'ouvre complètement. Le hayon reste ouvert jusqu'à ce qu'il soit activé à nouveau ou fermé manuellement.

Réglage du mode 3/4

Pour changer la position d'arrêt du hayon à l'ouverture :

1. Sélectionner le mode MAX ou 3/4 et ouvrir le hayon électriquement.
2. Arrêter le déplacement du hayon à la hauteur désirée en appuyant sur l'un des commutateurs. Au besoin, régler manuellement la position du hayon.
3. Appuyer et maintenir enfoncé à côté de la cuvette sur l'extérieur du hayon jusqu'à ce que les clignotants clignotent et qu'un bip se fasse entendre. Ceci indique que le réglage a été enregistré.

Le hayon ne peut pas être réglé à une hauteur inférieure à la hauteur minimale programmable. Si les clignotants ne clignotent pas ou qu'un aucun son n'est émis, le réglage de la hauteur est peut-être trop bas.

Manipulation manuelle

Sélectionner OFF (ARRÊT) pour ouvrir manuellement le hayon.

Avertissement

Le fait de tenter de bouger le hayon trop rapidement et avec une force excessive peut endommager le véhicule.

Actionner le hayon manuellement en douceur et à vitesse modérée. Le système comprend une fonction qui limite la vitesse de fermeture manuelle pour protéger les composants.

Pour ouvrir le hayon, appuyer sur 🔓 du commutateur de verrouillage électrique des portes ou appuyer deux fois sur 🔓 de l'émetteur RKE pour déverrouiller toutes les portes. Appuyer sur le pavé tactile sur le dessous de la poignée de hayon et soulever.

Utiliser la demie-coupelle d'ouverture pour abaisser et fermer le hayon. Ne pas appuyer sur le pavé tactile en fermant le hayon. Cela déverrouillerait le hayon.

Le hayon verrouillé peut être ouvert si l'émetteur RKE se trouve à moins de 1 m (3 pi) du pavé tactile. Se reporter à *Utilisation du système « Remote Keyless Entry » (RKE) (« Accès à distance sans clé ») ⇨ 28*.

Le hayon est équipé d'un verrou électrique. Si la batterie est débranchée ou faible, le hayon ne s'ouvre pas. Le hayon reprend son fonctionnement lorsque la batterie est rebranchée et chargée.

Fonctionnement mains-libres

Selon l'équipement, le hayon peut être actionné par un mouvement du pied sous le coin gauche du pare-chocs arrière.

Le hayon fonctionnera uniquement si l'émetteur RKE se trouve dans un rayon d'un (1) mètre (3 pieds).

La fonction d'accès mains-libres ne fonctionnera pas si le hayon est en mouvement. Pour arrêter le hayon lorsqu'il est en mouvement, utiliser un des commutateurs de hayon.

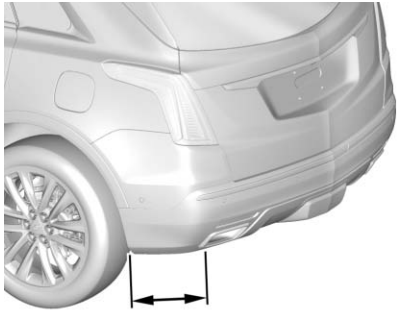

Longueur de la zone de mouvement de pied

Direction de la zone de mouvement de pied

Pour l'actionner, avancer rapidement le pied tout droit sous le coin gauche du pare-chocs arrière, puis le retirer.

Avertissement

Des projections d'eau peuvent provoquer l'ouverture du hayon. Garder l'émetteur RKE à l'écart de la zone de détection du pare-chocs arrière ou désactiver le mode de hayon (OFF) lors du nettoyage ou de travail prés du pare-chocs pour éviter toute ouverture accidentelle.

- Ne pas balayer le pied latéralement.
- Ne pas garder le pied sous le pare-chocs; le hayon ne s'activera pas.
- Ne pas toucher le hayon jusqu'à ce qu'il s'arrête.
- Cette fonction peut être temporairement désactivée sous certaines conditions. Si le hayon ne répond pas à l'ouverture avec un coup de pied, ouvrir ou fermer le hayon en utilisant une autre méthode ou démarrer le véhicule. La fonction sera réactivée.

La fermeture du hayon en utilisant cette fonction peut se produire après un certain délai. Les feux arrière clignotent et un signal sonore retentit. S'éloigner du hayon avant le début de son mouvement.

Sécurité du véhicule

Ce véhicule comporte des fonctions antivol ; toutefois, elles ne le rendent pas impossible à voler.

Système d'alarme du véhicule

Ce véhicule est équipé d'un dispositif antivol.

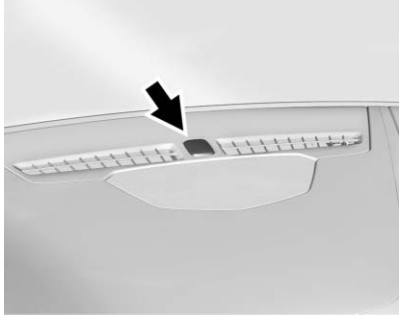

Le témoin du tableau de bord, près du pare-brise, indique le statut du système.

Off (arrêt) : Le système d'alarme est désarmé.

Allumé en permanence : Le véhicule est sécurisé pendant la durée de l'armement du système.

Clignotement rapide : Le véhicule n'est pas sécurisé. Une porte, le capot ou le hayon est ouvert(e).

Clignotement lent : Le système d'alarme est armé.

Armement du système d'alarme

1. Fermer le hayon et le capot. Couper le véhicule.
2. Verrouiller le véhicule de l'une des trois manières suivantes :
   - Utiliser l'émetteur RKE.
   - Utiliser le système d'accès sans clé.
   - Avec une porte ouverte, appuyer sur le 🔒 intérieur.
3. Après 30 secondes, le système d'alarme s'arme et le témoin commence à clignoter lentement pour indiquer que le système d'alarme est actif. Appuyer une deuxième fois sur 🔒 situé sur l'émetteur RKE annule le délai de 30 secondes et permet d'activer immédiatement le système d'alarme.

Le système d'alarme du véhicule n'est pas armé si les portes sont verrouillées au moyen de la clé.

Si la porte du conducteur est ouverte sans un premier déverrouillage au moyen de l'émetteur RKE, l'avertisseur sonore retentit et les feux clignotent pour indiquer la situation avant alarme. Si le véhicule ne démarre pas, ou si la porte n'est pas déverrouillée en pressant 🔓 sur l'émetteur RKE dans les 10 secondes de la préparation d'alarme, l'alarme est activée.

L'alarme s'active aussi si une porte passager, le hayon ou le capot est ouvert(e) sans commencer par désarmer le système. Lorsque l'alarme est activée, les feux de direction clignotent et l'avertisseur sonore retentit pendant 30 secondes environ. Le système d'alarme se réarme ensuite pour l'incident suivant.

Désarmement du système d'alarme

Pour désarmer le système d'alarme ou arrêter l'alarme si elle a été activée :

- Presser 🔓 sur l'émetteur RKE.
- Déverrouiller le véhicule en utilisant le système d'accès sans clé.
- Démarrer le véhicule.

Pour éviter de déclencher l'alarme par mégarde :

- Verrouiller le véhicule après que tous les occupants soient sortis et que toutes les portes sont fermées.
- Toujours déverrouiller une porte avec l'émetteur RKE ou en utilisant le système d'accès sans clé.

Le déverrouillage de la porte du conducteur au moyen de la clé ne désarme pas le système ou n'arrête pas l'alarme.

Détection de tentative de vol

Si 🔓 est enfoncé et que l'avertisseur sonore retentit et que les clignotants clignotent trois fois, l'alarme a été activée alors que le système d'alarme était armé.

Si le système d'alarme a été activé, un message s'affiche sur le CIB.

Avertisseur sonore électrique, capteur d'inclinaison et capteur d'intrusion

En plus des fonctions de système antivol standard, ce système peut également avoir un capteur d'inclinaison, un détecteur d'intrusion et une sirène électrique.

La sirène électrique émet une alarme sonore différente de l'avertisseur sonore du véhicule. Il possède sa propre source d'alimentation et peut faire retentir une alarme lorsque la batterie du véhicule est compromise.

Le capteur d'inclinaison déclenche l'alarme s'il détecte un mouvement du véhicule par exemple comme un changement d'orientation du véhicule.

Le détecteur d'intrusion surveille l'habitacle et peut déclencher l'alarme s'il détecte un accès non autorisé dans l'habitacle. Ne pas laisser de passagers ou d'animaux dans le véhicule lorsque le détecteur d'intrusion est activé.

Avant d'armer le système d'alarme antivol et d'activer le détecteur d'intrusion :

- Toutes les portes du vitre doivent être complètement fermées.
- Assujettir tous les éléments lâches tels qu'un store.
- S'assurer qu'il n'y a pas d'obstacles devant les capteurs sur la console de pavillon de toit avant.

Commutateur de désactivation des capteurs d'inclinaison et d'intrusion

Il est recommandé de désactiver les capteurs d'inclinaison et d'intrusion si des animaux domestiques sont laissés dans le véhicule ou si le véhicule est transporté.

Contact coupé, appuyer sur 🚗 sur le vide-poches de pavillon. Le témoin s'allume momentanément, indiquant

que ces capteurs ont été désactivés jusqu'à ce que le système d'alarme soit de nouveau armé.

Système de verrouillage antivol

⚠ Attention

Ne pas utiliser pas le système s'il y a quelqu'un à l'intérieur du véhicule ! Les portes ne peuvent pas être déverrouillées ou ouvertes de l'intérieur.

Le véhicule est équipé d'un système de condamnation des portes en plus des serrures standards de porte.

La condamnation des portes est activée si l'on appuie à deux reprises dans un délai de cinq secondes sur 🔒 situé sur l'émetteur RKE, avec toutes les portes fermées et le véhicule arrêté. La condamnation des portes peut également être activée avec le système d'accès sans clé. Consulter « Fonctionnement de la télécommande » sous *Utilisation du système « Remote Keyless Entry » (RKE) (« Accès à distance sans clé »)* ⇨ *28*.

Lorsque les portes sont verrouillées avec le système de condamnation des portes, elles ne peuvent pas être déverrouillées ou ouvertes en utilisant les commandes ou les poignées à l'intérieur du véhicule.

Appuyer une fois sur 🔓 de l'émetteur d'accès sans clé pour dés-enclencher le verrou de sûreté et déverrouiller la porte du conducteur. Ré-appuyer sur le bouton dans les cinq secondes qui suivent pour déverrouiller toutes les portes.

Système d'immobilisation

Se reporter à *Déclaration de conformité* ⇨ *362*.

Fonctionnement du blocage du démarrage

Le véhicule est équipé d'un antivol passif.

Le système ne doit pas être armé ou désarmé manuellement.

Le véhicule est automatiquement immobilisé lorsque le contact est coupé.

Le blocage du démarrage est désarmé quand l'allumage est activé ou sur ACC/ACCESSORY (accessoires) et qu'un émetteur valide est présent dans le véhicule.

Le témoin de sécurité du combiné d'instruments s'allume en cas de problème d'armement ou de désarmement du système antivol.

Le système possède un ou plusieurs émetteurs d'accès sans clé (RKE) correspondant à une unité de commande de blocage du démarrage de votre véhicule. Seul un émetteur d'accès sans clé (RKE) correspondant permet de faire démarrer le véhicule. Si la télécommande est endommagé, le démarrage du véhicule peut être impossible.

Lors du démarrage du véhicule, le témoin de sécurité peut s'allumer brièvement lorsque le contact est mis.

Si le moteur ne démarre pas et que le témoin de sécurité reste allumé, le système rencontre un problème. Couper le contact et essayer à nouveau.

Si le véhicule ne change pas le mode d'allumage (accessoires, marche, arrêt) et que l'émetteur d'accès sans clé (RKE) ne semble pas endommagé, essayer un autre émetteur. Ou bien, essayer en plaçant l'émetteur dans son réceptacle de la console centrale.

Si le mode d'allumage ne change pas avec un autre émetteur ou dans la pochette de l'émetteur, votre véhicule a besoin d'un entretien. Si l'allumage change de position, la première émetteur, le premier télécommande est probablement en cause. Consulter votre concessionnaire qui peut réparer le système antivol et programmer un nouvel émetteur RKE pour le véhicule.

L'antidémarrage peut apprendre des émetteurs RKE neufs ou de remplacement. Huit télécommandes au maximum peuvent être programmées pour le véhicule. Pour programmer des télécommandes supplémentaires, se reporter à la rubrique « Programmation de télécommandes couplées au véhicule » sous *Utilisation du système « Remote Keyless Entry » (RKE) (« Accès à distance sans clé »)* ⇨ *28*.

Ne pas abandonner dans le véhicule la clé ou le dispositif qui désarme ou désactive le système antivol.

Rétroviseurs extérieurs

Rétroviseurs convexes

⚠ Avertissement

Un rétroviseur convexe peut donner l'illusion que les choses (telles que d'autres véhicules) semblent plus éloignées qu'elles ne le sont en réalité. Si vous passez trop brusquement sur la voie de droite, vous pourriez heurter un véhicule situé à votre droite. Vérifier la distance sur le rétroviseur intérieur ou regarder par-dessus l'épaule avant de changer de file.

Les rétroviseurs du conducteur et du passager sont convexes. Une surface convexe de rétroviseur est incurvée afin de voir davantage à partir du siège du conducteur.

Rétroviseurs électriques

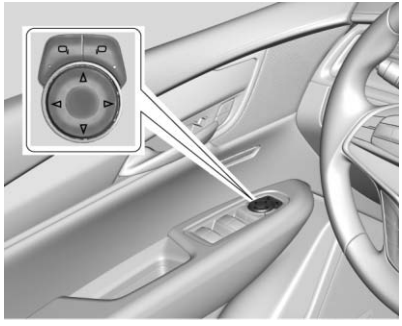

Pour régler un rétroviseur :

1. Appuyer sur ou sur pour choisir le rétroviseur du conducteur ou du passager.
2. Appuyer sur les flèches du clavier de commande pour orienter chaque rétroviseur dans la direction voulue.

Rétroviseurs à mémoire

Le véhicule peut être doté de rétroviseurs à mémoire. Se reporter à *Sièges à mémoire* ⇨ *63*.

Alerte de changement de voie (LCA)

Le véhicule peut être pourvu du système LCA. Consulter *Alerte de changement de voie (LCA)* ⇨ *245*.

Rétroviseurs rabattables

Rabattement manuel des rétroviseurs

Si le véhicule en est équipé, rabattre manuellement les rétroviseurs vers le véhicule pour éviter tout dommage lors du passage dans une station de lavage automatique. Pousser le rétroviseur vers l'extérieur pour le replacer en position d'origine.

Rétroviseurs électriques

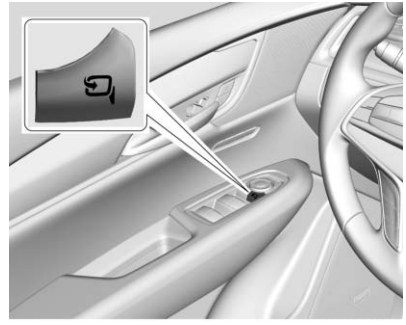

Selon l'équipement, presser pour rabattre électriquement les rétroviseurs. Appuyer de nouveau pour le remettre en place.

Réinitialisation des rétroviseurs rabattables à commande électrique

Réinitialiser les rétroviseurs rabattables à commande électrique si :

- Les rétroviseurs sont accidentellement gênés dans leur mouvement de rabattement.
- Ils ont été rabattus ou déployés manuellement par inadvertance.

- Les rétroviseurs ne restent pas en position dépliée.
- Les rétroviseurs vibrent à des vitesses normales.

Rabattre et déployer une fois les rétroviseurs à l'aide des commandes de rétroviseur pour les ramener à leur position de déploiement normale. Pendant la ré initialisation des rétroviseurs électriques rabattables, un bruit peut se faire entendre. Ce son est normal après un fonctionnement manuel du rabattement.

Rabattement automatique de rétroviseur

Selon l'équipement, avec le contact coupé, appuyer et maintenir enfoncé 🔒 de l'émetteur RKE pendant environ une seconde pour rabattre automatiquement les rétroviseurs extérieurs.

Appuyer et maintenir enfoncé 🔓 de l'émetteur RKE pendant environ une seconde pour les déplier. Se reporter à *Utilisation du système « Remote Keyless Entry » (RKE) (« Accès à distance sans clé »)* ⇨ *28*.

Cette fonction est activée et désactivée dans la personnalisation du véhicule. Se reporter à *Personnalisation du véhicule* ⇨ *155*.

Rétroviseurs chauffants

REAR **:** Appuyer pour chauffer les rétroviseurs.

Voir « Désembueur de lunette arrière » sous *Système de commande de climatisation automatique à deux zones* ⇨ *174*.

Rétroviseur à position nuit

Si le véhicule dispose de rétroviseurs à gradation automatique, le rétroviseur extérieur côté conducteur s'ajuste automatiquement à la lueur des phares des véhicules derrière vous.

Rétroviseurs s'inclinant en marche arrière

Si le véhicule est doté de sièges à mémoire, le rétroviseur du passager et/ou du conducteur s'incline à une position présélectionnée lorsque le véhicule est en marche arrière (R). La bordure de trottoir peut ainsi être vue lors de l'exécution d'un stationnement en parallèle.

Le(s) rétroviseur(s) reviendront à leurs positions d'origine lorsque :

- Le véhicule est sorti de la marche arrière (R) ou reste en marche arrière (R) pendant environ 30 secondes.
- Le contact est coupé.
- Le véhicule est conduit en marche arrière (R) à une vitesse supérieure à une vitesse réglée.

Pour activer ou désactiver cette fonction, consulter *Personnalisation du véhicule* ⇨ *155*.

Rétroviseurs intérieurs

Régler le rétroviseur pour obtenir une vue dégagée de la zone située derrière le véhicule.

Ne pas pulvériser de produit de nettoyage pour vitres directement sur le rétroviseur. Utiliser une serviette douce imprégnée d'eau.

Assombrissement automatique du rétroviseur intérieur

Si équipé, le gradateur automatique réduit l'éblouissement des phares des véhicules qui suivent. La fonction de position nuit est activée lorsque le véhicule est démarré.

Rétroviseur à caméra arrière

Selon l'équipement, ce rétroviseur à atténuation automatique de l'éclairage fournit une image élargie de la zone située derrière le véhicule.

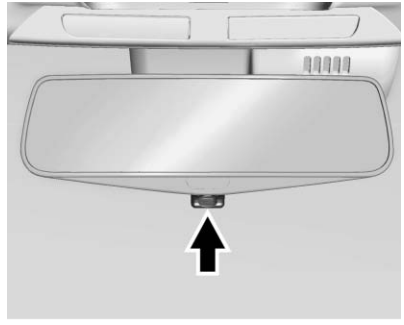

Tirer la languette vers l'arrière du véhicule pour activer l'affichage. Pousser la languette vers l'avant pour le désactiver. En position désactivée, le rétroviseur est à atténuation automatique de l'éclairage. Pour un usage facile, régler le rétroviseur pour avoir une vue dégagée de la zone située derrière le véhicule lorsque l'affichage est éteint.

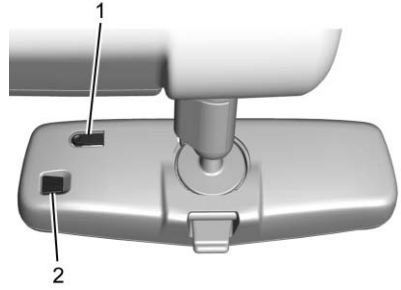

Pour régler la luminosité, appuyer sur le bouton (1) à l'arrière du rétroviseur intérieur sans recouvrir le capteur de luminosité (2).

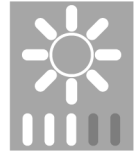

Chaque pression sur le bouton active un réglage de luminosité différent parmi cinq disponibles.

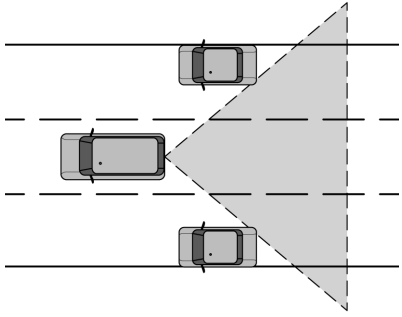

⚠ Attention

La zone de détection du rétroviseur à caméra arrière (RCM) est limitée. Des portions de route, véhicules et autres objets peuvent ne pas être vus. Ne pas conduire ou garer le véhicule à l'aide de cette caméra uniquement. Les objets peuvent sembler plus proches qu'ils le sont réellement. Utiliser les rétroviseurs extérieurs ou jeter un coup d'œil au-dessus de votre épaule lors des changements de voie. Toute faute

(Suite)

Attention (Suite)

d'inattention pourrait entraîner des blessures, la mort ou l'endommagement du véhicule.

La caméra fournissant l'image de vue arrière est située au-dessus de la plaque d'immatriculation, près de la caméra arrière (RVC).

Dépistage des pannes

Si la languette est positionnée vers l'arrière, et un écran bleu et ⚠ sont affichés sur le rétroviseur puis l'affichage s'éteint, consulter votre concessionnaire pour entretien.

Le rétroviseur à caméra arrière (RCM) peut ne pas fonctionner correctement ou afficher une image nette si :

- Il y a un éblouissement provoqué par le soleil ou des phares. Cela peut empêcher la détection des objets.
- De la poussière, de la neige ou d'autres débris bloquent la lentille de caméra. Nettoyer la lentille à l'aide d'un chiffon doux humide.
- L'arrière du véhicule a été endommagé et la position ou l'angle d'installation de la caméra a changé.

Vitres

⚠ Avertissement

Ne jamais laisser un enfant, un adulte en détresse ou un animal seul dans un véhicule, surtout par temps chaud et avec toutes les vitres fermées. Un enfant peut alors être soumis à une chaleur extrême et souffrir de blessures permanentes voire mourir d'un coup de chaleur.

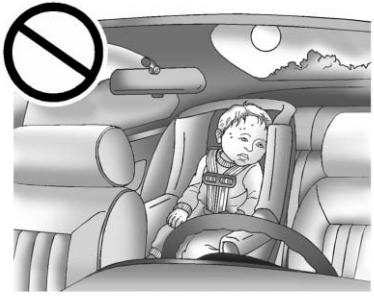

L'aérodynamique du véhicule a été étudiée pour réduire la consommation de carburant. Cela peut engendrer un bruit pulsant quand une vitre arrière est baissée et que les vitres avant sont fermées. Pour réduire le bruit, ouvrir une vitre avant ou le toit ouvrant (option).

Vitres électriques

⚠ Attention

Des enfants pourraient être blessés sévèrement voir tués s'ils étaient pris dans le chemin d'une vitre électrique en train de se fermer. Ne pas laisser des enfants dans un véhicule contenant l'émetteur d'accès sans clé (RKE). Lorsque des enfants se trouvent sur les sièges arrière, utiliser le commutateur de verrouillage des vitres pour éviter un actionnement de celles-ci. Se reporter à *Clés* ⇨ *27*.

Les lève-vitres électriques fonctionnent lorsque le commutateur d'allumage est activé, sur ACC/ACCESSORY (accessoires), ou quand le mode de prolongation de l'alimentation des accessoires (RAP) est activé. Se reporter à *Alimentation accessoires conservée* ⇨ *200*.

Appuyer sur le commutateur de lève-vitre pour ouvrir la vitre, ou le tirer pour la fermer.

Les vitres pourront être temporairement désactivées si les commutateurs de vitres sont utilisés plusieurs fois en peu de temps.

Verrouillage des vitres

Cette fonction arrête le fonctionnement des commutateurs des vitres des passagers arrière.

- Appuyer sur pour enclencher la fonction de verrouillage des vitres arrière. Le témoin lumineux s'allume lorsqu'elle est engagée.
- Appuyer de nouveau sur pour la désengager.

Déplacement rapide des vitres

Il est possible d'ouvrir toutes les vitres sans maintenir la pression sur le commutateur. Appuyer à fond sur le commutateur sur le commutateur et le relâcher rapidement pour ouvrir instantanément la vitre.

Selon l'équipement, tirer brièvement le commutateur à fond pour fermer instantanément la vitre.

Enfoncer ou tirer brièvement le commutateur dans la même direction pour arrêter le mouvement en cours de la vitre.

Système d'inversion automatique des vitres

La fonction de fermeture rapide inverse le mouvement de la vitre si elle entre en contact avec un objet. Un froid extrême ou de la glace peut inverser automatiquement le mouvement de la vitre. La vitre fonctionnera normalement une fois que l'objet aura été retiré ou le problème résolu.

Neutralisation du système d'inversion automatique

⚠ Attention

Si la neutralisation du système d'inversion automatique est active, la vitre ne changera pas de direction automatiquement. Des personnes pourraient alors être blessées et la vitre pourrait être endommagée. Avant de recourir à la neutralisation de l'inversion automatique, s'assurer qu'aucune personne et qu'aucun objet ne se trouve dans la trajectoire de la vitre.

Moteur en marche, neutraliser le système d'inversion automatique en tirant sans relâcher le commutateur de lève-vitre si des conditions empêchent la fermeture.

Programmation des lève-vitres électriques

Une programmation pourra être nécessaire si la batterie du véhicule a été débranchée ou déchargée. Si la

vitre ne peut pas se fermer rapidement, programmer chaque vitre à fermeture rapide :

1. Fermer toutes les portes.
2. Mettre le contact ou tourner le commutateur sur ACC/ ACCESSORY.
3. Ouvrir partiellement la vitre à programmer. La fermer alors et continuer de tirer brièvement le commutateur après la fermeture complète de la vitre.
4. Ouvrir la vitre et continuer d'appuyer brièvement sur le commutateur après l'ouverture complète de la vitre.

Fonctionnement à distance des vitres

Selon l'équipement, cette fonction permet d'ouvrir toutes les vitres à distance. S'il a été activé dans la personnalisation du véhicule, appuyer sur 🔓 de l'émetteur RKE et le maintenir enfoncé. Se reporter à *Personnalisation du véhicule* ⇨ *155*.

Pare-soleil

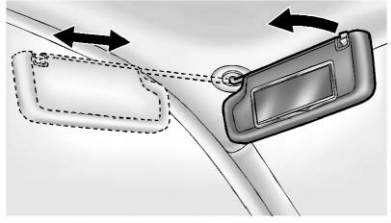

Tirer le pare-soleil vers le bas pour éviter l'éblouissement. Détacher le pare-soleil de la monture centrale pour le faire pivoter vers la vitre latérale et, selon l'équipement, l'étendre sur sa tige.

Toit

Toit ouvrant

Selon l'équipement du véhicule, le commutateur d'allumage doit être allumé ou en positon ACC/ACCESSORY (accessoires), ou le mode de prolongation de l'alimentation des accessoires (RAP), doit être actif pour permettre d'actionner le toit ouvrant. Se reporter à *Positions de contact* ⇨ *197* et *Alimentation accessoires conservée* ⇨ *200*.

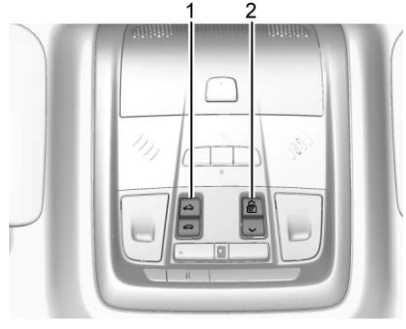

1. Commutateur de toit ouvrant
2. Commutateur de pare-soleil

Fonctionnement rapide du toit ouvrant : Appuyer puis relâcher (1) pour aérer. Appuyer puis relâcher à nouveau pour ouvrir rapidement. Appuyer sur le commutateur à n'importe quel moment pour arrêter le mouvement. Appuyer sur (1) pour fermer rapidement.

Fonctionnement manuel du toit ouvrant : Le toit ouvrant peut passer en mode manuel en maintenant (1) pendant l'ouverture. Le toit ouvrant s'ouvre alors tant que le commutateur est maintenu. Appuyer puis relâcher à nouveau pour revenir au fonctionnement rapide.

Pare-soleil à commande électrique : Appuyer sur (2) pour ouvrir rapidement le pare-soleil. Appuyer sur pour fermer rapidement le pare-soleil. Appuyer à nouveau sur le commutateur pour arrêter le mouvement.

Le toit ouvrant ne peut être ni ouvert ni fermé si le véhicule présente une panne électrique.

Système d'inversion automatique

Le toit ouvrant possède un système d'inversion automatique qui est uniquement activé lors du fonctionnement du toit ouvrant en mode fermeture express.

Si le toit rencontre un obstacle pendant la fermeture express, le système d'inversion le détecte, arrête le toit et le rouvre.

Si le gel ou d'autres conditions empêchent la fermeture, neutraliser la fonction en fermant le toit en mode manuel. Pour arrêter le mouvement, relâcher le commutateur.

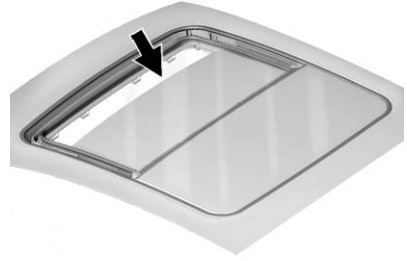

De la saleté et des débris peuvent s'accumuler sur le joint ou dans la glissière du toit ouvrant. Ceci peut causer un problème de fonctionnement ou de bruit du toit ouvrant. Le système d'écoulement d'eau peut également s'obstruer. Ouvrir périodiquement le toit ouvrant et retirer les obstacles ou les débris. Essuyer le joint du toit ouvrant et la zone d'étanchéité du toit avec un chiffon propre, du savon doux et de l'eau. Ne pas éliminer la graisse du toit ouvrant.

Si de l'eau s'écoule dans les gouttières, ceci est normal.

Sièges et dispositifs de retenue

Appuis-tête

Appuis-tête 59

Sièges avant

Réglage de siège 61
Réglage du support lombaire 61
Dossiers de siège inclinables 62
Sièges à mémoire 63
Sièges avant chauffés et ventilés 66

Sièges arrière

Sièges arrière 68
Accoudoir de siège arrière 70
Sièges arrière chauffés 70

Ceintures de sécurité

Ceintures de sécurité 71
Port correct des ceintures de sécurité 73
Ceinture à trois points 74
Utilisation de la ceinture de sécurité pendant la grossesse ... 78
Vérification du système de sécurité 79
Entretien des ceintures de sécurité 79
Remplacement de pièces du système de ceintures de sécurité après un accident 80

Système de coussin de sécurité gonflable

Système d'airbag 80
Où se trouvent les airbags ? 82
Quand un airbag doit-il se déployer ? 83
Qu'est-ce qui entraîne le déploiement d'un airbag ? 84
De quelle façon l'airbag retient-il ? 85
Que se passe-t-il après le déploiement d'un airbag ? 85
Système de détection de passager 86
Réparation d'un véhicule muni d'airbags 91
Ajout d'équipement à un véhicule muni d'airbags 91
Vérification du système d'airbag 92
Remplacement de pièces du système d'airbag après un accident 92

Sièges pour enfant

Grands enfants 93
Bébés et jeunes enfants 95
Systèmes de sécurité pour enfant 97
Où installer le siège d'enfant 99
Systèmes de siège d'enfant ISOFIX 105
Fixation des sièges pour enfant (Avec la ceinture de sécurité dans le siège arrière) 106
Fixation des sièges pour enfant (Avec la ceinture de sécurité dans le siège avant) 108

Appuis-tête

Les sièges avant du véhicule sont équipés d'appuie-têtes réglables aux positions d'assise extérieures.

⚠ Attention

Des appuie-têtes qui ne sont pas posés ou réglés de manière correcte peuvent contribuer à augmenter le risque de blessure au cou ou à la colonne vertébrale pour les occupants lors d'une collision. Ne pas conduire avant l'installation et le réglage des appuie-têtes pour tous les occupants.

Si votre véhicule est équipé d'appuie-tête arrière qui se rabat-tent, toujours les remettre en position droite lorsque le siège est occupé.

Régler l'appuie-tête de sorte que sa partie supérieure arrive au niveau du haut de la tête de l'occupant. Cette position réduit les risques de blessure à la nuque lors d'un accident.

Sièges avant

Les sièges avant du véhicule sont équipés d'appuie-têtes réglables aux positions d'assise extérieures.

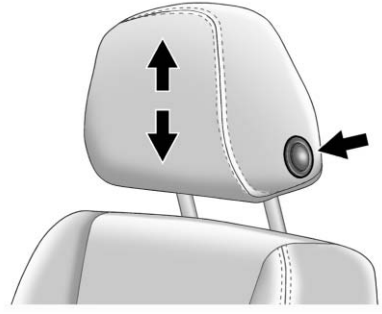

La hauteur des appuie-tête peut être réglée.

Pour lever ou abaisser l'appuie-tête, appuyer sur le bouton placé sur le côté de l'appuie-tête et tirer vers le haut ou pousser vers le bas l'appuie-tête, puis relâcher le bouton. Tirer et pousser sur l'appuie-tête après le relâchement du bouton pour confirmer le verrouillage.

Les appuie-tête latéraux des sièges avant ne sont pas amovibles.

Sièges arrière

Réglage des appuis-tête arrière

Les sièges arrière du véhicule sont équipés d'appuie-tête réglables aux positions d'assise extérieures.

La hauteur des appuie-tête peut être réglée. Tirer sur l'appuie-tête pour le monter. Tenter de déplacer l'appuie-tête pour s'assurer qu'il est verrouillé en place.

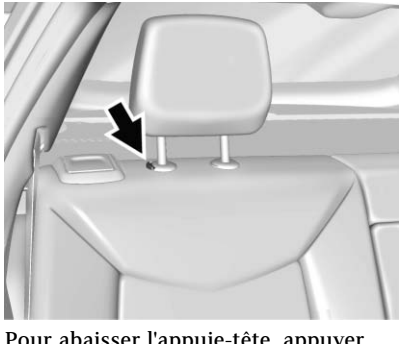

Pour abaisser l'appuie-tête, appuyer sur le bouton situé sur le haut du dossier et pousser l'appuie-tête vers le bas. Tenter de déplacer l'appuie-tête après avoir relâché le bouton pour s'assurer qu'il est verrouillé en place.

Rabattement de l'appuie-tête arrière

L'appui-tête peut être rabattu vers l'arrière pour permettre une meilleure visibilité lorsque le siège arrière n'est pas occupé.

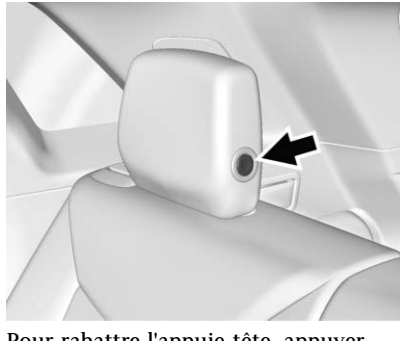

Pour rabattre l'appuie-tête, appuyer sur le bouton situé sur le côté de l'appuie-tête.

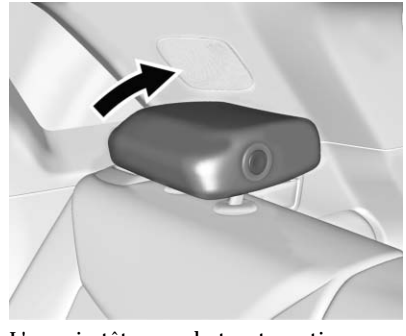

L'appuie-tête se rabat automatiquement vers l'arrière.

Lorsqu'un passager ou qu'un système de sécurité pour enfant occupe le siège, ramener toujours l'appuie-tête en position verticale. Tirer l'appuie-tête vers le haut et vers l'avant jusqu'à ce qu'il se verrouille. Pousser et tirer sur l'appui-tête pour s'assurer qu'il est correctement verrouillé.

Toujours régler l'appuie-tête de sorte que sa partie supérieure arrive au niveau du haut de la tête de l'occupant.

Les appuie-tête latéraux des sièges arrière extérieurs ne sont pas amovibles.

Sièges avant

Réglage de siège

⚠ Avertissement

Ne jamais tenter de régler le siège du conducteur en roulant, vous pourriez perdre le contrôle du véhicule. Régler uniquement le siège conducteur lorsque le véhicule est immobile.

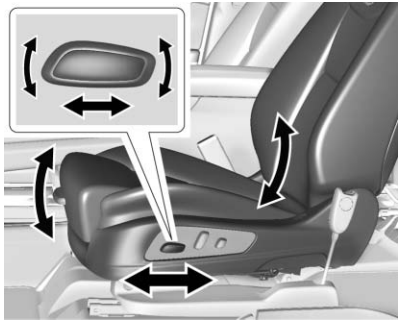

Pour régler un siège à commande électrique :

- Pour déplacer le siège vers l'avant ou l'arrière, glisser la commande vers l'avant ou vers l'arrière.
- Lever ou abaisser la partie avant du coussin de siège en déplaçant la partie avant de la commande vers le haut ou vers le bas.
- Lever ou abaisser l'ensemble de siège en déplaçant l'arrière de la commande vers le haut ou le bas.

Pour régler le dossier, voir *Dossiers de siège inclinables* ⇨ *62*.

Pour ajuster le soutien lombaire, se reporter à la rubrique *Réglage du support lombaire* ⇨ *61*.

Certains véhicules sont équipés d'un fonction qui active une vibration dans le siège de conducteur pour aider le conducteur à éviter les collisions. Voir *Systèmes d'assistance au conducteur* ⇨ *230*.

Réglage du support lombaire

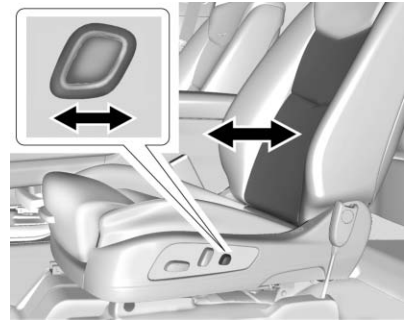

Maintenir enfoncée la commande vers l'avant pour augmenter le soutien ou vers l'arrière pour le réduire.

Dossiers de siège inclinables

⚠ Attention

Il peut être dangereux de s'asseoir en position inclinée lorsque le véhicule est en mouvement. Même si elles sont bouclées, les ceintures de sécurité ne peuvent pas jouer leur rôle.

La ceinture épaulière ne se trouvera pas contre votre corps. Au lieu de cela, elle est devant vous. En cas de collision, vous risquez de recevoir des blessures au cou ou autres lorsque vous rentrez en contact avec la ceinture.

La ceinture sous-abdominale peut remonter sur votre abdomen. Les forces de retenue agiront donc à cet endroit et non pas sur les os de bassin. Ceci peut causer de sérieuses blessures internes.

(Suite)

Attention (Suite)

Pour être bien protégé quand le véhicule est en mouvement, placer le dossier en position verticale.
Il faut se caler contre le dossier et porter convenablement la ceinture de sécurité.

Ne pas conduire avec le dossier de siège incliné.

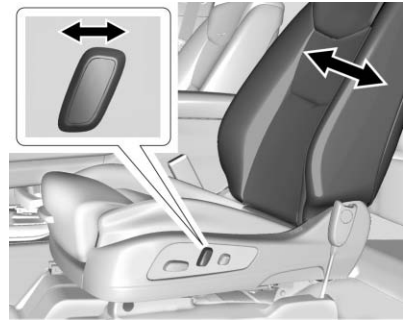

Pour régler :

- Incliner le haut de la commande vers l'arrière pour incliner le dossier.
- Incliner le haut de la commande vers l'avant pour redresser le dossier.

Sièges à mémoire

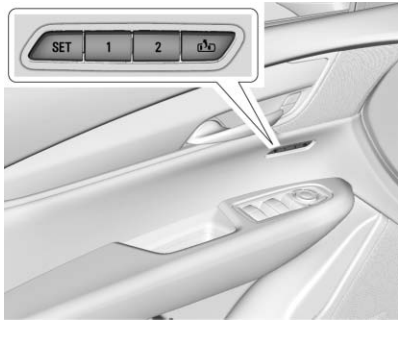

Sur les véhicules équipés, les sièges à mémoire permettent à deux conducteurs de mémoriser et rappeler chacun leur position de conduite et une position de sortie commune pour quitter le véhicule. Les positions d'autres équipements peuvent aussi être mémorisées, comme les rétroviseurs et le volant à réglage électrique, selon l'équipement. Les positions mémorisées sont reliées à l'émetteur RKE 1 ou 2 pour les rappels automatiques.

Avant l'enregistrement, régler la position de tous les équipements à mémoire disponibles. Mettre le contact et appuyer brièvement sur SET (réglage) : un bip sonore retentit. Appuyer alors immédiatement sans relâcher sur 1, 2 ou (sortie) sur la porte conducteur jusqu'à ce que deux bips sonores retentissent. Pour rappeler manuellement ces positions, appuyer sans relâcher sur 1, 2 ou jusqu'à ce que la position mémorisée soit atteinte.

Le véhicule identifie le numéro d'émetteur RKE du conducteur actuel (1–8). Voir *Utilisation du système « Remote Keyless Entry » (RKE) (« Accès à distance sans clé »)* ⇨ *28*. Seuls les émetteurs RKE 1 et 2 peuvent être utilisés pour les rappels de mémoire automatiques. Un message d'accueil indiquant le numéro d'émetteur pourra s'afficher sur le centre d'informations du conducteur (DIC) lors des quelques premiers cycles d'allumage après un changement d'émetteur. Pour que le rappel de mémoire automatique fonctionne correctement, enregistrer les positions sur le bouton de mémoire (1 ou 2) correspondant au numéro d'émetteur RKE affiché dans le message d'accueil du DIC. Il faut porter l'émetteur RKE correspondant en entrant dans le véhicule.

Réglages de personnalisation du véhicule

- Pour que le mouvement de rappel de mémoire automatique commence au démarrage du véhicule, sélectionner le menu Réglages, puis Véhicule, puis Confort et agrément, et enfin Rappel mémoire automatique. Sélectionner Activer ou Désactiver. Voir « Rappel de mémoire automatique », plus loin dans cette section.
- Pour commencer la manœuvre de rappel de sortie facile lorsque le contact est coupé et que la porte conducteur est ouverte, ou lorsque

le contact est coupé alors que la porte conducteur était déjà ouverte, sélectionner le menu Réglages, puis Véhicule, puis Confort et agrément, et enfin Options sortie facile. Sélectionner Activer ou Désactiver. Voir « Rappel de sortie facile », plus loin dans cette section.

- Se reporter à la rubrique *Personnalisation du véhicule* ⇨ *155* pour plus de renseignements sur les réglages.

Identification du numéro du conducteur

Pour identifier le numéro du conducteur :

1. Démarrer avec l'autre clé ou émetteur RKE. Le DIC doit afficher le numéro du conducteur : 1 ou 2. Couper le contact et retirer la clé ou l'émetteur RKE du véhicule.
2. Démarrer avec la clé ou l'émetteur RKE initial. Le DIC doit afficher l'autre numéro de conducteur, qui n'était pas affiché à l'étape 1.

Mémorisation des positions

Lire entièrement ces instructions avant de mémoriser les positions.

Pour mémoriser les positions de conduite préférées 1 et 2 :

1. Tourner le commutateur d'allumage en position contact ou ACC/ACCESSORY.

   Un message d'accueil peut être affiché sur le DIC et indiquer le numéro 1 ou 2 des rappels de mémoire.
2. Régler tous les équipements mémorisables disponibles à la position de conduite voulue.
3. Appuyer brièvement sur SET : un bip se fait entendre.
4. Appuyer immédiatement sans relâcher sur le bouton de mémoire 1 ou 2 correspondant au message d'accueil sur le DIC jusqu'à ce que deux bips sonores retentissent.

   S'il s'écoule trop de temps entre le relâchement du bouton SET et la pression sur 1, la position ne sera pas mémorisée et les deux bips ne retentiront pas. Répéter les étapes 3 et 4.

   1 ou 2 correspond au numéro du conducteur. Voir « Identification du numéro du conducteur » dans cette section.
5. Répéter les étapes 1–4 pour un second conducteur en utilisant 1 ou 2.

Pour mémoriser la position pour les fonctions et sortie facile, répéter les étapes 1–4 en utilisant . Cela mémorise la position pour sortir du véhicule.

Enregistre les positions de fonctionnalité de mémoire préférée pour 1 et 2 s'il y a un seul conducteur.

Rappel manuel des positions en mémoire

Appuyer sans relâcher sur 1, 2 ou pour rappeler les positions mémorisées précédemment.

Pour arrêter le mouvement de rappel manuel, relâcher 1, 2, ou . Le rappel peut aussi être arrêté par une

pression sur une commande de réglage électrique de siège, SET, de rétroviseur ou du volant de direction, si le véhicule est équipé d'un système de mémorisation. Le rétroviseur du côté conducteur ou passager peut être sélectionné.

Rappel de mémoire automatique

Le véhicule identifie le numéro de l'émetteur RKE du conducteur actuel (1–8). Voir *Utilisation du système « Remote Keyless Entry » (RKE) (« Accès à distance sans clé »)* ⇨ *28*. Si l'émetteur RKE est 1 ou 2 et si le Rappel de mémoire automatique est programmé dans la personnalisation du véhicule, les positions enregistrées sur le même bouton de mémoire 1 ou 2 sont automatiquement rappelées lorsque le contact est établi ou que le commutateur est tourné de la position contact coupé à ACC/ACCESSORY. Les émetteurs RKE 3–8 ne procurent pas de rappels de mémoire automatiques.

Pour sélectionner ou désélectionner le Rappel de mémoire automatique, voir « Réglages de personnalisation du véhicule » plus haut dans cette section et *Personnalisation du véhicule* ⇨ *155*.

La transmission doit être en position P (stationnement) pour l'amorçage du Rappel de mémoire automatique. Le Rappel de mémoire automatique se terminera si le sélecteur est sorti de P (stationnement) avant que la position mémorisée soit atteinte.

Pour arrêter le mouvement de rappel de mémoire automatique, couper le contact ou appuyer sur l'une des commandes de mémoire suivantes :

- Siège à commande électrique
- SET (régler), 1, 2 ou
- Rétroviseur électrique, avec rétroviseur côté conducteur ou passager sélectionné
- Volant de direction assistée, selon l'équipement.

Si la position de siège mémorisée n'est pas automatiquement rappelée ou si une position incorrecte est rappelée, le numéro d'émetteur RKE du conducteur (1 ou 2) ne correspond peut-être pas au numéro de bouton de mémoire sr lequel cette position a été mémorisée. Essayer de mémoriser la position sur l'autre bouton de mémoire ou essayer l'autre émetteur RKE.

Rappel de sortie aisée

Le rappel de sortie facile n'est pas lié à un émetteur RKE. La position mémorisée pour est utilisée pour tous les conducteurs. Pour sélectionner ou désélectionner le Rappel de sortie facile, voir « Réglages de personnalisation du véhicule » plus haut dans cette section et *Personnalisation du véhicule* ⇨ *155*.

Si la fonction est sélectionnée, la position enregistrée pour est automatiquement rappelée lorsqu'une des conditions suivantes est remplie :

- Le véhicule est arrêté et la porte du conducteur est ouverte dans un bref laps de temps.
- Le véhicule est arrêté avec la porte du conducteur ouverte.

Pour arrêter le mouvement de rappel de sortie facile, appuyer sur l'une des commande de mémoire suivantes :

- Siège à commande électrique

- SET (régler), 1, 2 ou
- Rétroviseur électrique, avec rétroviseur côté conducteur ou passager sélectionné
- Volant de direction assistée, selon l'équipement.

Obstacles

Si quelque chose a bloqué le siège du conducteur et/ou le volant de direction à réglage électrique pendant le rappel d'une position mémorisée, le rappel pourra s'interrompre. Enlever l'obstruction et faire une nouvelle tentative de rappel. Si la position mémorisée n'est toujours pas rappelée, contacter le concessionnaire pour une intervention.

Sièges avant chauffés et ventilés

⚠ Attention

Si la température change ou que la douleur sur la peau ne peut pas être ressentie, le chauffage de siège peut

(Suite)

Attention (Suite)

causer des brûlures. Pour réduire le risque de brûlures, faire preuve de prudence pour utiliser le siège chauffant, surtout sur de longues périodes. Ne placer sur le siège aucun objet isolant de la chaleur comme une couverture, un coussin ou tout objet similaire. Le chauffage de siège risquerait de surchauffer. Un chauffage de siège surchauffé peut causer des brûlures et endommager le siège.

Selon l'équipement, les boutons se trouvent à côté des commandes de climatisation sur la console centrale. Le contact doit être mis.

Appuyer sur ou sur pour chauffer le coussin de siège du conducteur ou du passager.

Appuyer sur ou sur pour ventiler le siège conducteur ou passager.

Presser une fois le bouton pour le réglage le plus élevé. À chaque pression du bouton, le siège passera au réglage immédiatement inférieur, puis à la coupure. Les témoins près des boutons indiquent trois pour le réglage le plus élevé et un pour le réglage le plus bas. Si les sièges avant chauffants sont en position haute, le niveau peut être abaissé automatiquement après 30 minutes environ.

Lorsque cette fonction est désactivée, les symboles de siège chauffant et ventilé sur les boutons sont blancs. Un siège ventilé possède un ventilateur qui refoule ou aspire l'air à travers le siège. L'air n'est pas refroidi. Lorsqu'un chauffage de siège est en

marche, le symbole devient rouge. Lorsque la ventilation de siège est en activée, le symbole devient bleu.

Le réchauffement du siège du passager peut prendre plus de temps.

Sièges chauffés et ventilés automatiques

Si le véhicule est équipé de sièges à chauffage ou ventilation automatique et si le contact est établi, cette fonction activera automatiquement le chauffage ou la ventilation des sièges au niveau requis par la température intérieure du véhicule.

Le niveau actif élevé, moyen ou hors fonction des sièges chauffants ou ventilés est signalé par les boutons manuels de sièges chauffants et ventilés sur le bloc central. Utiliser les boutons manuels des sièges chauffants et ventilés du bloc central pour désactiver le chauffage ou la ventilation automatique des sièges. Si le siège passager n'est pas occupé, la fonction de chauffage ou de ventilation automatique de ce siège n'est pas activée. La fonction de chauffage et de ventilation automatique des sièges peut être programmée de façon à être toujours activée lors du démarrage du véhicule. Si le véhicule est équipé d'un volant chauffant, son activation suivra celle des sièges chauffants automatiques et le témoin de volant chauffant suivra l'état du chauffage du volant.

Voir *Personnalisation du véhicule* ⇨ *155*.

Sièges chauffants et ventilés - Démarrage à distance

Selon l'équipement, les sièges chauffants s'activent automatiquement pendant un démarrage à distance si la température extérieure est basse et la ventilation des sièges s'activera automatiquement si la température extérieure est élevée. Selon l'équipement, le chauffage du volant s'activera automatiquement pendant un démarrage à distance si la température extérieure est basse. Les témoins de sièges chauffés et ventilés et celui du volant chauffant ne s'allumeront peut-être pas pendant cette opération.

Les sièges chauffants et ventilés et le volant chauffant peuvent se désactiver lors du démarrage du véhicule. Ces fonctions peuvent être sélectionnées manuellement une fois le contact établi.

Les performances de température d'un siège inoccupé peuvent être réduites. C'est normal.

Le chauffage ou la ventilation des sièges ne s'allument pas lors d'un démarrage à distance, sauf si la fonction a été activée dans le menu de personnalisation du véhicule. Voir les rubriques *Démarrage à distance du véhicule* ⇨ *34* et *Personnalisation du véhicule* ⇨ *155*.

Sièges arrière

Rappel de siège arrière

Selon l'équipement, le message REAR SEAT REMINDER LOOK IN REAR SEAT (siège arrière, rappel de regarder sur le siège arrière) s'affiche sous certaines conditions indiquant qu'il peut avoir un passager ou quelque chose sur le siège arrière. Vérifier avant de quitter le véhicule.

Cette fonctionnalité sera activée lorsqu'une porte de la deuxième rangée est ouverte alors que le véhicule est en marche ou jusqu'à 10 minutes avant que le véhicule soit mis en marche. Ce sera une alerte lorsque le véhicule est coupé. L'alerte ne détecte pas directement les objets sur le siège arrière, sous certaines conditions, elle détecte lorsqu'une porte arrière est ouverte ou fermée, indiquant qu'il y a quelque chose sur le siège arrière.

La fonctionnalité est activée une fois uniquement, chaque fois que le véhicule est activé et coupé. Il est nécessaire d'effectuer une réactivation ben ouvrant et fermant les portes de la deuxième rangée. Une alerte peut se produire, même s'il n'y a rien sur le siège arrière, par exemple, si un enfant entre par la porte arrière et quitte le véhicule sans que le véhicule ait été coupé.

La fonctionnalité peut être activée ou désactivée. Voir *Personnalisation du véhicule* ⇨ *155*.

Réglage du siège arrière

Les sièges de deuxième rangée coulissent vers l'avant pour obtenir plus d'espace.

Pour régler la position des sièges, soulever le levier sous les coussin de siège et faire coulisser le siège vers l'avant ou vers l'arrière.

Inclinaison du dossier

Pour incliner le dossier de siège :

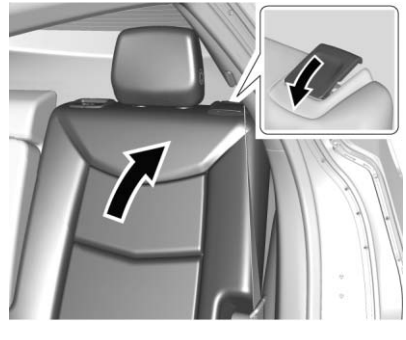

1. Tirer la poignée du dossier de siège inclinable.
2. Déplacer le dossier de siège à la position désirée et relâcher la poignée pour verrouiller le dossier de siège en place.
3. Pousser et tirer sur le dossier pour s'assurer qu'il est correctement verrouillé.

Inclinaison du dossier

Chaque côté du dossier peut être replié pour augmenter l'espace de chargement. Rabattre un dossier de siège uniquement lorsque le véhicule se trouve à l'arrêt.

Avertissement

Replier un siège arrière avec les ceintures de siège toujours bouclées peut endommager le siège ou les ceintures de siège. Toujours défaire les ceintures de siège et les remettre dans leurs positions normales rangées avant de replier le siège arrière.

Pour rabattre le dossier de siège :

1. Rabattre l'appuie-tête. Voir *Appuis-tête* ⇨ *59*.

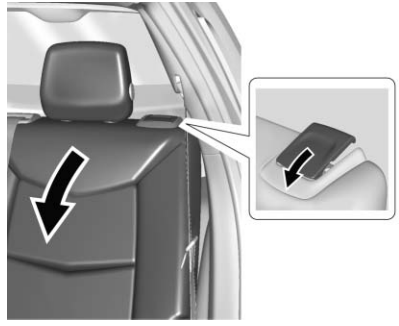

2. Tirer la poignée en haut du dossier de siège pour le déverrouiller.
3. Rabattre le dossier vers l'avant.

   Répéter les étapes pour replier l'autre dossier de siège, le cas échéant.

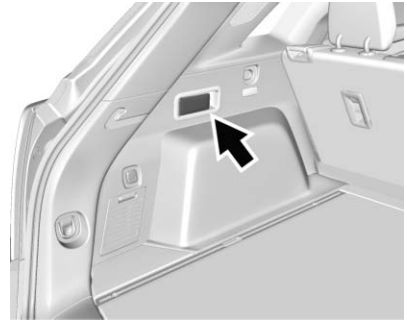

Côté conducteur illustré, côté passager similaire

Les dossiers de sièges arrière peuvent également se replier vers l'avant en tirant les leviers sur l'un des côtés de l'espace de chargement arrière.

Redressement du dossier

⚠ Avertissement

Si l'un des dossiers de siège n'est pas bloqué, il risque de se déplacer vers l'avant lors d'un arrêt brusque ou d'un accident. Cela pourrait causer des blessures à la personne

(Suite)

Avertissement (Suite)

assise à cet endroit. Appuyer et tirer toujours sur les dossiers afin de s'assurer qu'ils sont bien verrouillés.

⚠ Attention

Une ceinture de sécurité qui n'est pas correctement passée, bouclée ou qui est vrillée peut ne pas fournir la protection nécessaire en cas de collision. La personne portant la ceinture de sécurité peut être gravement blessée. Après avoir relevé le dossier de siège arrière, toujours vérifier que les ceintures de sécurité sont correctement passées et bouclées et qu'elles ne sont pas vrillées.

Pour relever un dossier de siège :

1. Relever le dossier et le pousser vers l'arrière pour le verrouiller en place.
2. Ramener l'appuie-tête en position verticale. Voir *Appuis--tête* ⇨ *59*.
3. Pousser et tirer le haut du dossier pour s'assurer qu'il est parfaitement verrouillé.
4. Répéter les étapes pour relever l'autre dossier si nécessaire.

Quand le siège n'est pas utilisé, il doit être maintenu bloqué en position verticale.

Accoudoir de siège arrière

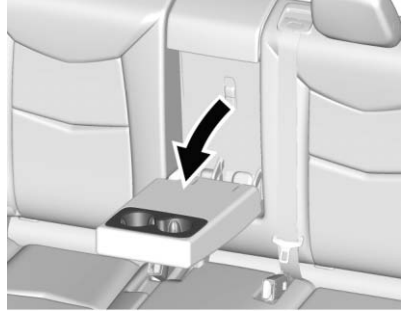

Le siège arrière est équipé d'un accoudoir au centre. Abaisser l'accoudoir pour accéder aux porte-gobelets.

Pour le rabattre, relever l'accoudoir et le pousser vers l'arrière jusqu'à ce qu'il affleure le dossier de siège.

L'accoudoir peut également avoir des commandes pour le Infotainment System. Se reporter au manuel d'info-divertissement.

Sièges arrière chauffés

⚠ Attention

Si la température change ou que la douleur sur la peau ne peut pas être ressentie, le chauffage de siège peut causer des brûlures. Voir Attention sous *Sièges avant chauffés et ventilés* ⇨ *66*.

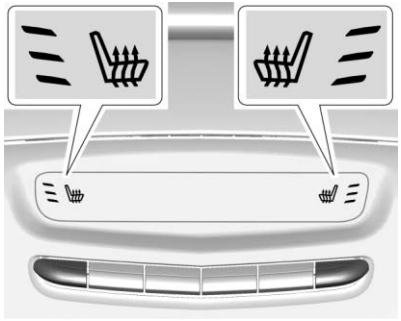

Selon l'équipement, les boutons se trouvent sur l'arrière de la console centrale.

Contact mis, appuyer sur ou pour réchauffer l'assise de siège extérieur gauche ou droit. Sur les véhicules sans commandes de climatisation arrière, un témoin sur le bouton s'allume lorsque le siège chauffant est activé. Sur les véhicules avec commandes de climatisation arrière, un témoin sur l'écran de commande de climatisation apparaît lorsque cette fonction est activée.

Sur les véhicules sans commandes de climatisation arrière, mais équipés de sièges chauffants à l'arrière, appuyer à nouveau sur le bouton pour désactiver cette fonction. Le témoin du bouton s'éteindra. Sur les véhicules avec commandes de climatisation arrière, cette fonction s'active au réglage maximal. À chaque pression du bouton, le siège chauffant passera au réglage immédiatement inférieur, puis à la coupure. Trois diodes indiquent le niveau le plus élevé et une le niveau le plus bas. Si les sièges chauffants sont sur haut, le niveau peut s'abaisser automatiquement après environ 30 minutes.

Ceintures de sécurité

Cette section décrit la bonne utilisation des ceintures de sécurité et certaines choses à ne pas faire.

⚠ Attention

Ne pas laisser monter quiconque dans le véhicule si une ceinture de sécurité ne peut pas être correctement portée. Lors d'un accident, si les occupants d'un véhicule ne portent pas leur ceinture de sécurité, les blessures peuvent s'avérer bien pire que s'ils portaient leur ceinture de sécurité. Ils risquent d'être blessés gravement ou mortellement en heurtant des objets à l'intérieur du véhicule avec plus de force ou en étant éjectés du véhicule. De plus, toute personne qui n'a pas mis sa ceinture de sécurité peut heurter d'autres passagers dans le véhicule.

(Suite)

Attention (Suite)

Il est extrêmement dangereux de circuler avec un passager se trouvant dans la zone de chargement, interne ou externe, du véhicule. En cas d'accident, les passagers se trouvant dans ces zones courent le plus grand risque de blessure ou de mort. Ne laisser aucun passager occuper un emplacement du véhicule dépourvu de siège et de ceinture de sécurité.

Toujours porter une ceinture de sécurité et s'assurer que tous les passagers sont également bien attachés.

Ce véhicule est équipé de témoins rappelant aux occupants de boucler la ceinture de sécurité. Voir *Rappels de ceintures de sécurité* ⇨ *137*.

Pourquoi les ceintures de sécurité fonctionnent

Lorsque vous conduisez un véhicule, vous voyagez aussi vite que le véhicule. Si le véhicule s'arrête brutalement, vous continuez d'avancer jusqu'à ce que quelque chose vous arrête. Cela peut être le pare-brise, le tableau de bord ou les ceintures de sécurité !

Lorsque vous portez votre ceinture de sécurité, vous ralentissez en même temps que le véhicule. Il vous faut plus de temps pour vous arrêter car vous vous arrêtez sur une plus longue distance et, lorsqu'elles portées correctement, les os les plus robustes supportent les forces exercées par les ceintures de sécurité. C'est pourquoi le port des ceintures de sécurité est si logique.

Questions et réponses au sujet des ceintures de sécurité

Q: Est-ce que je risque de rester coincé dans le véhicule après un accident si je porte une ceinture de sécurité ?

A: Vous *pourriez* l'être, que vous portiez une ceinture de sécurité ou non. Vos chances de demeurer conscient durant et après un accident, de sorte que vous *puissiez* vous détacher et quitter le véhicule, sont *plus* élevées si vous êtes attaché.

Q: Si mon véhicule est équipé d'airbags, pourquoi dois-je porter une ceinture de sécurité ?

A: Les airbags ne sont que des systèmes complémentaires. Ils fonctionnent *avec* les ceintures de sécurité — et ne les remplacent pas. Que des airbags soient fournis ou non, tous les occupants doivent

tout de même s'attacher pour bénéficier de la meilleure protection.

Ainsi, presque partout, la loi rend le port de la ceinture de sécurité obligatoire.

Port correct des ceintures de sécurité

Cette section ne concerne que les personnes de taille adulte.

Des recommandations spéciales s'appliquent aux ceintures de sécurité et aux enfants et les règles sont différentes pour les enfants de petite taille et les bébés. Si un enfant doit être transporté dans le véhicule, voir *Grands enfants* ⇨ *93* ou *Bébés et jeunes enfants* ⇨ *95*. Suivre ces règles pour la protection de chacun.

Il est très important que tous les passagers aient leurs ceintures de sécurité bouclées. Les statistiques montrent que, en cas de collision, les personnes n'ayant pas bouclé leurs ceintures de sécurité sont plus souvent blessées que celles qui portent des ceintures de sécurité.

Il y a des choses importantes à savoir sur le port correct d'une ceinture de sécurité.

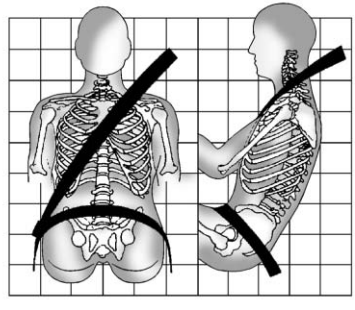

- S'asseoir droit et toujours garder les pieds au sol devant.
- Toujours utiliser la boucle correspondant à votre place assise.
- La sangle abdominale doit être ajustée le plus bas possible sur le bassin, juste au-dessus des cuisses. Cette position permet de répartir la force de la ceinture sur les os solides du bassin en cas de collision et les risques de glisser sous la sangle abdominale sont ainsi diminués. En cas de glissement sous la ceinture, l'abdomen absorberait la pression de la ceinture. Cela pourrait entraîner des blessures graves, voire mortelles.
- La sangle thoracique doit passer par-dessus l'épaule et à travers la poitrine. Ce sont ces parties du corps qui peuvent le mieux absorber les forces de retenue de la ceinture. La sangle thoracique se bloque lors d'un arrêt soudain ou d'une collision.

⚠ Attention

Vous pouvez être blessé gravement ou mortellement si vous ne portez pas votre ceinture de sécurité correctement.

- Ne laisser jamais la sangle abdominale ni la sangle thoracique desserrées ou tordues.
- Ne jamais porter la sangle thoracique sous les deux bras ou derrière le dos.

(Suite)

Attention (Suite)

- Ne jamais faire passer la sangle abdominale ou la sangle thoracique sur un accoudoir.

Ceinture à trois points

Toutes les positions d'assise du véhicule sont dotées d'une ceinture à trois points.

Les instructions suivantes expliquent comment porter correctement la ceinture à trois points.

1. Régler le siège, si celui-ci est réglable, de manière à pouvoir s'asseoir droit. Pour voir comment procéder, se reporter à « Sièges » dans l'index.

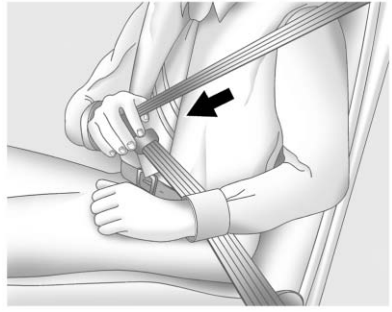

2. Saisir la plaque de blocage et tirer la ceinture en travers. Ne pas la laisser se vriller.

   La ceinture à trois points peut se bloquer si elle est tirée très rapidement. Si ceci se produit, laisser revenir légèrement la ceinture en arrière pour la débloquer. Tirer ensuite plus lentement la ceinture en travers.

   Si la sangle épaulière de la ceinture d'un passager avant est complètement extraite, le dispositif de blocage du siège d'enfant peut être engagé. Si ceci se produit, laisser la ceinture revenir entièrement en arrière et recommencer.

   L'engagement du dispositif de blocage de siège d'enfant à la position avant extérieure peut affecter le système de détection de passager. Voir *Système de détection de passager* ⇨ *86*.

   Si la sangle se bloque dans la plaque de verrouillage avant d'atteindre la boucle, incliner la plaque de verrouillage à plat pour déverrouiller.

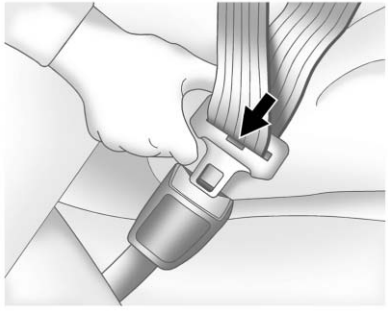

3. Enfoncer le verrou plat dans la serrure jusqu'à ce qu'elle se verrouille.

   Tirer le verrou plat vers le haut pour vous assurer qu'elle est fixée.

   Positionner le bouton de déblocage de la boucle de manière à pouvoir détacher rapidement la ceinture en cas de besoin.

4. Si le véhicule est doté d'un dispositif de réglage de hauteur de sangle thoracique, le déplacer à la hauteur adéquate. Se reporter à «Sangle thoracique réglable en hauteur» plus loin dans cette section pour des instructions d'utilisation et d'importantes informations relatives à la sécurité.

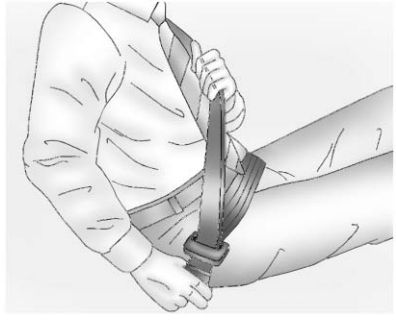

5. Pour serrer la sangle sous-abdominale, tirer la sangle thoracique vers le haut.

Pour détacher la ceinture, appuyer sur le bouton situé sur la serrure. La ceinture devrait revenir à sa position de rangement.

Toujours laisser s'enrouler lentement la ceinture de sécurité. Si la sangle de ceinture de sécurité s'enroule rapidement, l'enrouleur peut se bloquer et la ceinture ne pourra pas se dérouler. Dans ce cas, extraire fermement la ceinture de sécurité en ligne droite pour débloquer la sangle, puis la relâcher. Si la sangle reste bloquée dans l'enrouleur, consultez votre concessionnaire.

Avant de fermer une porte, vérifier si la ceinture de sécurité ne risque pas d'être coincée. Si une porte est fermée sur une ceinture de sécurité, le véhicule et la ceinture peuvent être endommagés.

Sangle thoracique réglable en hauteur

Le véhicule est équipé d'un dispositif de réglage de hauteur de sangle thoracique pour le conducteur et le passager avant externe.

Ajuster la hauteur de manière à ce que la sangle thoracique reste sur l'épaule. La ceinture doit être portée proche du cou, sans le toucher.
Un réglage incorrect de la hauteur de la sangle thoracique pourrait réduire l'efficacité de la ceinture de sécurité en cas d'accident. Voir *Port correct des ceintures de sécurité* ⇨ *73*.

Déplacer le dispositif de réglage de la hauteur vers le haut jusqu'à la position voulue en poussant vers le haut sur le dispositif de réglage.

Appuyer sur le bouton pour baisser le réglage de la hauteur. Lorsque le dispositif de réglage est réglé à la position désirée, essayer de le déplacer vers le bas sans presser les boutons afin de vérifier s'il est bien verrouillé.

Système de tension automatique de ceinture de sécurité

Le véhicule peut être équipé du système de tension automatique de ceinture de sécurité.

Chaque fois que le véhicule est démarré avec les ceintures de sécurité avant bouclées, le système s'active une fois pour serrer les ceintures de sécurité lorsque la vitesse d'avance du véhicule dépasse le seuil de l'activation.

Le système s'active également pendant un freinage d'urgence et/ou des manœuvres de conduite brusques et se relâche lorsque les conditions de conduite redeviennent normales.

Le système ne s'activera pas si le système de commande antipatinage / Electronic Stability Control ne fonctionne pas correctement. Voir *Contrôle antipatinage/Electronic Stability Control* ⇨ *215*. En cas de problème avec le système de tension automatique de ceinture de sécurité, un message s'affiche sur le centre d'informations du conducteur (DIC). Si un message indiquant que le système n'est pas disponible ou qu'une intervention est nécessaire, consulter un concessionnaire. Les autres fonctions de la ceinture de sécurité ne sont pas affectées par le système de tension automatique de ceinture de sécurité.

Prétendeurs de ceintures de sécurité

Ce véhicule est doté de prétendeurs de ceintures de sécurité pour les occupants latéraux avant. Bien que les prétendeurs de ceinture de sécurité soient invisibles, ils font partie de l'ensemble ceinture de sécurité. Ils peuvent contribuer à tendre les ceintures de sécurité au cours des premières phases d'une collision frontale, quasi frontale ou arrière modérée à grave si les conditions de seuil pour l'activation du prétendeur sont rencontrées. Les prétendeurs de ceinture de sécurité peuvent également contribuer à tendre les ceintures de sécurité en cas de collision latérale ou de tonneau.

Les prétensionneurs ne fonctionnent qu'une seule fois. Si les prétendeurs sont activés lors d'une collision, les prétendeurs et probablement d'autres composants du système de ceinture de sécurité devront être remplacés. Voir *Remplacement de pièces du système de ceintures de sécurité après un accident ⇨ 80.*

Ne pas s'asseoir sur la ceinture de sécurité extérieure lors de l'entrée ou de la sortie du véhicule ou à tout autre moment lors de l'utilisation du siège. S'asseoir sur la ceinture de sécurité peut endommager la sangle et les fixations.

Guides de confort de ceinture de sécurité arrière

⚠ Attention

Une ceinture de sécurité qui n'est pas correctement portée peut ne pas fournir la protection nécessaire en cas de collision. La personne portant la ceinture de sécurité peut être gravement blessée. La sangle thoracique doit passer par-dessus l'épaule et à travers la poitrine. Ce sont ces parties du corps qui peuvent le mieux absorber les forces de retenue de la ceinture.

Les guides le confort de ceinture de sécurité arrière peuvent améliorer le confort de sécurité pour les enfants qui ne sont plus en âge de s'asseoir sur les sièges réhausseurs et pour certains adultes. Lorsqu'il est installé sur une ceinture épaulière, le guide de confort positionne la sangle thoracique à l'écart du cou et de la tête.

Ce véhicule sera doté de guides de confort de ceinture de sécurité arrière pour les sièges de position extérieure.

Pour l'installer :

1. Retirer le guide de sa pochette de rangement située sur le côté du siège.

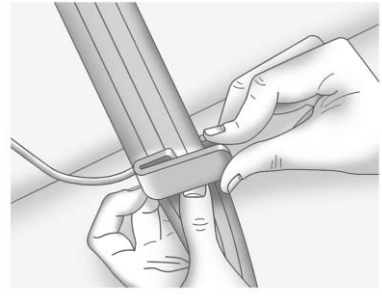

2. Placer le guide sur la ceinture et introduire les deux bords de la ceinture dans les encoches du guide.

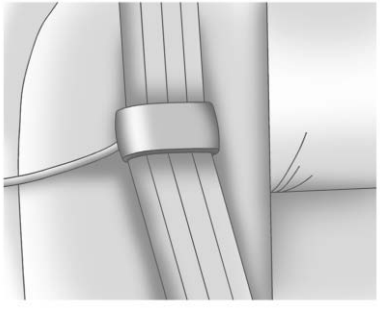

3. Veiller à ce que la ceinture ne soit pas tordue et repose à plat. Le cordon élastique doit être derrière la ceinture de sécurité avec le guide en plastique sur le devant.

4. Boucler, positionner et détacher la ceinture de sécurité comme décrit précédemment dans cette section. S'assurer que la partie thoracique de la ceinture repose sur l'épaule et n'en tombe pas. La ceinture doit être portée proche du cou, sans le toucher.

Pour enlever et ranger le guide de confort, presser les bords de la ceinture l'un contre l'autre pour pouvoir extraire la ceinture du guide. Ramener le guide en le glissant dans sa pochette de rangement située sur le côté du dossier de siège.

Utilisation de la ceinture de sécurité pendant la grossesse

Les ceintures de sécurité protègent tout le monde, y compris les femmes enceintes. Comme tous les autres occupants du véhicule, elles risquent d'être gravement blessées si elles n'en portent pas.

Une femme enceinte devrait porter une ceinture à trois points et la sangle sous-abdominale devrait être portée sous le ventre aussi bas que possible tout au long de la grossesse.

La meilleure façon de protéger le fœtus est de protéger la mère. Quand la ceinture de sécurité est portée correctement, il est vraisemblable que le fœtus ne sera pas blessé lors d'une collision. Pour les femmes enceintes, comme pour tout le monde, le secret de l'efficacité des ceintures de sécurité est de les porter correctement.

Vérification du système de sécurité

Vérifier périodiquement le rappel de ceintures de sécurité, les sangles de ceintures, les boucles, les languettes, les enrouleurs, les dispositifs de réglage de hauteur des ceintures diagonales (selon l'équipement) et les ancrages des ceintures de sécurité pour s'assurer qu'ils sont tous en bon état. Vérifier s'il a des pièces endommagées ou mal fixées sur la ceinture de sécurité qui pourraient l'empêcher de fonctionner correctement.
Contacter le concessionnaire pour effectuer les réparations nécessaires.
Des ceintures de sécurité effilochées ou déchirées ne pourront pas assurer une protection adéquate en cas de collision. Elles peuvent se déchirer sous les forces d'impact. Si une ceinture est déchirée ou effilochée, la faire remplacer immédiatement.

Vérifier que le témoin de rappel de ceinture de sécurité fonctionne correctement. Voir *Rappels de ceintures de sécurité* ⇨ *137*.

Maintenir les ceintures de sécurité propres et sèches. Voir *Entretien des ceintures de sécurité* ⇨ *79*.

Entretien des ceintures de sécurité

Maintenir les ceintures de sécurité propres et sèches.

⚠ Attention

Ne pas décolorer ou teindre les sangles de ceintures de sécurité. Cela risque de considérablement affaiblir les sangles. Lors d'une collision, elles pourraient ne pas fournir une protection adéquate. Utiliser uniquement du savon doux et de l'eau tiède pour nettoyer et rincer

(Suite)

Attention (Suite)

les sangles de ceintures de sécurité. Laisser sécher les sangles avant d'utiliser les ceintures de sécurité.

Les ceintures de sécurité doivent être correctement soignées et entretenues.

Les fixations des ceintures de sécurité doit être conservées sèches et exemptes de poussière ou de débris. Si nécessaire les surfaces dures extérieures et les sangles de ceintures de sécurité doivent être légèrement nettoyées avec de l'eau et un savon doux. Vérifier que le mécanisme ne présente pas trop de poussière ou de débris. En cas de présence de poussière ou de débris, veuillez contacter le concessionnaire.
Les pièces peuvent avoir besoin d'être remplacées pour assurer le bon fonctionnement du système.

Remplacement de pièces du système de ceintures de sécurité après un accident

⚠ Attention

Une collision peut endommager les ceintures de sécurité du véhicule. Un système de ceinture de sécurité endommagé risque de ne pas protéger la personne qui l'utilise en cas d'accident, ce qui peut entraîner des blessures graves, voire la mort. Pour s'assurer que les systèmes de ceinture de sécurité fonctionnent correctement après un accident, les faire inspecter et faire effectuer tous les remplacements nécessaires dès que possible.

Après une légère collision, le remplacement des ceintures de sécurité n'est peut-être pas nécessaire. Mais les ensembles de ceinture de sécurité qui ont été utilisés lors de la collision peuvent avoir été endommagés ou déformés. Contacter un concessionnaire pour la vérification ou le remplacement des ensembles de ceinture de sécurité.

De nouvelles pièces et des réparations peuvent être nécessaires même si le système de ceintures de sécurité n'a pas été utilisé au moment de l'accident.

Faire vérifier les prétendeurs de ceinture de sécurité si le véhicule a été impliqué dans un accident, ou si le témoin de disponibilité d'airbag reste allumé après le démarrage du véhicule ou en roulant. Voir *Témoin de disponibilité de sac gonflable* ⇨ *138*.

⚠ Avertissement

Les procédures de sécurité doivent toujours être respectées lors de la mise au rebut du véhicule ou de composants de celui-ci. La mise au rebut doit toujours être assurée par un centre de service agréé afin de contribuer à la protection de l'environnement et de votre santé.

Système de coussin de sécurité gonflable

Système d'airbag

Le véhicule est doté des airbags suivants :

- Un airbag frontal pour le conducteur
- Un sac gonflable frontal de passager avant extérieur
- Un airbag conducteur de protection des genoux
- Un airbag latéral intégré au siège pour le conducteur
- Un sac gonflable d'impact latéral de siège pour le passager avant extérieur
- Un airbag rideau pour le conducteur et le passager assis directement derrière le conducteur
- Un airbag de longeron de toit pour le passager avant extérieur et pour le passager assis directement derrière le passager avant extérieur

Tous les sacs gonflables du véhicule possèdent le mot AIRBAG sur le garnissage ou sur une étiquette, près de l'ouverture de déploiement.

Pour les sacs gonflables frontaux, le mot AIRBAG se trouve au centre du volant pour le conducteur et sur le tableau de bord, pour le passager avant extérieur.

Pour les airbags de protection des genoux, le mot AIRBAG se situe sur la partie inférieure du tableau de bord.

Pour les airbags d'impact latéral de siège, le mot AIRBAG se trouve sur le côté du siège le plus près de la porte.

Pour l'airbag rideau, le mot AIRBAG se trouve sur le plafond ou le garnissage.

Les airbags sont conçus pour renforcer la protection fournie par les ceintures de sécurité. Même si les airbags actuels sont également conçus pour réduire les risques de blessures dues à la force de déploiement du sac, tous les airbags doivent se déployer très rapidement pour être efficaces.

Voici ce que vous devez savoir à propos des airbags :

⚠ Attention

Vous pouvez être grièvement blessé ou tué dans un accident si vous ne portez pas votre ceinture de sécurité, et ce même si le véhicule est équipé d'airbags. Les airbags sont conçus pour fonctionner avec les ceintures de sécurité et non pas pour les remplacer. En outre, les airbags ne sont pas conçus pour se déployer à chaque accident. Dans certains accidents, les ceintures de sécurité sont le seul moyen de retenue. Voir *Quand un airbag doit-il se déployer ?* ⇨ *83*.

Porter une ceinture de sécurité lors d'une collision réduira la possibilité de heurter des objets à l'intérieur du véhicule ou d'être éjecté du véhicule. Les airbags sont des « systèmes de protection supplémentaires » qui complètent les ceintures de sécurité. Tous les occupants doivent porter correctement une ceinture de sécurité, qu'ils disposent ou non d'un airbag chacun.

⚠ Attention

Du fait que les coussins gonflables se gonflent avec beaucoup de force et plus vite qu'un clignement d'œil, toute personne assise contre ou très près d'un coussin gonflable peut être blessée grièvement ou mortellement lorsqu'il se déploie. Eviter de s'asseoir inutilement près d'un airbag ; par exemple, en s'asseyant près du bord du siège ou en se penchant en avant. Les ceintures de sécurité contribuent à maintenir les occupants en position avant et pendant une collision. Toujours porter une ceinture de sécurité, même avec des airbags. Le conducteur doit s'asseoir le plus en arrière possible, tout en gardant la maîtrise du véhicule. Les ceintures de sécurité et les airbags passagers des places latérales avant sont plus efficaces quand les occupants sont assis bien droits contre le dossier, avec les deux pieds sur le plancher.

(Suite)

Attention (Suite)

Les occupants assis à proximité des airbags latéraux intégrés aux sièges et/ou des airbags rideaux ne devraient pas s'appuyer ou s'assoupir contre les portes ou les vitres latérales.

⚠ Attention

Les enfants assis contre ou très près d'un airbag lorsqu'il se déploie peuvent être grièvement blessés ou tués. Toujours attacher correctement les enfants dans un véhicule. Pour savoir comment, voir *Grands enfants* ⇨ *93* ou *Bébés et jeunes enfants* ⇨ *95*.

Un témoin de disponibilité d'airbag figure sur le combiné d'instruments et affiche le pictogramme d'airbag. Le système contrôle les dysfonctionnements du système électrique de l'airbag. Le témoin indique la présence d'un problème électrique. Se reporter à *Témoin de disponibilité de sac gonflable* ⇨ *138* pour de plus amples informations.

Où se trouvent les airbags ?

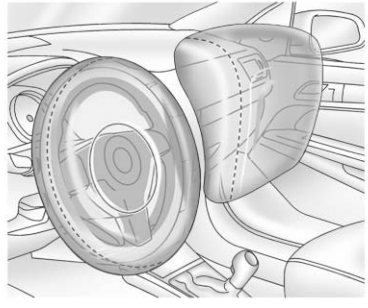

Le coussin gonflable frontal du conducteur se trouve au centre du volant de direction.

L'airbag frontal du passager extérieur avant se trouve dans le tableau de bord côté passager.

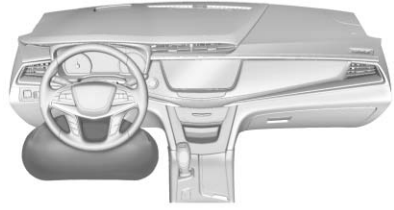

L'airbag de protection des genoux se trouve sous la colonne de direction.

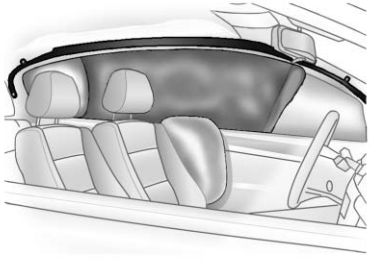

Côté conducteur illustré, côté passager similaire

Les airbags latéraux intégrés aux sièges du conducteur et du passager extérieur avant se trouvent sur les côtés des dossiers de siège les plus proches des portes.

Les airbags rideaux du conducteur, du passager extérieur avant et des passagers extérieurs de la deuxième rangée de sièges se trouvent dans le plafond surmontant les vitres latérales.

⚠ Avertissement

Si quelque chose se trouve entre un occupant et l'airbag, ceci risque de nuire au déploiement de l'airbag ou de projeter l'objet sur cette personne et causer des blessures graves ou même la mort. Le chemin de déploiement d'un airbag doit toujours être dégagé. Ne rien mettre entre un occupant et l'airbag et ne rien attacher ou fixer sur le volant ou sur ou près d'un couvercle d'airbag.

Ne pas utiliser d'accessoires de siège pouvant empêcher le déploiement correct d'un airbag latéral intégré au siège.

Ne rien fixer au toit d'un véhicule équipé d'airbags rideaux en faisant passer une corde ou une attache par la porte ou l'ouverture de la vitre. Ceci bloquerait le passage du déploiement de l'airbag rideau.

Quand un airbag doit-il se déployer ?

Ce véhicule est doté d'airbags. Voir *Système d'airbag* ⇨ *80*. Les airbags sont conçus pour se déployer, si l'impact dépasse le seuil de déploiement du système d'airbag spécifique. Les seuils de déploiement sont utilisés pour prédire si la sévérité d'une collision justifie le déploiement des airbags afin de contribuer à la protection des occupants. Le véhicule est doté de capteurs électroniques qui facilitent la détermination de la sévérité de l'impact. Les seuils de déploiement peuvent également varier en fonction de la conception spécifique du véhicule.

Les airbags frontaux sont conçus pour se gonfler en cas de collision frontale ou quasi frontale modérée à grave, afin d'aider à réduire le risque de blessures graves, principalement à la tête et au thorax du conducteur ou du passager avant extérieur.

Le fait que les airbags frontaux se déploient ou devraient se gonfler n'est pas basé prioritairement sur la vitesse à laquelle se déplace le véhicule. Elle

dépend de ce qui est heurté, de la direction de l'impact et de la vitesse de ralentissement du véhicule.

Les sacs gonflables frontaux peuvent se gonfler à différentes vitesses de collision selon que le véhicule heurte un objet en ligne droite ou en diagonale et selon que l'objet est fixe ou mobile, rigide ou déformable, étroit ou large.

Les airbags frontaux ne sont pas conçus pour se déployer lors des tonneaux, des collisions arrière et dans de nombreux cas de collisions latérales.

En outre, le véhicule est doté d'airbags frontaux à technologie avancée. Grâce à leur technologie de pointe, les airbags frontaux adaptent la retenue en fonction de la gravité de l'accident ou de l'interaction avec l'occupant.

Les sacs gonflables de genou sont conçus pour se gonfler en cas d'impact frontal ou semi-frontal modéré à sévère. Les sacs gonflables de genou ne sont pas conçus pour se déployer lors des tonneaux, des collisions arrière et dans de nombreux cas de collisions latérales.

Les airbags latéraux intégrés aux sièges sont conçus pour se déployer dans des collisions modérées à sévères en fonction de l'emplacement de l'impact. Les airbags latéraux intégrés aux sièges ne sont pas conçus pour se déployer en cas de collisions frontales ou quasi frontales, de tonneaux ou de collisions arrière. Un airbag latéral intégré au siège est conçu pour se déployer du côté où le véhicule est heurté.

Les airbags rideaux sont conçus pour se déployer dans des collisions modérées à sévères en fonction de l'emplacement de l'impact. En outre, ces airbags rideaux sont conçus pour se déployer en cas de tonneaux ou d'impact frontal grave. Les airbags rideaux ne sont pas conçus pour se déployer en cas d'impact arrière. Les deux airbags rideaux se déploient lorsqu'un côté du véhicule est heurté, si le système de détection prédit que le véhicule est sur le point de capoter sur le côté, ou en cas d'impact frontal grave.

Dans une collision particulière, personne ne peut savoir si un sac gonflable se gonflera simplement du fait des dégâts au véhicule ou du coût de réparation.

Qu'est-ce qui entraîne le déploiement d'un airbag ?

Dans le cas d'un déploiement, le système de détection envoie un signal électrique qui déclenche la libération de gaz par le générateur. Les gaz du générateur remplissent le sac gonflable qui brise la paroi de protection. Le générateur de gaz, l'airbag et les pièces connexes sont tous des parties du module d'airbag.

Pour les emplacements des airbags, consulter *Où se trouvent les airbags ?* ⇨ *82*.

De quelle façon l'airbag retient-il ?

Dans les collisions frontales ou quasi frontales modérées à graves, même les occupants attachés peuvent entrer en contact avec le volant ou le tableau de bord. Dans les collisions latérales modérées à graves, même les occupants attachés peuvent entrer en contact avec l'intérieur du véhicule.

Les airbags complètent la protection offerte par les ceintures de sécurité en répartissant la force de l'impact de manière plus uniforme sur le corps de l'occupant.

Les airbags rideaux anti-tonneaux sont conçus pour aider à contenir la tête et le thorax des occupants des places extérieures dans la première et la seconde rangées. Les airbags rideaux anti-tonneaux sont conçus pour aider à réduire le risque d'éjection complète ou partielle en cas de tonneaux, bien qu'aucun système ne puisse éviter toutes les éjections.

Mais les airbags ne seront pas utiles dans de nombreux types de collisions, principalement parce que l'orientation du déplacement des occupants ne correspondra pas à l'emplacement de ces airbags. Voir *Quand un airbag doit-il se déployer ?* ⇨ *83*.

Les airbags doivent toujours n'être considérés que comme un dispositif de protection complémentaire des ceintures de sécurité.

Que se passe-t-il après le déploiement d'un airbag ?

Après s'être déployés, les airbags frontaux, protège-genoux et latéraux intégrés aux sièges se dégonflent rapidement, si rapidement que certaines personnes peuvent ne pas même réaliser que les airbags se sont déployés. Les airbags rideaux peuvent toujours rester partiellement déployés pendant un certain temps après le gonflage. Certains éléments du module d'airbag peuvent être brûlants pendant quelques minutes. Pour l'emplacement des sacs gonflables, se reporter à *Où se trouvent les airbags ?* ⇨ *82*.

Les parties d'un airbag entrant en contact avec votre corps peuvent être chaudes, mais ne sont pas trop brûlantes pour être touchées. Un peu de fumée et de la poussière peuvent s'échapper des évents des airbags dégonflés. Le gonflage d'un airbag n'entrave pas la vision du conducteur à travers le pare-brise ou sa capacité à diriger le véhicule, ni n'empêche les personnes de quitter le véhicule.

⚠ Avertissement

Lors du déploiement d'un airbag, des particules de poussière peuvent se présenter dans l'air. Les personnes souffrant d'asthme ou d'autres problèmes respiratoires auront peut-être de la difficulté à respirer. Pour éviter ceci, tous les occupants devraient sortir du véhicule dès qu'ils peuvent le faire en toute sécurité. Si vous avez des problèmes pour respirer et que vous ne pouvez pas sortir du véhicule après le déploiement d'un airbag, ouvrez alors une porte ou une vitre pour faire rentrer de l'air frais. En cas de problèmes de respiration suite au déploiement d'un airbag, il faut consulter un médecin.

Le véhicule est doté d'une fonction qui déverrouille automatiquement les portes, allume l'éclairage intérieur, déclenche les feux de détresse et coupe le système d'alimentation en carburant après le déploiement des airbags. La fonction peut également s'activer, sans déploiement d'airbag, après un événement qui dépasse un seuil prédéterminé. Après avoir coupé et remis le contact, le circuit d'alimentation reprend son fonctionnement normal ; les portes peuvent être verrouillées, l'éclairage intérieur peut être éteint et les feux de détresse peuvent être désactivés à l'aide de leurs commandes respectives. Si l'un de ces systèmes est endommagé dans la collision, il ne peut plus fonctionner normalement.

⚠ Avertissement

Une collision assez importante pour déployer les airbags peut également endommagée certains importantes fonctions du véhicule, tels que le circuit d'alimentation en carburant, les circuits de freinage et de direc-

(Suite)

Avertissement (Suite)

tion, etc. Même s'il semble possible de conduite le véhicule après une collision modérée, il peut avoir des dommages cachés qui peuvent rendre difficile la conduite en toute sécurité du véhicule.

Agir avec prudence en tentant de faire redémarrer le moteur après une collision.

Dans de nombreux accidents suffisamment graves pour déployer les airbags, les pare-brise éclatent suite à la déformation du véhicule. Une rupture supplémentaire du pare-brise peut également se produire lorsque le sac gonflable de passager avant extérieur se déploie.

- Les airbags sont conçus pour ne se déclencher qu'une seule fois. Après le déclenchement d'un airbag, le système d'airbags devra recevoir de nouvelles pièces. Si tel n'est pas le cas, le système d'airbags ne pourra pas vous protéger au cours d'une autre collision. Un nouveau système comprendra les modules d'airbag et éventuellement d'autres pièces. Le manuel d'entretien du véhicule indique les autres pièces à remplacer.
- Le véhicule possède un module de détection de collision et de diagnostic qui enregistre les données après une collision. Voir *Enregistrement des données du véhicule et vie privée* ⇨ *364*.
- Seuls des techniciens qualifiés doivent intervenir sur les systèmes d'airbags. Une intervention incorrecte peut entraîner un fonctionnement incorrect du système d'airbags. Consulter votre distributeur / réparateur agréé pour toute intervention.

Système de détection de passager

Le véhicule est doté d'un système de détection du passager avant extérieur. L'indicateur d'état d'airbag du passager s'allume sur le vide-poches de pavillon lorsque le véhicule démarre.

Les symboles d'activation/désactivation seront visibles pendant la vérification du système. À l'issue de la vérification du système, le symbole en fonction ou hors fonction est visible. Voir *Témoin de l'état de l'airbag passager* ⇨ *139*.

Le système de détection de passager désactive l'airbag frontal du passager extérieur avant dans certaines conditions. Aucun autre airbag n'est concerné par le système de détection de passager.

Le système de détection du passager fonctionne avec des capteurs qui font partie du siège et de la ceinture de sécurité du passager extérieur avant. Les capteurs sont conçus pour détecter la présence d'un occupant correctement assis et déterminer si l'airbag frontal du passager extérieur avant doit être déployé ou non.

Selon les statistiques d'accident, les enfants sont plus en sécurité quand ils sont retenus aux sièges arrière dans des dispositifs adaptés à leur taille et leur poids.

Chaque fois que possible, les enfants âgés de 12 ans et moins doivent être installés sur un siège arrière.

Ne jamais installer un siège d'enfant dirigé vers l'arrière, à l'avant. C'est la raison pour laquelle le risque pour un enfant assis dans un siège enfant dos à la route est si important, si l'airbag se gonfle.

⚠ Attention

Un enfant dans un siège d'enfant dos à la route peut subir de sérieuses blessures, voire mortelles si l'airbag frontal du passager avant droit se déploie. Ceci parce que l'arrière du siège d'enfant dos à la route serait très proche de l'airbag quand il se déploie. Un enfant dans un siège d'enfant orienté vers l'avant peut subir des blessures

(Suite)

Attention (Suite)

graves, voire mortelles, si l'airbag frontal du passager se déploie et que le siège du passager se trouve en position avancée.

Même si le système de détection de passager a désactivé le sac gonflable de passager, aucun système n'est infaillible. Personne ne peut garantir qu'un sac gonflable ne se déploie pas dans certaines circonstances inhabituelles, même s'il est désactivé.

Ne jamais placer un système de sécurité pour enfant dos à la route sur le siège avant, même si l'airbag est désactivé. Si un siège d'enfant dirigé vers l'avant est fixé dans le siège passager avant extérieur, reculer toujours ce siège au maximum. Il vaut mieux fixer les systèmes de sécurité pour enfant sur le siège arrière. Si un siège arrière n'est pas disponible, il est

(Suite)

Attention (Suite)

conseillé de songer à utiliser un autre véhicule pour transporter l'enfant.

Le système de détection du passager est conçu pour désactiver l'airbag frontal du passager extérieur avant dans les cas suivants :

- Le siège du passager extérieur avant est inoccupé.
- Le système détermine qu'un enfant assis dans un siège d'enfant.
- Un passager extérieur avant se soulève du siège pendant un certain temps.
- Le système d'airbags ou le système de détection de passager présente une défectuosité importante.

Lorsque le système de détection de passager a désactivé le sac gonflable frontal de passager extérieur avant, le témoin de désactivation s'allume et demeure allumé pour rappeler l'état de désactivation du sac gonflable. Voir *Témoin de l'état de l'airbag passager* ⇨ *139*.

Le système de détection du passager est conçu pour activer l'airbag frontal du passager extérieur avant chaque fois qu'il détecte qu'une personne de taille adulte est correctement assise sur le siège du passager extérieur avant.

Lorsque le système de détection du passager active l'airbag, le témoin d'activation s'allume et reste allumé pour vous rappeler que l'airbag est activé.

Pour certains enfants, y compris les enfants assis sur des sièges d'enfant, et pour les adultes de très petite taille, le système de détection de passager peut ou non désactiver l'airbag frontal du passager extérieur avant en fonction de la posture et de la stature de la personne. Tous les occupants qui sont trop grands pour des dispositifs de retenue pour enfant doivent porter correctement une ceinture de sécurité, qu'ils disposent ou non d'un airbag chacun.

⚠ Attention

Si le témoin de disponibilité d'airbag s'allume et reste allumé, cela signifie que quelque chose ne fonctionne pas correctement dans le système d'airbag. Pour éviter de se blesser ou de blesser d'autres personnes, faire réparer au plus vite le véhicule. Se reporter à *Témoin de disponibilité de sac gonflable* ⇨ *138* pour de plus amples informations, notamment d'importantes informations relatives à la sécurité.

Si le témoin d'activation est allumé avec un siège d'enfant

Le système de détection du passager est conçu pour désactiver l'airbag frontal du passager extérieur avant chaque fois qu'il détecte qu'un enfant est assis dans un siège pour enfant. Si un siège d'enfant a été installé et que le témoin d'activation est allumé :

1. Couper le contact.
2. Enlever le siège d'enfant du véhicule.

3. Retirer tout élément additionnel du siège tel que couverture, coussin, housse de siège, dispositif de chauffage ou de massage.
4. Reposer le siège d'enfant en suivant les instructions du fabricant du siège d'enfant et se reporter à *Fixation des sièges pour enfant (Avec la ceinture de sécurité dans le siège avant)* ⇨ *108* ou *Fixation des sièges pour enfant (Avec la ceinture de sécurité dans le siège arrière)* ⇨ *106*.

   Vérifier que l'enrouleur de ceinture de sécurité est bloqué en tirant sur la ceinture de sécurité et la sortir complètement de l'enrouleur lors de la pose de sièges d'enfant, même si le siège d'enfant est équipé d'un blocage de ceinture de sécurité. Lorsque le blocage de ceinture de sécurité est réglé, la ceinture peut être serrée, mais ne peut pas être sortie de l'enrouleur.
5. Si, après avoir réinstallé le siège d'enfant et redémarré le véhicule, le témoin d'activation est toujours allumé, couper le contact. Incliner ensuite légèrement le dossier de siège et régler le coussin, s'il est réglable, pour vérifier si le dossier du siège ne pousse pas le siège d'enfant dans le coussin de siège.

   Vérifier également si le siège d'enfant n'est pas coincé sous l'appuie-tête du véhicule. Si tel est le cas, ajuster l'appuie-tête. Voir *Appuis-tête* ⇨ *59*.
6. Redémarrer le véhicule.

Le système de détection de passager peut ou non désactiver l'airbag pour un enfant assis sur un siège d'enfant en fonction de la taille de l'enfant. Il vaut mieux fixer le siège d'enfant sur un siège arrière. Ne jamais placer un système de sécurité pour enfant dos à la route sur le siège avant, même si le témoin d'activation n'est pas allumé.

Si le témoin de désactivation est allumé pour un occupant de taille adulte

Si une personne de taille adulte est assise sur le siège du passager extérieur avant, mais que le témoin de désactivation de sac gonflable est allumé, il se peut que ce soit parce que cette personne n'est pas correctement assise ou que la fonction de verrouillage de système de sécurité pour enfant est engagée. Effectuer les

opérations suivantes pour permettre au système de détecter cette personne et activer le sac gonflable frontal du passager extérieur avant :

1. Couper le contact.
2. Retirer tout élément additionnel du siège tel que couverture, coussin, housse de siège, dispositif de chauffage ou de massage.
3. S'assurer que le dossier de siège est totalement redressé.
4. Faire s'asseoir la personne droite sur le siège, centrée sur le coussin de siège, les jambes confortablement étendues.
5. Si la partie épaulière de la ceinture est entièrement sortie, le dispositif de verrouillage de siège d'enfant sera engagé. Ceci peut entraîner la désactivation involontaire de l'airbag par le système de détection de passager pour certains occupants de taille adulte. Dans ce cas, déboucler la ceinture, laisser la sangle retourner complètement puis boucler à nouveau la ceinture en tirant la sangle complètement.
6. Redémarrer le véhicule et laisser cette personne assise dans cette position pendant deux ou trois minutes après l'allumage du témoin d'activation.

⚠ Attention

Si l'airbag de passager extérieur avant est désactivé en présence d'un occupant de taille adulte, l'airbag ne se déploiera pas et n'assurera pas la protection de cet occupant en cas de collision, augmentant ainsi le risque de sérieuses blessures, voire la mort. Un occupant de taille adulte ne devrait pas s'asseoir sur le siège de passager extérieur avant, si le témoin de désactivation de l'airbag passager est allumé.

Facteurs additionnels affectant le fonctionnement du système

Les ceintures de sécurité contribuent à maintenir le passager en place sur le siège lors de manœuvres et du freinage du véhicule, ce qui permet au système de détection de passager de conserver le statut de l'airbag du passager. Voir « Ceintures de sécurité » et « Systèmes de sécurité pour enfant » dans l'index pour des informations supplémentaires sur l'importance de l'utilisation correcte des systèmes de sécurité.

Une fine couche de matériau supplémentaire, tel une couverture ou un coussin, ou un équipement d'après-vente, par exemple des housses, chauffages et appareils de massage de siège, peut affecter le bon fonctionnement du système de détection de passager. Vous préconisons de ne pas utiliser de housses de siège ou autres équipements d'après-vente sauf s'ils sont agréés par GM pour le véhicule. Voir *Ajout d'équipement à un véhicule muni d'airbags* ⇨ *91* pour de plus amples informations sur les modifications pouvant affecter le fonctionnement du système.

Le témoin d'activation peut s'allumer si un objet, tel qu'une mallette, un sac à main, un sac à provisions, un ordinateur portable ou tout autre appareil électronique est placé sur un siège inoccupé. Si cela gêne, retirer l'objet du siège.

⚠ Attention

Le fait de ranger certains articles sous le siège du passager ou entre le coussin de siège du passager et le dossier du siège peut entraver le bon fonctionnement du système de détection de passager.

Réparation d'un véhicule muni d'airbags

Les airbags affectent la façon dont l'entretien doit être effectué sur un véhicule. Des pièces du système d'airbag se trouvent à plusieurs endroits autour du véhicule. Le concessionnaire et le manuel de réparation ont des renseignements sur l'entretien du véhicule et du système d'airbag.

⚠ Avertissement

Pendant une période de 10 secondes maximum après que le contact ait été coupé et la batterie débranchée,

(Suite)

Avertissement (Suite)

un airbag peut se gonfler en cas de mauvaise manipulation pendant l'entretien. Vous pouvez être blessé si vous êtes trop proche d'un airbag lorsqu'il se déploie. Éviter de toucher aux connecteurs jaunes. Ils font probablement partie du système d'airbag. Suivre toutes les procédures d'entretien correctes, et s'assurer que les travaux sont effectués par une personne qualifiée à les faire.

Ajout d'équipement à un véhicule muni d'airbags

Si des accessoires sont ajoutés qui modifient le cadre du véhicule, le système de pare-chocs, la hauteur, la tôle avant ou latérale, ils peuvent nuire au bon fonctionnement du système d'airbags.

Le fonctionnement du système d'airbag peut également être affecté par le changement d'éléments des sièges avant, de ceintures de sécurité, de module de détection et de diagnostic, du volant, du tableau de bord, des joints intérieurs de portes y compris les haut-parleurs, de l'un des modules d'airbag, de la garniture de toit ou des montants, de la console de pavillon, des capteurs avant, des capteurs d'impact latéraux ou du câblage de l'airbag.

Les informations relatives à l'emplacement des capteurs de sacs gonflables, du module de détection et de diagnostic et du câblage des sacs gonflables sont disponibles auprès de votre concessionnaire et dans le manuel de réparation.

De plus, le véhicule peut être muni d'un système de détection de passager pour la position du passager extérieur avant, qui comprend des capteurs qui font partie du siège du passager. Le système de détection du passager peut ne pas fonctionner adéquatement si la garniture est remplacée par des couvercles, du garnissage ou des garnitures qui ne sont pas de GM, ou par des couvercles, du garnissage ou des garnitures de GM conçus pour un véhicule différent. Tout objet, comme un dispositif de chauffage de

siège de rechange ou un coussin ou un dispositif d'amélioration du confort, installé sous ou sur le tissu du siège pourrait également interférer avec le fonctionnement du système de détection du passager. Ceci pourrait nuire au bon déploiement des airbags du passager ou empêcher le système de détection de passager de bien désactiver les airbags du passager. Voir *Système de détection de passager* ⇨ *86*.

Si le véhicule est doté d'airbags rideaux anti-tonneaux, consulter *Différentes tailles de pneus et roues* ⇨ *313* pour d'importantes informations supplémentaires.

Si vous devez modifier votre véhicule du fait d'un handicap et que vous avez des questions à poser au sujet des modifications qui affectent le système d'airbags du véhicule, ou si vous avez des questions à poser au sujet du système d'airbags qui seraient affectés par une modification quelconque du véhicule, consulter votre concessionnaire.

Vérification du système d'airbag

Le système d'airbag ne nécessite pas d'entretien régulier ou de remplacement. Vérifier que le témoin de disponibilité d'airbag fonctionne correctement. Voir *Témoin de disponibilité de sac gonflable* ⇨ *138*.

Avertissement

Si le couvercle de l'airbag est endommagé, ouvert ou cassé, l'airbag peut ne pas fonctionner correctement. Ne pas ouvrir ou briser les couvercles d'airbag. Si des couvercles d'airbags sont ouverts ou endommagés, le module d'airbag et/ou le couvercle d'airbag doit être remplacé. Pour connaître l'emplacement des airbags, voir *Où se trouvent les airbags ?* ⇨ *82*. Consulter votre distributeur / réparateur agréé pour toute intervention.

Remplacement de pièces du système d'airbag après un accident

⚠ Attention

Une collision peut endommager les systèmes d'airbag du véhicule.
Un système d'airbag endommagé peut ne pas assurer correctement son rôle de protection pour vous ou vos passagers en cas de collision, avec pour résultat des blessures graves, voire mortelles. Pour s'assurer que les systèmes d'airbag fonctionnent correctement après un accident, les faire inspecter et s'assurer que tous les remplacements nécessaires sont faits dès que possible.

Si un airbag se déploie, les pièces du système d'airbag doivent être remplacées. Consulter votre distributeur / réparateur agréé pour toute intervention.

Si le témoin de disponibilité d'airbag reste allumé après le démarrage du véhicule ou s'allume en cours de route, il se peut que le système d'airbags ne fonctionne pas correctement. Faire réparer le véhicule au plus vite. Voir *Témoin de disponibilité de sac gonflable* ⇨ *138*.

⚠ Avertissement

Les procédures de sécurité doivent toujours être respectées lors de la mise au rebut du véhicule ou de composants de celui-ci. La mise au rebut doit toujours être assurée par un centre de service agréé afin de contribuer à la protection de l'environnement et de votre santé.

Sièges pour enfant

Grands enfants

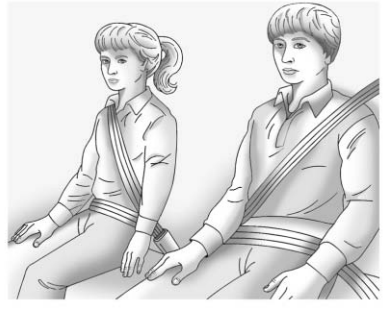

Les enfants qui sont trop grands pour des sièges réhausseurs doivent porter les ceintures de sécurité du véhicule.

Les instructions du fabricant fournies avec le siège réhausseur indiquent les limites de poids et de hauteur pour ce siège réhausseur. Utiliser un réhausseur de voiture pour enfant avec une ceinture à trois points jusqu'à ce que l'enfant passe le test d'aptitude suivant :

- Le faire asseoir bien au fond du siège. Ses genoux se plient-ils au bord du siège ? Si oui, continuer. Si ce n'est pas le cas, revenir sur le siège réhausseur.
- Boucler la ceinture à trois points. La sangle thoracique repose-t-elle sur l'épaule ? Si oui, continuer. Si non, essayer d'utiliser le guide de confort de ceinture de sécurité arrière, le cas échéant. Se reporter à « Guides de confort de ceinture de sécurité arrière » sous *Ceinture à trois points* ⇨ *74*. Si un guide de confort n'est pas disponible, ou si la sangle thoracique ne repose toujours pas sur l'épaule, revenir sur le siège réhausseur.

- La ceinture abdominale s'ajuste-t-elle le plus bas possible sur le bassin, juste au-dessus des cuisses ? Si oui, continuer. Si ce n'est pas le cas, revenir sur le siège réhausseur.
- L'ajustement correct de la ceinture de sécurité peut-il être maintenu pendant tout le trajet ? Si oui, continuer. Si ce n'est pas le cas, revenir sur le siège réhausseur.

Q: Quelle est la façon correcte de porter une ceinture de sécurité ?

A: Un enfant plus âgé devrait porter une ceinture à trois points et obtenir la même protection qu'avec une sangle thoracique. La sangle thoracique ne doit pas passer devant le visage ou le cou. La ceinture sous-abdominale devrait être correctement positionnée juste sous les hanches, sans toucher le haut des cuisses. La force de la ceinture est appliquée sur les os du bassin. Elle ne devrait jamais être portée par-dessus l'abdomen, ce qui pourrait entraîner, en cas de collision, des blessures graves, voire mortelles.

Voir aussi « Guides de confort de ceinture de sécurité arrière » sous *Ceinture à trois points* ⇨ *74*.

Selon les statistiques d'accidents, les enfants sont plus en sécurité s'ils sont retenus sur un siège arrière.

Lors d'une collision, les enfants qui ne sont pas attachés peuvent heurter d'autres occupants qui le sont ou peuvent être éjectés du véhicule. Les enfants plus âgés doivent porter correctement les ceintures de sécurité.

⚠ Attention

Ne jamais laisser plus d'un enfant porter la même ceinture de sécurité. La ceinture de sécurité ne peut pas répartir correctement les forces d'impact. En cas de collision, ils peuvent être sérieusement blessés s'ils sont poussés l'un contre l'autre. Une ceinture de sécurité ne peut être portée que par une seule personne à la fois.

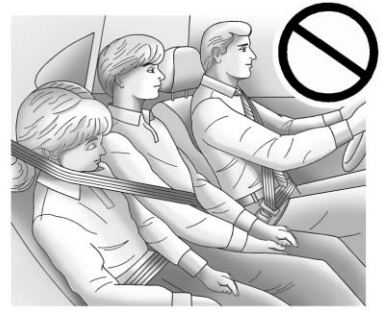

⚠ Attention

Ne jamais laisser un enfant porter la ceinture de sécurité avec la sangle thoracique derrière son dos. Le port incorrect de la ceinture de sécurité à trois points peut entraîner de sérieuses blessures corporelles sur un enfant. En cas de collision, la sangle thoracique ne pourra pas jouer correctement son rôle. Le déplacement du corps vers l'avant est trop important, ce qui augmente la probabilité d'une blessure au cou ou à la tête.

(Suite)

Attention (Suite)

L'enfant peut également glisser sous la ceinture sous-abdominale. La force de la courroie serait alors appliquée juste sur l'abdomen. Cela pourrait entraîner des blessures graves, voire mortelles. La sangle thoracique doit passer par-dessus l'épaule et à travers la poitrine.

Bébés et jeunes enfants

Tout le monde a besoin d'être protégé dans un véhicule ! Ceci inclut les bébés et les autres enfants. L'utilisation de système de sécurité sera la même pour tout le monde, quel que soit la distance parcourue, l'âge ou la taille du voyageur.

⚠ Attention

Les enfants peuvent être gravement blessés ou étranglés si une ceinture épaulière est enroulée autour de leur cou. La ceinture épaulière peut serrer mais ne peut pas être relâchée si elle est verrouillée. La ceinture épaulière se verrouille lorsqu'elle est entièrement tirée hors de l'enrouleur. La ceinture épaulière se déverrouille lorsqu'il lui est possible de se ré-enrouler entièrement dans l'enrouleur, ce qui lui est impossible si elle est enroulée autour du cou d'un enfant. Si la ceinture épaulière est verrouillée et serrée autour du cou d'un enfant, la seule façon de desserrer la ceinture est de la couper.

(Suite)

Attention (Suite)

Ne jamais laisser les enfants sans surveillance dans un véhicule et ne jamais les laisser jouer avec les ceintures de sécurité.

Chaque fois que des bébés ou de jeunes enfants sont transportés dans des véhicules, ils devraient avoir la protection fournie par un siège d'enfant approprié. Le système de ceinture de sécurité et le système d'airbag du véhicule ne sont pas conçus pour les enfants.

Les enfants qui ne sont pas attachés correctement peuvent heurter d'autres personnes ou être éjectés du véhicule.

⚠ Attention

Ne jamais porter un enfant ou un bébé lorsque vous êtes dans un véhicule. En raison des forces de collision, l'enfant ou le bébé peut devenir tellement lourd qu'il sera impossible de le maintenir pendant

(Suite)

Attention (Suite)

une collision. Par exemple, lors d'une collision à seulement 40 km/h (25 mph), un enfant de 5,5 kg (12 livres) deviendra soudainement une force de 110 kg (240 libres) dans les bras d'une personne. Un enfant ou un nourrissons doit toujours être attaché par un système de retenue approprié.

⚠ Attention

Les enfants assis contre ou très près d'un airbag lorsqu'il se déploie peuvent être grièvement blessés ou tués. Ne jamais installer un siège d'enfant dos à la route sur un siège avant extérieur. Fixer un siège d'enfant dos à la route sur le siège arrière. Il vaut mieux également fixer le siège d'enfant face à la route sur un siège arrière. Si vous devez fixer un siège d'enfant dirigé vers l'avant dans le siège avant extérieur, toujours reculer ce siège au maximum.

Les systèmes de sécurité pour enfant sont des dispositifs utilisés pour retenir, asseoir ou positionner des enfants dans le véhicule et sont parfois appelés sièges pour enfant ou coussins de voiture.

Il existe trois types de base pour les systèmes de sécurité pour enfant :

- Systèmes de sécurité pour enfant tournés vers l'avant
- Systèmes de sécurité pour enfant tournés vers l'arrière
- Sièges d'appoint à positionnement de ceinture

Le choix du bon système de sécurité pour votre enfant dépend de sa taille, de son poids, de son âge et varie également selon qu'il est compatible ou non avec le véhicule dans lequel il doit être utilisé.

Pour chaque type de système de sécurité pour enfant, plusieurs modèles différents sont disponibles. Lors de l'achat d'un siège d'enfant, vérifier qu'il peut être utilisé dans un véhicule. Les instructions du fabricant fournies avec le système de sécurité pour enfants indiquent les limites de poids et hauteur d'un système spécifique. En outre, il existe de nombreux types de système de sécurité pour enfants ayant des besoins spécifiques.

⚠ Attention

Pour diminuer le risque de blessures au cou et à la tête en cas d'accident, les enfants en bas âge et les tout-petits doivent être attachés dans un système de sécurité pour enfant orienté vers l'arrière jusqu'à l'âge de deux ans ou jusqu'à ce

(Suite)

Attention (Suite)

qu'ils aient atteint les limites maximales de taille et de poids de leur système de sécurité pour enfant.

⚠ Attention

Les os du bassin d'un jeune enfant sont encore si petits que la ceinture de sécurité ordinaire du véhicule risque de ne pas rester en appui sur les os du bassin comme elle le devrait. Au contraire, elle pourrait remonter sur l'abdomen de l'enfant. Lors d'une collision, la ceinture exercerait alors la force de l'impact sur une partie du corps qui n'est protégée par aucune ossature. Rien que ce glissement pourrait déjà entraîner des blessures graves, voire mortelles. Pour diminuer le risque de blessure grave ou fatale en cas de collision, les jeunes enfants doivent toujours être attachés dans un siège d'enfant adéquat.

Systèmes de sécurité pour enfant

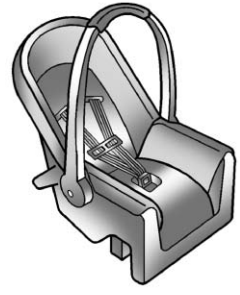

Dispositif de retenue d'enfant dos à la route

Un systèmes de sécurité pour enfant tourné vers l'arrière assure une retenue avec la surface du siège contre le dos de l'enfant.

Le harnais retient le bébé en place dans le siège lors d'une collision.

Dispositif de retenue pour enfant face à la route

Un système de sécurité pour enfant tourné vers l'avant permet de retenir le corps de l'enfant avec le harnais.

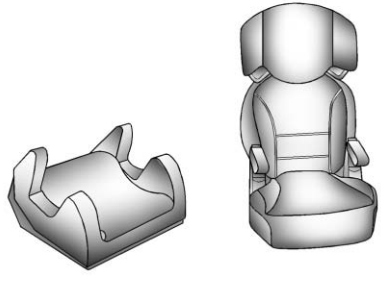

Sièges réhausseurs

Un siège d'appoint à positionnement de ceinture est utilisé pour les enfants ayant dépassé la taille de leur système de sécurité pour enfant face à la route. Les sièges réhausseurs sont conçus pour améliorer l'ajustement du système de ceintures de sécurité du véhicule en attendant que l'enfant soit assez grand pour que les ceintures de sécurité du véhicule s'ajustent à sa morphologie sans siège réhausseur. Se reporter au test d'ajustement de ceinture de sécurité, à la rubrique *Grands enfants* ⇨ *93*.

Fixation d'un siège d'enfant supplémentaire dans le véhicule

⚠ Attention

En cas de collision, si l'enfant n'est pas correctement attaché dans son siège d'enfant, il risque d'être gravement blessé ou tué. Fixer correctement le siège d'enfant dans le véhicule à l'aide de la ceinture de sécurité ou du système ISOFIX, en suivant les instructions qui sont fournies avec le siège d'enfant et les instructions dans ce manuel.

Pour aider à réduire les risques de blessure, le siège d'enfant doit être fixé dans le véhicule. Les systèmes de siège d'enfant doivent être assujettis dans les sièges du véhicule par les ceintures de sécurité abdominales ou la partie ceinture abdominale d'une ceinture à trois points, ou par le système ISOFIX. Se reporter à *Systèmes de siège d'enfant ISOFIX* ⇨ *105* pour de plus amples informations. Les enfants peuvent être mis en

danger lors d'une collision si le siège d'enfant n'est pas adéquatement fixé à l'intérieur du véhicule.

Pour l'installation sécuritaire d'un siège d'enfant, se reporter aux instructions fournies avec le siège d'enfant, qui peuvent se trouver directement sur le siège ou dans un livret, ou les deux, et à ce manuel. Les instructions du siège d'enfant sont importantes ; si elles ne sont pas disponibles, obtenir une copie de remplacement auprès du fabricant.

Ne pas oublier qu'un siège d'enfant qui n'est pas fixé peut être projeté en cas de collision ou d'arrêt soudain et ainsi blesser les occupants du véhicule. Veiller à fixer correctement tout siège d'enfant dans le véhicule - même s'il est vide.

Immobiliser l'enfant sur le siège d'enfant

⚠ Avertissement

En cas de collision, si l'enfant n'est pas correctement attaché dans son siège pour enfant, il risque d'être gravement blessé ou tué. Attacher correctement l'enfant en suivant les instructions qui sont données avec le siège d'enfant.

Où installer le siège d'enfant

Selon les statistiques d'accidents, les enfants et les bébés sont plus en sécurité dans un systèmes de sécurité pour enfant fixé sur un siège arrière.

Chaque fois que possible, les enfants âgés de 12 ans et moins doivent être installés sur un siège arrière.

⚠ Danger

Lors de l'utilisation d'un système de sécurité pour enfant sur le siège passager avant, les systèmes d'airbag pour siège passager avant doivent être désactivés ; dans le cas contraire, le déclenchement des airbags présente un risque de blessure mortelle pour l'enfant.

C'est en particulier le cas si des systèmes de sécurité pour enfant face à la route sont utilisés sur le siège de passager avant.

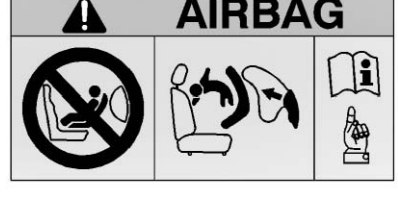

EN: NEVER use a rearward-facing child restraint on a seat protected by an ACTIVE AIRBAG in front of it; DEATH or SERIOUS INJURY to the CHILD can occur.

FR: NE JAMAIS utiliser un siège d'enfant orienté vers l'arrière sur un siège protégé par un COUSSIN GONFLABLE ACTIF placé devant lui, sous peine d'infliger des BLESSURES GRAVES, voire MORTELLES à l'ENFANT.

DE: Nach hinten gerichtete Kindersitze NIEMALS auf einem Sitz verwenden, der durch einen davor befindlichen AKTIVEN AIRBAG geschützt ist, da dies den TOD oder SCHWERE VERLETZUNGEN DES KINDES zur Folge haben kann.

ES: NUNCA utilice un sistema de retención infantil orientado hacia atrás en un asiento protegido por un AIRBAG FRONTAL ACTIVO. Peligro de MUERTE o LESIONES GRAVES para el NIÑO.

SV: Använd ALDRIG en bakåtvänd barnstol på ett säte som skyddas med en framförvarande AKTIV AIRBAG. DÖDSFALL eller ALLVARLIGA SKADOR kan drabba BARNET.

IT: Non usare mai un sistema di sicurezza per bambini rivolto all'indietro su un sedile protetto da AIRBAG ATTIVO di fronte ad esso: pericolo di MORTE o LESIONI GRAVI per il BAMBINO!

NL: Gebruik NOOIT een achterwaarts gericht kinderzitje op een stoel met een ACTIEVE AIRBAG ervoor, om DODELIJK of ERNSTIG LETSEL van het KIND te voorkomen.

DA: Brug ALDRIG en bagudvendt autostol på et forsæde med AKTIV AIRBAG, BARNET kan komme i LIVSFARE eller komme ALVORLIGT TIL SKADE.

CS: NIKDY nepoužívejte dětský zádržný systém instalovaný proti směru jízdy na sedadle, které je chráněno před sedadlem AKTIVNÍM AIRBAGEM. Mohlo by dojít k VÁŽNÉMU PORANĚNÍ nebo ÚMRTÍ DÍTĚTE.

RU: ЗАПРЕЩАЕТСЯ устанавливать детское удерживающее устройство лицом назад на сиденье автомобиля, оборудованном фронтальной подушкой безопасности, если ПОДУШКА НЕ ОТКЛЮЧЕНА! Это может привести к СМЕРТИ или СЕРЬЕЗНЫМ ТРАВМАМ РЕБЕНКА.

FI: ÄLÄ KOSKAAN sijoita taaksepäin suunnattua lasten turvaistuinta istuimelle, jonka edessä on AKTIIVINEN TURVATYYNY, LAPSI VOI KUOLLA tai VAMMAUTUA VAKAVASTI.

NO: Bakovervendt barnesikringsutstyr må ALDRI brukes på et sete med AKTIV KOLLISJONSPUTE foran, da det kan føre til at BARNET utsettes for LIVSFARE og fare for ALVORLIGE SKADER.

PT: NUNCA use um sistema de retenção para crianças voltado para trás num banco protegido com um AIRBAG ACTIVO na frente do mesmo, poderá ocorrer a PERDA DE VIDA ou FERIMENTOS GRAVES na CRIANÇA.

EL: ΠΟΤΕ μη χρησιμοποιείτε παιδικό κάθισμα ασφαλείας με φορά προς τα πίσω σε κάθισμα που προστατεύεται από μετωπικό ΕΝΕΡΓΟ ΑΕΡΟΣΑΚΟ,

διότι το παιδί μπορεί να υποστεί ΘΑΝΑΣΙΜΟ ή ΣΟΒΑΡΟ ΤΡΑΥΜΑΤΙΣΜΟ.

PL: NIE WOLNO montować fotelika dziecięcego zwróconego tyłem do kierunku jazdy na fotelu, przed którym znajduje się WŁĄCZONA PODUSZKA POWIETRZNA. Niezastosowanie się do tego zalecenia może być przyczyną ŚMIERCI lub POWAŻNYCH OBRAŻEŃ u DZIECKA.

TR: Arkaya bakan bir çocuk emniyet sistemini KESİNLİKLE önünde bir AKTİF HAVA YASTIĞI ile korunmakta olan bir koltukta kullanmayınız. ÇOCUK ÖLEBİLİR veya AĞIR ŞEKİLDE YARALANABİLİR.

UK: НІКОЛИ не використовуйте систему безпеки для дітей, що встановлюється обличчям назад, на сидінні з УВІМКНЕНОЮ ПОДУШКОЮ БЕЗПЕКИ, інакше це може призвести до СМЕРТІ чи СЕРЙОЗНОГО ТРАВМУВАННЯ ДИТИНИ.

HU: SOHA ne használjon hátrafelé néző biztonsági gyerekülést elölről AKTÍV LÉGZSÁKKAL védett ülésen, mert a GYERMEK HALÁLÁT vagy KOMOLY SÉRÜLÉSÉT okozhatja.

HR: NIKADA nemojte koristiti sustav zadržavanja za djecu okrenut prema natrag na sjedalu s AKTIVNIM ZRAČNIM JASTUKOM ispred njega, to bi moglo dovesti do SMRTI ili OZBILJNJIH OZLJEDA za DIJETE.

SL: NIKOLI ne nameščajte otroškega varnostnega sedeža, obrnjenega v nasprotni smeri vožnje, na sedež z AKTIVNO ČELNO ZRAČNO BLAZINO, saj pri tem obstaja nevarnost RESNIH ali SMRTNIH POŠKODB za OTROKA.

SR: NIKADA ne koristiti bezbednosni sistem za decu u kome su deca okrenuta unazad na sedištu sa AKTIVNIM VAZDUŠNIM JASTUKOM ispred sedišta zato što DETE može da NASTRADA ili da se TEŠKO POVREDI.

MK: НИКОГАШ не користете детско седиште свртено наназад на седиште заштитено со АКТИВНО ВОЗДУШНО ПЕРНИЧЕ пред него, затоа што детето може ДА ЗАГИНЕ или да биде ТЕШКО ПОВРЕДЕНО.

BG: НИКОГА не използвайте детска седалка, гледаща назад, върху седалка, която е защитена чрез АКТИВНА ВЪЗДУШНА ВЪЗГЛАВНИЦА пред нея - може да се стигне до СМЪРТ или СЕРИОЗНО НАРАНЯВАНЕ на ДЕТЕТО.

RO: Nu utilizați NICIODATĂ un scaun pentru copil îndreptat spre partea din spate a mașinii pe un scaun protejat de un AIRBAG ACTIV în fața sa; acest lucru poate duce la DECESUL sau VĂTĂMAREA GRAVĂ a COPILULUI.

SK: NIKDY nepoužívajte detskú sedačku otočenú vzad na sedadle chránenom AKTÍVNYM AIRBAGOM, pretože môže dôjsť k SMRTI alebo VÁŽNYM ZRANENIAM DIEŤAŤA.

LT: JOKIU BŪDU nemontuokite atgal atgręžtos vaiko tvirtinimo sistemos sėdynėje, prieš kurią įrengta AKTYVI ORO PAGALVĖ, nes VAIKAS GALI ŽŪTI arba RIMTAI SUSIŽALOTI.

LV: NEKĀDĀ GADĪJUMĀ neizmantojiet uz aizmuguri vērstu bērnu sēdeklīti sēdvietā, kas tiek aizsargāta ar tās priekšā uzstādītu AKTĪVU

DROŠĪBAS SPILVENU, jo pretējā gadījumā BĒRNS var gūt SMAGAS TRAUMAS vai IET BOJĀ.

ET: ÄRGE kasutage tahapoole suunatud lapseturvaistet istmel, mille ees on AKTIIVSE TURVAPADJAGA kaitstud iste, sest see võib põhjustada LAPSE SURMA või TÕSISE VIGASTUSE.

MT: QATT tużа trażżin għat-tfal li jħares lejn in-naħa ta' wara fuq sit protett b'AIRBAG ATTIV quddiemu; dan jista' jikkawż l-MEWT jew ĠIEĦ SERJI lit-TFAL.

GA: Ná húsáid srian sábháilteachta linbh cúil RIAMH ar shuíochán a bhfuil mála aeir ag feidhmiú os a chomhair.Tá baol BÁIS nó GORTÚ DONA don PHÁISTE ag baint leis.

En fixant un siège-enfant dirigé vers l'arrière, étudier le mode d'emploi du siège-enfant pour s'assurer de sa compatibilité avec le véhicule.

La taille des sièges d'enfant et des sièges réhausseurs pour enfant varie considérablement, et certains peuvent mieux s'adapter à certaines positions qu'à d'autres.

Selon l'endroit où est placé le système de sécurité pour enfant et la taille de l'enfant, il ne sera peut-être pas possible d'avoir accès aux ceintures de sécurité adjacentes ou aux ancrages ISOFIX pour d'autres passagers ou systèmes de sécurité pour enfant. Les positions adjacentes ne doivent pas être utilisées si le système de sécurité pour enfant entrave l'accès à la ceinture de sécurité ou gêne son acheminement.

Quelque soit l'endroit où est placé le système de sécurité pour enfant, veiller à suivre les instructions données avec le système de sécurité pour enfant et le fixer correctement.

Quel que soit l'endroit où est installé le siège d'enfant, veiller à le fixer correctement.

Ne pas oublier qu'un siège d'enfant qui n'est pas fixé peut être projeté en cas de collision ou d'arrêt soudain et ainsi blesser les occupants du véhicule. S'assurer de fixer convenablement tout siège-enfant dans votre véhicule – même si aucun enfant n'y est assis.

Aptitude au montage des systèmes de retenue pour enfants

Le tableau suivant montre les options autorisées pour fixer un système de retenue pour enfant avec une ceinture trois points.

Groupe de poids	Positions d'assise passager			
	Passager avant	Extérieur gauche arrière	Place centrale arrière	Extérieur droit arrière
Groupe 0 Jusqu'à 10 kg	X	U	U	U
Groupe 0+ Jusqu'à 13 kg	X	U	U	U
Groupe I 9 à 18 kg	X	U	U	U
Groupe II 15 à 25 kg	X	U	U	U
Groupe III 22 à 36 kg	X	U	U	U
U : Adapté à tous les sièges d'enfant universels homologués pour un usage dans ce groupe de poids.				
X : position de siège non appropriée pour les enfants dans ce groupe de poids.				

Aptitude au montage des systèmes de retenue pour enfants ISOFIX

Le tableau suivant montre les options autorisées pour le montage d'un système de retenue pour enfant ISOFIX avec des supports ISOFIX.

Groupe de poids	Taille de classe	Fixation	Positions ISOFIX du véhicule			
			Passager avant	Extérieur gauche arrière	Place centrale arrière	Extérieur droit arrière
Lit pour voiture (porte-bébé)	F	ISO/L1	X	X	X	X
	G	ISO/L2	X	X	X	X
0 (jusqu'à 10 kg)	E	ISO/R1	X	IUF	X	IUF
0+ (jusqu'à 13 kg)	E	ISO/R1	X	IUF	X	IUF
	D	ISO/R2	X	IUF	X	IUF
	C	ISO/R3	X	IUF	X	IUF
I (9 à 18 kg)	D	ISO/R2	X	IUF	X	IUF
	C	ISO/R3	X	IUF	X	IUF
	B	ISO/F2	X	IUF	X	IUF
	B1	ISO/F2X	X	IUF	X	IUF
	A	ISO/F3	X	IUF	X	IUF

Groupe de poids	Taille de classe	Fixation	Positions ISOFIX du véhicule			
			Passager avant	Extérieur gauche arrière	Place centrale arrière	Extérieur droit arrière
IUF : Adapté aux systèmes de sécurité pour enfant ISOFIX face vers l'avant de catégorie « Universel », homologués pour un usage dans ce groupe de poids.						
X : Place non appropriée pour les systèmes de sécurité pour enfant ISOFIX de ce groupe de poids et/ou de cette catégorie de taille.						

Catégorie de taille ISOFIX et siège :

A - ISO/F3 : Système de sécurité pour enfant face à la route pour des enfants de taille maximale dans la catégorie de poids de 9 à 18 kg.

B - ISO/F2 : Système de sécurité pour enfant face à la route pour des enfants plus petits dans la catégorie de poids de 9 à 18 kg.

B1 - ISO/F2X : Système de sécurité pour enfant face à la route pour des enfants plus petits dans la catégorie de poids de 9 à 18 kg.

C - ISO/R3 : Système de sécurité pour enfant dos à la route pour des enfants de taille maximale dans la catégorie de poids jusqu'à 18 kg.

D - ISO/R2 : Système de sécurité pour enfant dos à la route pour des enfants plus petits dans la catégorie de poids jusqu'à 18 kg.

E - ISO/R1 : Système de sécurité pour enfant dos à la route pour de jeunes enfants dans la catégorie de poids jusqu'à 13 kg.

F - ISO/L1 : Système de retenue pour enfant en position face au côté gauche (porte-bébé).

G - ISO/L2 : Système de retenue pour enfant en position face au côté droit (porte-bébé).

Systèmes de siège d'enfant ISOFIX

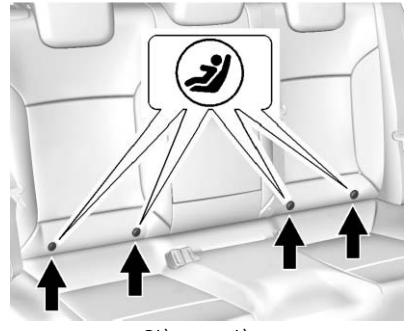

Siège arrière

Les supports de fixation ISOFIX sont marqués d'un sur le dossier de siège.

Fixer les systèmes de protection d'enfant ISOFIX homologués pour le véhicule aux supports de fixation ISOFIX.

Les positions de système de sécurité pour enfant ISOFIX spécifiques au véhicule sont repérées sur le tableau « Aptitude d'installation des systèmes de retenue pour enfants ISOFIX ». Voir *Où installer le siège d'enfant* ⇨ *99*.

Au maximum, deux systèmes de sécurité pour enfant ISOFIX peuvent être installés simultanément sur les sièges arrière, mais pas directement l'un à côté de l'autre.

Œillets de fixation de sangle supérieure

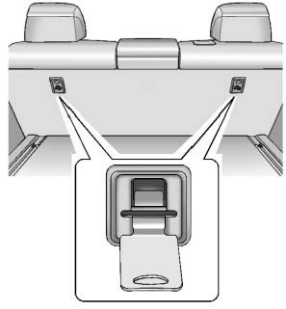

Les œillets de fixation de sangle supérieure sont repérés par pour un siège enfant.

Outre la fixation ISOFIX, fixer la sangle de fixation supérieure aux œillets de fixation correspondants.

Les positions de systèmes de sécurité pour enfant ISOFIX de catégorie universelle sont repérées sur le tableau « Aptitude d'installation des systèmes de retenue pour enfants ISOFIX » par IUF. Consulter *Où installer le siège d'enfant* ⇨ *99*.

Fixation des sièges pour enfant (Avec la ceinture de sécurité dans le siège arrière)

Pour fixer un système de sécurité pour enfant au moyen des ceintures de sécurité sur un siège arrière, étudier le mode d'emploi du système de sécurité pour enfant pour s'assurer de sa compatibilité avec le véhicule.

Si le dispositif de retenue pour enfant est doté d'un système ISOFIX, se reporter à *Systèmes de siège d'enfant ISOFIX* ⇨ *105* pour connaître la méthode de pose du siège et où l'installer en utilisant le système ISOFIX. Si le dispositif de retenue est fixé à l'aide d'une ceinture de sécurité et utilise une sangle supérieure, se reporter à *Systèmes de siège d'enfant ISOFIX* ⇨ *105* pour connaître les emplacements des ancrages de sangle supérieure.

Ne pas fixer un siège d'enfant à une position qui ne dispose pas d'ancrage d'attache supérieure si une loi nationale ou locale exige l'ancrage de

l'attache supérieure ou si le mode d'emploi du siège d'enfant indique que la sangle supérieure doit être ancrée.

Si le dispositif de sécurité pour enfant ou la position du siège du véhicule n'est pas doté du système ISOFIX, utiliser la ceinture de sécurité pour fixer le dispositif de sécurité pour d'enfant. Veiller à suivre les instructions accompagnant le siège d'enfant.

S'il faut installer plusieurs sièges d'enfant à l'arrière, veiller à lire *Où installer le siège d'enfant* ⇨ *99*.

1. Placer le siège d'enfant sur le siège.
2. Saisir la languette et faire passer la sangle abdominale et la sangle diagonale de la ceinture de sécurité du véhicule au travers ou autour du dispositif de retenue. Les instructions accompagnant le siège d'enfant indiquent la procédure à suivre.

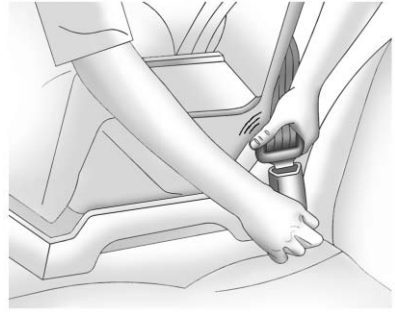

3. Enfoncer le verrou plat dans la serrure jusqu'à ce qu'elle se verrouille.

   Positionner le bouton de déblocage de la boucle à distance du dispositif de retenue pour enfant, de manière à pouvoir déboucler rapidement la ceinture en cas de besoin.

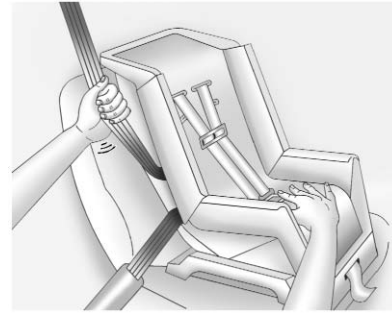

4. Suivre les instructions du manuel du propriétaire du dispositif de retenue pour enfant pour serrer et verrouiller le dispositif de retenue en utilisant la ceinture de sécurité du véhicule.
5. Si le siège d'enfant est pourvu d'une sangle supérieure, suivre les instructions du fabricant du siège relatives à l'utilisation de la sangle supérieure. Voir *Systèmes de siège d'enfant ISOFIX* ⇨ *105*.
6. Avant d'asseoir un enfant dans un siège d'enfant, vérifier si celui-ci est correctement fixé.

Tirer le siège d'enfant dans tous les sens pour s'assurer qu'il est solidement fixé.

Pour retirer le dispositif de retenue pour enfant, suivre les instructions contenues dans son manuel du propriétaire pour le déverrouiller. Déboucler la ceinture de sécurité du véhicule et la laisser s'enrouler au maximum. Si la sangle supérieure est attachée à un ancrage de sangle supérieure, la décrocher.

Fixation des sièges pour enfant (Avec la ceinture de sécurité dans le siège avant)

Ce véhicule est doté airbags. Il est plus sûr de fixer un siège d'enfant face à la route sur un siège arrière. Voir *Où installer le siège d'enfant* ⇨ *99*.

En outre, le véhicule possède un système de détection de passager qui est conçu pour désactiver l'airbag frontal du passager avant extérieur dans certaines conditions. Voir *Système de détection de passager* ⇨ *86* et *Témoin de l'état de l'airbag passager* ⇨ *139* pour de plus amples informations, y compris certaines informations importantes relatives à la sécurité.

⚠ Danger

Ne JAMAIS utiliser un système de sécurité pour enfant dos à la route sur un siège protégé par un AIRBAG ACTIF en face de l'enfant ; l'ENFANT pourrait MOURIR ou souffrir de SÉRIEUSES BLESSURES.

⚠ Danger

Lors de l'utilisation d'un système de sécurité pour enfant sur le siège passager avant, les systèmes d'airbag pour siège passager avant doivent être désactivés ; dans le cas contraire, le déclenchement des airbags présente un risque de blessure mortelle pour l'enfant.

(Suite)

Danger (Suite)

C'est en particulier le cas si des systèmes de sécurité pour enfant face à la route sont utilisés sur le siège de passager avant.

Si un siège d'enfant utilise une sangle supérieure, les emplacements d'ancrage de sangle supérieure sont indiqués dans *Systèmes de siège d'enfant ISOFIX* ⇨ *105*.

Ne pas fixer un siège d'enfant à une position qui ne dispose pas d'ancrage d'attache supérieure si une loi nationale ou locale exige l'ancrage de l'attache supérieure ou si le mode d'emploi du siège d'enfant indique que la sangle supérieure doit être ancrée.

Lors de l'utilisation d'une ceinture à trois points pour fixer le siège d'enfant dans cette position, suivre les instructions fournies avec le siège d'enfant et les instructions suivantes :

1. Reculer le siège autant que possible avant de fixer le siège d'enfant face à la route. Déplacer le siège vers le haut ou le dossier de siège en position verticale, si nécessaire, pour que le système de sécurité pour enfant soit fermement installé dans le siège.

   Lorsque le système de détection du passager a désactivé le sac gonflable frontal de passager avant extérieur, le témoin de désactivation de l'indicateur d'état de sac gonflable du passager devrait s'allumer et rester allumé lorsque vous démarrez le véhicule. Voir *Témoin de l'état de l'airbag passager* ⇨ *139*.

2. Placer le siège d'enfant sur le siège.

3. Saisir la languette et faire passer la sangle abdominale et la sangle diagonale de la ceinture de sécurité du véhicule au travers ou autour du dispositif de retenue. Les instructions accompagnant le siège d'enfant indiquent la procédure à suivre.

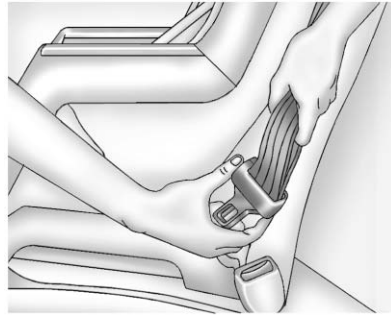

   Si nécessaire, incliner la plaque de blocage pour régler la ceinture.

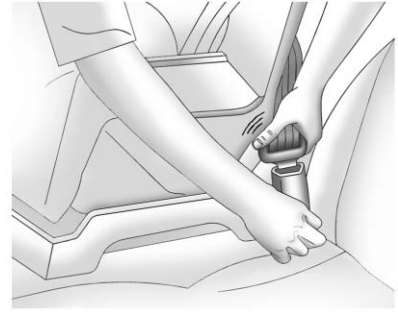

4. Enfoncer le verrou plat dans la serrure jusqu'à ce qu'elle se verrouille.

   Positionner le bouton de déblocage de la boucle à distance du dispositif de retenue pour enfant, de manière à pouvoir déboucler rapidement la ceinture en cas de besoin.

5. Tirer complètement la sangle thoracique hors de l'enrouleur pour engager le système de blocage. Lorsque le système de blocage de l'enrouleur est engagé, la ceinture peut être serrée, mais ne peut être tirée hors de l'enrouleur.

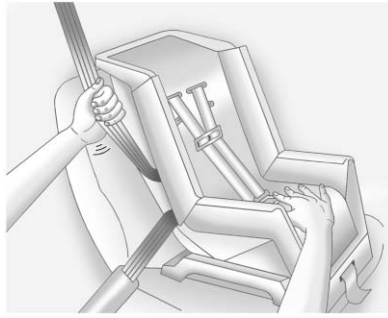

6. Pour serrer la ceinture, pousser sur le siège d'enfant, tirer la sangle thoracique de la ceinture pour serrer la sangle abdominale de la ceinture et rembobiner la sangle thoracique dans l'enrouleur. Lors de l'installation d'un siège d'enfant face à la route, il peut être utile d'utiliser le genou pour pousser sur le siège d'enfant lors du serrage de la ceinture.

   Essayer de tirer la ceinture de l'enrouleur pour s'assurer du blocage de celui-ci. Si l'enrouleur n'est pas bloqué, répéter les étapes 5 et 6.

7. Avant d'asseoir un enfant dans un siège d'enfant, vérifier si celui-ci est correctement fixé. Se reporter au mode d'emploi du siège d'enfant.

Si l'airbag est désactivé, le témoin de désactivation du témoin de statut d'airbag du passager s'allume et reste allumé lorsque le véhicule démarre.

Si un siège d'enfant a été installé et que le témoin d'activation est allumé, se reporter à « Si le témoin d'activation est allumé avec un siège d'enfant » à la rubrique *Système de détection de passager* ⇨ *86*.

Pour retirer le siège d'enfant, déboucler la ceinture de sécurité du véhicule et la laisser s'enrouler complètement.

Rangement

Compartiments de rangement
Compartiments de rangement ... 111
Boîte à gants 111
Porte-gobelets 111
Rangement de l'accoudoir 112
Rangement à l'arrière 112
Rangement dans la console centrale 112

Rangements supplémentaires
Plage arrière enroulable 113
Points d'arrimage du coffre 114
Système de gestion de l'espace à bagages 114
Filet de sécurité 115
Triangle de présignalisation 116

Système de galerie de toit
Système de barres de toit 116

Compartiments de rangement

⚠ Attention

Ne pas ranger d'objets lourds ou coupants dans les compartiments de rangement. En cas de collision, ces objets peuvent causer l'ouverture du couvercle et provoquer des blessures.

Boîte à gants

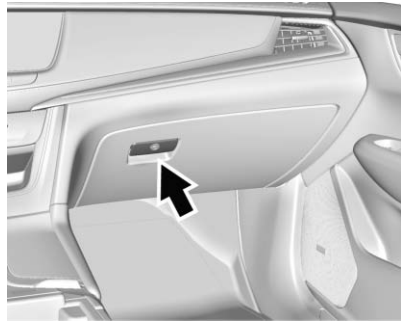

Soulever la poignée pour ouvrir la boîte à gants. Fermer jusqu'à ce qu'elle se verrouille Utiliser la clé du véhicule pour la verrouiller ou la déverrouiller.

Porte-gobelets

Les porte-gobelets de la console centrale disposent d'un couvercle rétractable. Ne rien poser sur le couvercle.

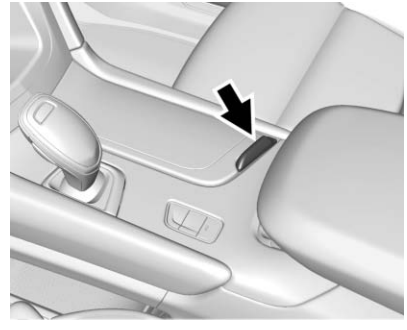

Appuyer sur le bouton pour déverrouiller le couvercle.

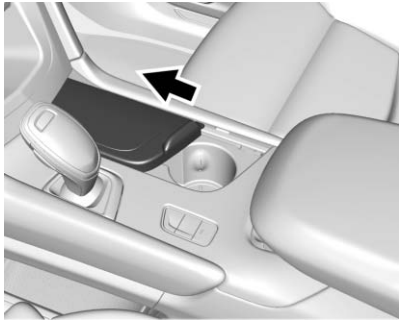

Faire coulisser le couvercle pour l'ouvrir.

Rangement de l'accoudoir

Pour les véhicules disposant d'un accoudoir de siège arrière, tirer l'accoudoir de siège arrière vers l'avant pour accéder aux porte-gobelets.

Rangement à l'arrière

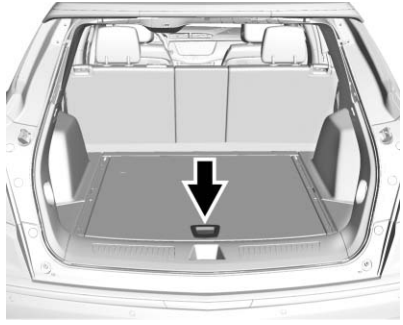

Un rangement est fourni sur le plancher de l'espace utilitaire arrière. Soulever la poignée pour avoir accès.

Rangement dans la console centrale

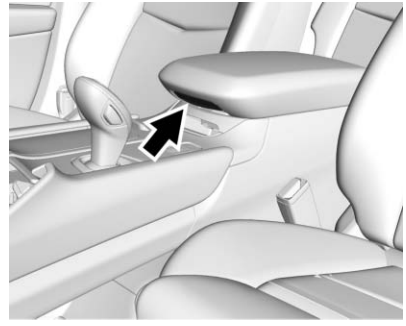

Presser le bouton pour accéder à la zone de rangement faisant face au couvercle d'accoudoir.

Presser le bouton, côté conducteur, du couvercle pour accéder à la zone de rangement sous l'accoudoir. Deux ports USB et une prise auxiliaire se trouvent à l'intérieur.

Selon l'équipement, deux ports USB de charge uniquement et une prise jack auxiliaire se trouvent à l'arrière de la console centrale.

Rangements supplé-mentaires

Plage arrière enroulable

⚠ Attention

Un couvre-bagages non fixé peut heurter des personnes en cas d'arrêt ou de virage soudain, ou d'accident. Ranger le couvre-bagages en sécurité ou le retirer du véhicule.

⚠ Attention

Ne rien poser sur le cache-bagages. Des arrêts ou des virages brusques peuvent projeter des objets dans le véhicule. Vous ou d'autres passagers pourriez être blessé(s).

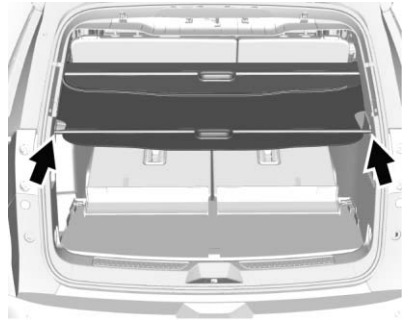

Selon l'équipement, le cache-bagages enroulable peut être utilisée pour recouvrir des objets se trouvant dans l'espace utilitaire.

Installer la plage arrière enroulable.

1. Maintenir la cartouche pour orienter le cache-bagages rétracté vers l'arrière du véhicule.

2. Aligner la cartouche au-dessus des fentes des panneaux de garniture du véhicule.
3. Placer une extrémité de la cartouche dans la fente, puis la comprimer pour ajuster l'autre extrémité dans l'autre fente.
4. Dérouler le cache-bagages vers l'arrière du véhicule. Le cache-bagages peut s'ouvrir à moitié ou complètement.

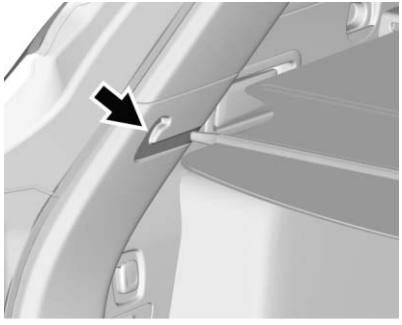

5. Introduire les ergots du cache--bagages dans les canaux sur les deux côtés.

Retirer le store.

Retirer les ergots du cache-bagages des canaux et laisser le couvercle se rétracter. Comprimer les extrémités de la cartouche pour l'extraire des fentes.

Points d'arrimage du coffre

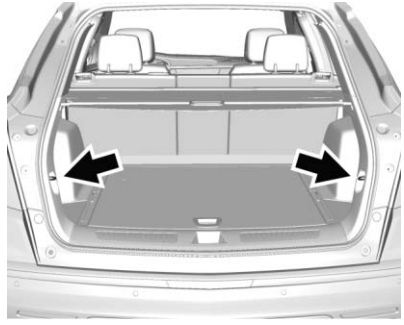

Le véhicule est équipé de deux attaches pour bagages dans le coffre.

Système de gestion de l'espace à bagages

Système de gestion de l'espace à bagages

Déverrouillage du système flexible de compartimentage du coffre

Installation du système flexible de compartimentage du coffre

1. Tourner les deux molettes sur la position de déverrouillage.
2. Faire glisser la séparation le long du rail à la position désirée, jusqu'à ce qu'elle se bloque.
3. S'assurer que la séparation se verrouille dans les rainures du rail.
4. Tourner les deux molettes sur la position de verrouillage.

Retrait du système flexible de compartimentage du coffre

1. Tourner les deux molettes sur la position de déverrouillage.
2. Appuyer sur les boutons et tirer pour retirer la séparation.
3. Déposer les molettes avant de ranger la séparation. Dans le cas contraire, une interférence peut se produire.

Véhicule avec roue de secours

Véhicule avec nécessaire de gonflage de pneu

4. Ranger la séparation correctement.

Filet de sécurité

Ce véhicule peut être doté d'un filet de sécurité à l'arrière du véhicule. Le fixer aux points d'arrimage du coffre pour ranger de petites charges.

Le filet ne doit pas être utilisé pour ranger des charges lourdes.

Triangle de présignalisation

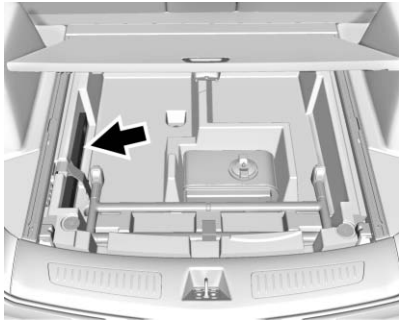

Option avec nécessaire de gonflage

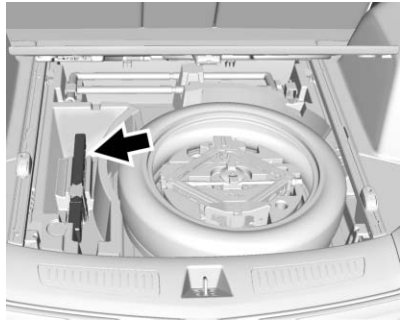

Avec roue de secours en option

Le triangle de présignalisation est monté sous le couvercle de chargement, soit près du nécessaire de gonflage, soit près de la roue de secours.

Système de galerie de toit

Système de barres de toit

⚠ Avertissement

Si des articles transportés sur le toit du véhicule sont plus long ou plus large que la galerie de toit, comme des panneaux, du contre-plaqué ou un matelas, le vent peut s'engouffrer dedans pendant la marche du véhicule. L'objet transporté peut être violemment arraché, ce qui peut causer une collision et endommager le véhicule. Ne jamais transporter quelque chose qui est plus long ou plus large que les barres de toit sur le véhicule à moins d'utiliser un accessoire porteur homologué GM.

Si le véhicule en est équipé, la galerie de toit peut être utilisée pour charger des articles. En l'absence de traverses

incorporées, des traverses agréées GM peuvent être achetées comme accessoires. Consulter le concessionnaire.

Avertissement

Placer les objets sur les barres de toit pesant plus de 100 kg (220 livres) ou qui pendent sur l'arrière ou sur les côtés peut endommager le véhicule. Placer les objets de façon à ce qu'ils soient équilibrés entre les barres et veiller à bien les attacher.

Pour éviter d'endommager ou de perdre le chargement en roulant, vérifier que les traverses et le chargement sont toujours solidement fixés. Le chargement sur la galerie de toit élève le centre de gravité du véhicule. Evitez les vitesses élevées, les démarrages brutaux, les virages serrés, les freinages soudains et les manoeuvres brusques, sinon vous risquez de perdre le contrôle du véhicule. En cas de trajet long, sur route cahoteuse ou à grande vitesse, s'arrêter de temps en temps pour vérifier si le chargement reste en place. Lors du chargement du véhicule, ne pas dépasser sa capacité maximale. Pour plus d'informations sur la capacité du véhicule et le chargement, se reporter à la rubrique *Limites de charge du véhicule* ⇨ *192*.

Instruments et commandes

Commandes

Réglage du volant 119
Commandes au volant 119
Volant de direction chauffant ... 119
Avertisseur sonore 120
Essuie-glace / lave-glace avant 120
Lave-/Essuie-glace arrière 122
Compas 123
Horloge 123
Prises électriques 124
Chargement sans fil 126
Allume-cigares 127
Cendriers 127

Témoins, jauges et indicateurs

Témoins, jauges et indicateurs 128
Combiné d'instruments (Niveau de base) 129
Combiné d'instruments (Niveau supérieur) 132
Compteur de vitesse 134
Compteur kilométrique 134
Compteur journalier 134
Compte-tours 134
Jauge de carburant 134
Manomètre d'huile moteur 135
Indicateur de température de liquide de refroidissement du moteur 136
Voltmètre (Combiné d'instruments du niveau supérieur) 137
Rappels de ceintures de sécurité 137
Témoin de disponibilité de sac gonflable 138
Témoin de l'état de l'airbag passager 139
Témoin du système de charge ... 139
Témoin d'anomalie (Témoin de contrôle du moteur) 140
Témoin du système de freinage 142
Témoin de frein électrique de stationnement 142
Témoin d'entretien de frein de stationnement électrique 143
Témoin d'avertissement du système d'antiblocage de sécurité (ABS) 143
Témoin d'aide au maintien de voie (LKA) 143
Témoin de véhicule à l'avant 144
Témoin de piétons à l'avant 144
Témoin de désactivation du système antipatinage 144
Témoin de StabiliTrak désactivé 145
Témoin du système antipatinage (TCS)/StabiliTrak 145
Témoin de température du liquide de refroidissement du moteur 145
Témoin de pression de gonflage des pneus 146
Témoin de pression d'huile moteur 146
Témoin de niveau bas de carburant 147
Témoin antivol 147
Témoin de feux de route 147
Témoin de feux de brouillard arrière 148
Carillon de rappel des phares 148
Témoin du régulateur de vitesse 148
Témoin de porte ouverte 148

Affichage d'informations

Centre d'informations du conducteur (DIC) 149
Affichage tête haute (HUD) 151

Messages du véhicule

Messages du véhicule 154
Messages du mode moteur 155

Messages concernant la vitesse du véhicule 155

Personnalisation du véhicule

Personnalisation du véhicule 155

Commandes

Réglage du volant

Volant réglable électriquement en inclinaison et en profondeur

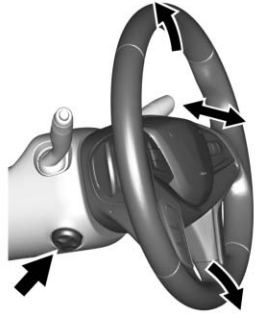

Appuyer sur la commande pour déplacer le volant de direction en position d'inclinaison ou télescopique vers le haut et le bas ou vers l'avant et l'arrière.

Ne régler le volant que lorsque le véhicule est arrêté.

Commandes au volant

L'infotainment system peut être commandé au volant. Dans le manuel d'infodivertissement, se reporter à la description «Des commandes au volant».

Volant de direction chauffant

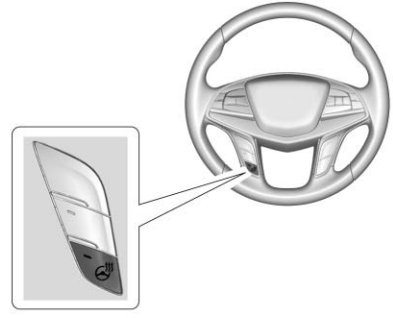

: Si doté d'un volant chauffé, appuyer pour activer ou désactiver. Un témoin lumineux près du bouton s'allume lorsque la fonction est activée.

Il faut environ trois minutes au volant pour commencer à chauffer.

Si le véhicule est équipé d'un volant chauffé avec démarrage à distance et de sièges chauffants automatiques, le volant chauffé peut s'activer automatiquement lors d'un démarrage à distance en même temps que les sièges chauffants lorsqu'il fait froid. Le témoin de volant chauffé ne s'allumera peut-être pas. Consulter *Sièges avant chauffés et ventilés* ⇨ *66*.

Avertisseur sonore

Appuyer sur du pavé de volant pour faire retentir l'avertisseur sonore.

Essuie-glace / lave-glace avant

Avec le contact allumé ou en position ACC/ACCESSORY (accessoires), déplacer le levier d'essuie-glaces pour sélectionner la vitesse de balayage.

HI : Utiliser pour essuyer rapidement.

LO : Utiliser pour essuyer lentement.

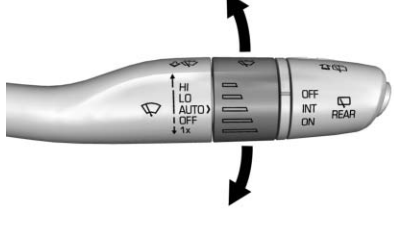

AUTO : Utiliser ce réglage pour les balayages intermittents lorsque le système Rainsense est désactivé, ou pour les balayages commandés par le détecteur de pluie (Rainsense) lorsqu'il est activé. Pour les essuie-glaces intermittents, déplacer le levier d'essuie-glace jusqu'à AUTO, puis tourner la bague vers le haut pour des balayages plus fréquents ou vers le bas pour des balayages moins fréquents. Si le détecteur de pluie est activé, consulter « Détecteur de pluie » plus loin dans ce chapitre.

OFF (désactivé) : Utiliser pour arrêter les essuie-glaces.

1X : Pour un balayage simple, déplacer brièvement la manette d'essuie-glace vers le bas. Pour plusieurs balayages, maintenir la manette d'essuie-glace vers le bas.

: Tirer la manette d'essuie-glace avant vers vous pour vaporiser le liquide de lave-glace et activer les essuie-glaces. L'essuie-glace continue à fonctionner jusqu'au relâchement de la manette ou jusqu'à l'écoulement de la durée maximum de lavage. Lorsque le levier d'essuie-glace est relâché, des

balayages supplémentaires peuvent se produire selon la durée pendant laquelle le lave-glace a été activé. Se reporter à *Liquide de lave-glace* ⇨ *279* pour les instructions de remplissage du réservoir de liquide de lave-glaces avant.

Éliminer la neige et la glace des balais d'essuie-glace et du pare-brise avant de les utiliser. S'ils sont gelés sur le pare-brise, les détacher avec précaution ou les dégeler. Remplacer les balais abîmés. Consulter *Remplacement de balais d'essuie-glace* ⇨ *285*.

De la neige lourde ou de la glace peut surcharger le moteur d'essuie-glace. Consulter *Surcharge du circuit électrique* ⇨ *289*.

Essuie-glaces en position de stationnement

Si le contact est coupé pendant que les essuie-glaces sont sur LO, HI, ou AUTO, avec le détecteur de pluie (Rainsense) désactivé, ils s'arrêtent immédiatement.

Si le levier d'essuie-glace avant est ensuite placé en position OFF avant l'ouverture de la porte du conducteur ou dans les 10 minutes qui suivent, les essuie-glaces se remettent en marche pour se placer à la base du pare-brise.

Si le contact est coupé pendant que les essuie-glaces fonctionnent en combinaison avec le lave-glace ou la détection de pluie, les essuie-glaces continuent à fonctionner jusqu'à ce qu'ils atteignent la base du pare-brise.

Rainsense

Si le Rainsense est activé, un capteur près du centre du haut du pare-brise détecte la quantité d'eau sur le pare-brise et contrôle la fréquence des essuie-glaces en fonction du réglage de la sensibilité en cours.

Le système fonctionne de manière optimale lorsque cette zone du pare-brise est exempte de saletés.

AUTO : Placer le levier d'essuie-glace sur AUTO. Faire tourner la bague située sur le levier d'essuie-glace pour régler la sensibilité.

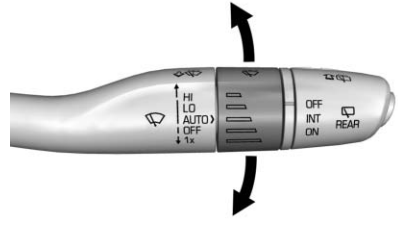

- Faire tourner la bague vers le haut pour plus de sensibilité à l'humidité.
- Faire tourner la bague vers le bas pour moins de sensibilité à l'humidité.
- Déplacer le levier d'essuie-glace avant hors de la position AUTO pour désactiver la Rainsense.

Pour activer ou désactiver la fonction de détection de pluie (Rainsense), consulter « Essuie-glace à capteur de pluie » dans *Personnalisation du véhicule* ⇨ *155*.

Protection d'ensemble de bras d'essuie-glace

Lors d'un passage dans une station de lavage automatique, déplacer le levier d'essuie-glace avant en position OFF. Ceci désactive les essuie-glaces avant à Rainsense automatique.

Lorsque la fonction Rainsense est activée, les essuie-glaces s'arrêtent automatiquement à la base du pare-brise si le point mort (N) est sélectionné et si la vitesse du véhicule est très basse.

Le fonctionnement des essuie-glaces redevient normal lorsque le véhicule n'est plus au point mort (N) ou quand sa vitesse augmente.

⚠ Avertissement

Par temps de gel, ne pas utiliser le lave-glace tant que le pare-brise n'est pas chaud. Sinon, le liquide de lave-glace peut geler sur le pare-brise et bloquer le champ de vision.

Lave-/Essuie-glace arrière

Les commandes d'essuie-glace/ lave-glace de lunette arrière se trouvent à l'extrémité du levier d'essuie-glaces.

Tourner les commandes pour effectuer le réglage.

OFF (désactivé) : Coupe l'essuie-glace.

INT : Mets les essuie-glaces en route avec un délai entre les balayages.

ON (activé) : Active l'essuie-glace arrière.

: Pousser le levier d'essuie-glaces vers l'avant pour pulvériser du liquide de lave-glace sur la lunette arrière et la lentille de la caméra du rétroviseur, selon l'équipement. Consulter *Rétroviseur à caméra arrière* ⇨ *52*. Les essuie-glaces nettoieront la lunette arrière, puis s'arrêteront ou reviendront à la vitesse précédemment sélectionnée. Pour nettoyer plus longtemps, pousser le levier et le maintenir enfoncé.

L'essuie-glace / lave-glace de lunette arrière ne fonctionnera pas si le hayon est ouvert ou entrouvert. Si le hayon est ouvert pendant que l'essuie-glace de lunette arrière est en marche, l'essuie-glace retourne à la position de repos et s'arrête.

Protection d'ensemble de bras d'essuie-glace arrière

Lors d'un passage dans une station de lavage automatique, déplacer la commande d'essuie-glace arrière sur OFF pour désactiver l'essuie-glace arrière. Sur certains véhicules, si la boîte de vitesses est à la position N (point mort) et que la vitesse du véhicule est très lente, l'essuie-glace arrière se rangera automatiquement sous le becquet arrière.

Le fonctionnement des essuie-glaces redevient normal lorsque le véhicule n'est plus au point mort (N) ou quand sa vitesse augmente.

Essuyage auto. marche arrière

Si la commande d'essuie-glace arrière est désactivée, celui-ci continue à fonctionner automatiquement lorsque la boîte de vitesses est en position marche arrière (R) et que les essuie-glaces avant effectuent un balayage lent ou rapide. Si la commande d'essuie-glace arrière est désactivée, si la boîte de vitesses est en position marche arrière (R) et si les essuie-glaces avant effectuent un balayage INT, l'essuie-glace arrière effectue automatiquement un balayage INT.

Cette fonction peut être activée ou désactivée. Consulter *Personnalisation du véhicule* ⇨ *155*.

Le réservoir de lave-glace est utilisé pour le pare-brise, la lunette arrière et la caméra de recul, selon l'équipement. Consulter *Rétroviseur à caméra arrière* ⇨ *52*. Vérifier le niveau de liquide dans le réservoir si l'un des lave-glaces ne fonctionne pas. Consulter *Liquide de lave-glace* ⇨ *279*.

Compas

Votre véhicule peut posséder un affichage de boussole sur le centre d'informations du conducteur (DIC). La direction de la boussole ainsi que d'autres données sont fournies par l'antenne GPS, le système StabiliTrak et les informations relatives à la vitesse du véhicule.

Le système de boussole est conçu pour fonctionner pendant que le véhicule parcourt un certain nombre de kilomètres ou tourne d'un certain nombre de degrés avant d'avoir besoin d'un signal des satellites GPS. Lorsque le message CAL (étalonnage) apparaît sur l'affichage de la boussole, parcourir une courte distance dans une zone dégagée pour retrouver un signal GPS. Le système de boussole s'oriente automatiquement et fournit à nouveau une direction lorsqu'un signal GPS est rétabli.

Horloge

Les commandes de l'Infotainment System permettent d'accéder aux paramètres d'heure et de date via le système de menus. Se reporter à la «Page d'accueil» du manuel infodivertissement pour l'information sur l'utilisation du système de menu.

Réglage de l'horloge

Heure

Pour régler l'heure :

1. Sur la page d'accueil, toucher RÉGLAGES, puis toucher Heure et Date.
2. Toucher Régler l'heure, puis toucher + ou - pour augmenter ou diminuer les heures ou les minutes et modifier AM (matin) ou PM (après-midi).
3. Toucher 12-24h pour un format d'horloge de 12 ou 24 heures.
4. Toucher ❮ Préc. pour revenir au menu précédent.

Date

Pour régler la date :

1. Sur la page d'accueil, toucher RÉGLAGES, puis toucher Heure et Date.

2. Toucher Régler la date, puis toucher + ou - pour augmenter ou diminuer le mois, le jour ou l'année.
3. Toucher ❮ Préc. pour revenir au menu précédent.

Réglage automatique

Lorsque cette fonction est activée, l'heure et la date seront automatiquement mises à jour.

Pour régler le réglage automatique :

1. Sur la page d'accueil, toucher RÉGLAGES, puis toucher Heure et Date.
2. Toucher Régler l'heure ou Régler la date.
3. Toucher Régl. auto, puis sélectionner Activé - Réseau mobile ou Désactivé - manuel pour régler manuellement l'heure et la date.
4. Toucher ❮ Préc. pour revenir au menu précédent.

Si le réglage automatique est activé, l'heure affichée à l'horloge peut ne pas se mettre à jour immédiatement en roulant dans un nouveau faisceau horaire.

Dans certaines régions, le réglage automatique peut nécessiter un plan de service actif OnStar, s'il est disponible.

Affichage de l'heure

Lorsque la fonction est activée, l'horloge numérique s'affichera sur l'écran de l'infotainment.

Pour régler l'affichage de l'horloge :

1. Sur la page d'accueil, toucher RÉGLAGES, puis toucher Heure et Date.
2. Toucher Affichage de l'heure, puis sélectionner Désactivé ou Activé.
3. Toucher ❮ Préc. pour revenir au menu précédent.

Prises électriques

Prise de courant continu de 12 V

La prise de courant pour accessoires peut être utilisée pour brancher des appareils électriques tels qu'un téléphone cellulaire ou un lecteur MP3.

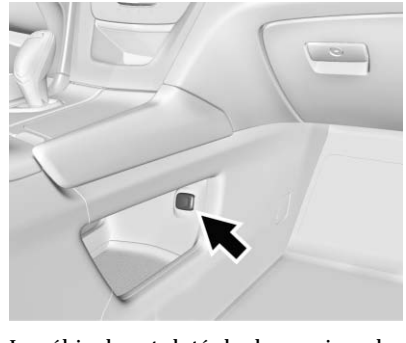

Le véhicule est doté de deux prises de courant accessoires, l'une sur la console de plancher centrale inférieure, l'autre dans l'espace de chargement arrière.

Soulever le couvercle pour accéder à la prise de courant auxiliaire.

Il est possible que certaines fiches d'alimentation auxiliaires ne soient pas compatibles avec la prise électrique auxiliaire, ce qui pourrait surcharger les fusibles du véhicule ou de l'adaptateur. En cas de problème, consulter le réparateur agréé.

Lors de l'ajout d'un équipement électrique, veiller à suivre les instructions d'installation correctes accompagnant l'équipement. Consulter *Équipement électrique accessoire* ⇨ *263*.

Avertissement

Suspendre un équipement lourd par la prise de courant risque de provoquer des dommages non couverts par la garantie votre véhicule. Les prises de courant ne sont conçues que pour les prises d'alimentation d'accessoires tels que les câbles de chargement d'un téléphone cellulaire.

Débrancher toujours l'équipement électrique lorsqu'il n'est pas utilisé et ne pas brancher d'équipement dont l'intensité de courant est supérieure à 15 A.

Prise de courant alternatif 220 V/230 V

La prise de courant (option) se trouve à l'arrière de la console centrale. Il est possible de l'utiliser pour brancher un équipement électrique qui utilise un ampérage maximum de 150 W.

Le témoin sur la prise s'allume pour indiquer qu'elle est en cours d'utilisation. Le témoin s'allume lorsque le contact est établi, qu'un équipement consommant moins de 150 W est branché dans la prise et qu'aucun défaut n'est détecté sur le système.

Le témoin ne s'allume pas lorsque le contact est coupé ou si l'appareil n'est pas correctement engagé dans la prise.

Si l'équipement connecté utilise plus de 150 watts ou lorsqu'un défaut est détecté sur le système, un circuit de protection coupe l'alimentation et le témoin s'éteint. Pour réinitialiser le circuit, débrancher l'appareil, puis le rebrancher ou désactiver la prolongation d'alimentation des accessoires (RAP), puis la réactiver. Consulter *Alimentation accessoires conservée* ⇨ *200*. L'alimentation redémarre quand un équipement utilisant 150 W, ou moins, est branché dans la prise et qu'aucun défaut du système n'est détecté.

La prise de courant n'est pas conçue pour le branchement des appareils ci-dessous auquel cas elle pourrait ne pas fonctionner correctement :

- Appareils à pic de consommation initiale élevé, comme les réfrigérateurs à compresseur ou outils électriques

- Autres appareils exigeant une alimentation extrêmement régulière comme les couvertures électriques à microprocesseur ou lampes tactiles
- Équipement médical

Chargement sans fil

Le véhicule peut être pourvu d'un système de charge sans fil dans le rangement situé sous l'accoudoir. Le système fonctionne à 145 kHz et charge sans fil un appareil mobile compatible PMA ou Qi. La puissance du système est capable de charger jusqu'à un taux de 1 Ampère (5 W), comme le demande l'appareil mobile compatible. Les détails de vérification de compatibilité de téléphone ou d'autre appareil peuvent être demandés au concessionnaire.

⚠ Attention

Le chargement sans fil peut influencer le fonctionnement d'un pacemaker implanté ou d'autres appareils médicaux. Si vous en

(Suite)

Attention (Suite)

possédez un, il est recommandé de consulter votre médecin avant d'utiliser le système de chargement sans fil.

Le véhicule doit être en marche, en position ACC/ACCESSORY (accessoires) ou la Prolongation de l'alimentation des accessoires (RAP) doit être active. La fonction de chargement sans fil peut ne pas indiquer correctement le chargement lorsque le véhicule se trouve en mode RAP. Voir *Alimentation accessoires conservée* ➪ *200*.

La température de fonctionnement se situe entre -20 °C (-4 °F) et 60 °C (140 °F), pour le système de chargement, et entre 0 °C (32 °F) et 35 °C (95 °F), pour le téléphone.

⚠ Avertissement

Enlever tous les objets du support de charge avant d'y charger votre dispositif mobile. Des objets tels que des pièces, clés, anneaux, trombones ou cartes, laissés entre le téléphone et le support de charge, vont devenir très chauds. Dans les rares occasions où le système de charge ne détecte pas un objet, et que l'objet se retrouve coincé entre le téléphone et le chargeur, enlever le téléphone et laisser l'objet refroidir avant de l'enlever du support de charge, afin d'éviter les brûlures.

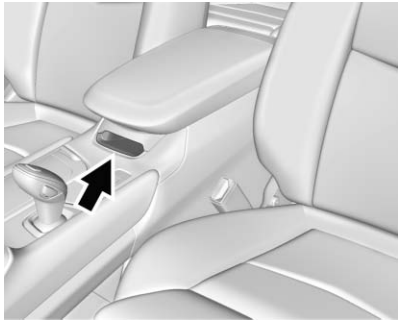

Pour charger un appareil portable :

1. Retirer tous les objets du support de chargement. Le système peut ne pas charger si des objets se trouvent entre l'appareil mobile et le support de chargement.
2. Placer l'appareil mobile face vers le haut sur le symbole du support de charge, et l'aligner sur la paroi gauche.
3. s'affiche sur le à l'écran Infotainment. Ceci indique que l'appareil portable est correctement positionné et se charge. Si un téléphone est placé sur le support de chargement et si ne s'affiche pas, retirer le téléphone du support, le tourner de 180 degrés et attendre trois secondes avant de replacer/réaligner le téléphone sur le support.

Allume-cigares

Si le véhicule est doté d'un allume-cigares, ce dernier se trouve sur la console centrale, près du porte-gobelets. Appuyer sur le couvercle pour l'ouvrir et utiliser l'allume-cigares.

Pour utiliser l'allume-cigares, l'enfoncer et le relâcher. Dès qu'il est prêt, il s'éjecte de lui-même.

Avertissement

Maintenir un allume-cigare enfoncé pendant qu'il chauffe l'empêche de s'éloigner de l'élément chauffant lorsqu'il est chaud. L'allume-cigare ou l'élément chauffant peuvent être endommagés en raison d'une surchauffe, ou un fusible peut

(Suite)

Avertissement (Suite)

griller. Ne pas bloquer un allume-cigares en position enfoncée pendant qu'il chauffe.

Cendriers

Selon l'équipement, le cendrier se trouve dans le porte-gobelets de la console centrale.

Avertissement

Si des papiers, des épingles, ou d'autres objets inflammables sont placés dans le cendrier, des cigarettes chaudes ou autres objets de fumeurs risqueraient de les allumer et éventuellement endommager le véhicule. Ne jamais mettre d'objets inflammables dans le cendrier.

Pour enlever le cendrier, le tirer du porte-gobelet. Le repousser vers le bas pour le positionner correctement.

Témoins, jauges et indicateurs

Les témoins et les indicateurs peuvent signaler une défaillance avant qu'elle ne devienne assez grave pour nécessiter une réparation ou un remplacement coûteux. Vous pouvez aussi réduire le risque de blessures en prêtant attention aux témoins et indicateurs.

Certains témoins s'allument brièvement quand le moteur démarre, pour indiquer qu'ils sont en bon état de fonctionnement. Quand l'un des témoins s'allume et demeure allumé pendant que vous roulez ou que l'un des indicateurs signale une défaillance possible, consultez la section décrivant les mesures à prendre. Il peut être coûteux, voire dangereux, d'attendre pour faire les réparations.

Combiné d'instruments (Niveau de base)

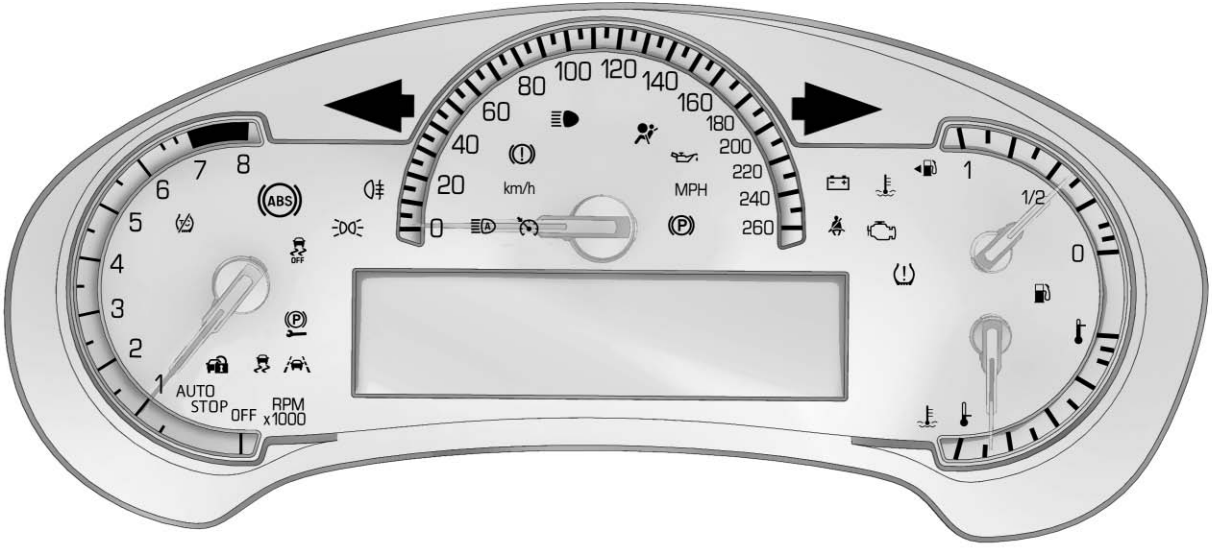

Écrans d'application du combiné d'instruments

Le combiné d'instruments possède trois zones d'affichage interactif.

Utiliser la commande à cinq voies de la commande au volant du côté droit pour se déplacer entre les différentes zones d'affichage et faire défiler les différents écrans.

Les zones des côtés gauche et droit affichent l'information du centre d'information du conducteur (CIB). Consulter *Centre d'informations du conducteur (DIC)* ⇨ *149*.

La zone centrale affiche les informations de l'application de navigation, audio, téléphone ou options.
Un compteur de vitesse peut également s'afficher dans cette zone centrale.

Navigation

S'il n'existe aucun itinéraire actif, une boussole s'affiche. S'il existe un itinéraire actif, appuyer sur SEL pour arrêter le guidage d'itinéraire ou activer/désactiver les messages vocaux.

Audio

Pendant l'affichage de la page d'application audio, appuyer sur SEL pour accéder au menu audio. Dans le menu Audio de recherche de musique, choisir parmi les favoris ou changer de source audio.

Téléphone

Pendant l'affichage de la page d'application de téléphone, appuyer sur SEL pour accéder au menu de téléphone. Dans le menu de téléphone, s'il n'existe pas d'appel téléphonique actif, consulter les appels récents, sélectionner à partir de préférées ou faire défiler les contacts. En cas d'appel actif, couper le son du téléphone ou commuter pour le fonctionnement du casque d'écoute.

Settings (paramètres)

Appuyer sur SEL pendant l'affichage de la page d'application des paramétrages pour accéder au menu de paramétrage.

Unités : Appuyer sur SEL pendant la mise en évidence de « Units » (unités) pour accéder au menu des unités. Choisir les unités anglaises ou métriques en appuyant sur SEL pendant la mise en évidence de l'option désirée. Une coche s'affiche à côté de l'option sélectionnée.

Pages d'information : Appuyer sur SEL pendant la mise en évidence de « Info Pages » (pages d'information) pour sélectionner les options à afficher dans les écrans d'information du CIB. Consulter *Centre d'informations du conducteur (DIC)* ⇨ *149*.

Options bouton Fav : Appuyer sur SEL lorsque Options bouton Fav est en surbrillance afin de choisir entre FAV Primary (premièrement favoris) et SEEK Primary (premièrement recherche). Ce choix permet d'effectuer la configuration des commandes au volant △ et ▽. Lorsque FAV Primary (premièrement favori) est choisi, appuyer sur △ et ▽ passera sur le favoris suivant ou précédent, alors qu'appuyer et maintenir enfoncé △ et ▽ permettra d'effectuer une recherche. Lorsque SEEK Primary (premièrement recherche) est choisi, appuyer sur △ et ▽ permettra

d'effectuer une recherche et appuyer et maintenir enfoncé △ et ▽ passera sur le favori suivant ou précédent.

Charge des pneus (selon l'équipement) : Appuyer sur SEL alors que Charge de pneu est en surbrillance pour modifier le réglage de charge de pneu. Choisir Light (léger) (pour une pression de confort avec un maximum de trois personnes), Eco (pour une pression économique avec un maximum de trois personnes) ou Max (pour une charge totale) en appuyant sur SEL lorsque l'élément souhaité est en surbrillance.

Logiciel Open Source : Appuyer sur SEL pendant la mise en évidence de Open Source Software (logiciel open source) pour afficher l'information au sujet du logiciel Open Source.

Combiné d'instruments (Niveau supérieur)

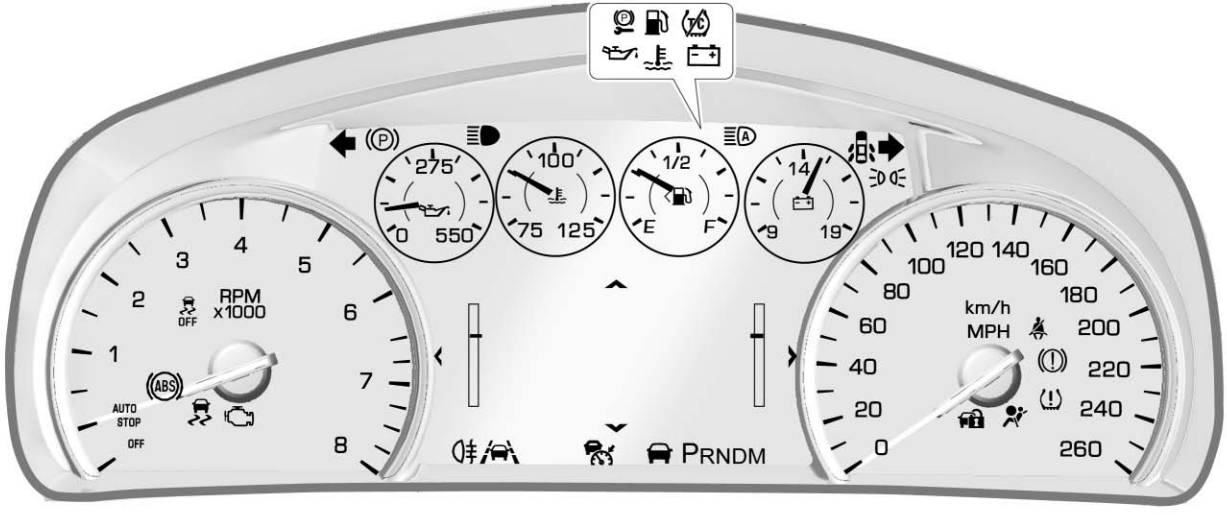

Menu du combiné d'instruments

Il existe une zone d'affichage interactive au centre du combiné d'instruments.

Utiliser la commande au volant du côté droit pour ouvrir et faire défiler les différentes options et les différents affichages.

Appuyer sur < pour accéder aux applications du combiné d'instruments. Utiliser ∧ ou ∨ pour faire défiler la liste des applications disponibles. Toutes les applications ne sont pas disponibles dans tous les véhicules.

Appli info

C'est ici que les affichages du centre d'informations du conducteur (DIC) sélectionnés peuvent être visualisés. Consulter *Centre d'informations du conducteur (DIC)* ⇨ *149*.

Audio

Appuyer sur SEL pour sélectionner l'appli Audio, puis sur > pour entrer dans le menu Audio. Au menu Audio, naviguer pour la musique, sélectionner parmi les préférés ou changer de source audio. Utiliser ∧ ou ∨ pour changer la station ou passer à la piste suivante ou précédente.

Téléphone

Appuyer sur SEL pour sélectionner l'appli Téléphone, puis sur > pour entrer dans le menu Téléphone. Dans le menu de téléphone, s'il n'existe pas d'appel téléphonique actif, consulter les appels récents ou faire défiler les contacts. En cas d'appel actif, couper le son du téléphone ou commuter pour le fonctionnement du casque d'écoute.

Navigation

Appuyer sur SEL pour sélectionner l'appli Navigation, puis sur > pour entrer dans le menu Navigation. En l'absence d'itinéraire actif, vous pouvez reprendre le dernier itinéraire et activer/désactiver les messages vocaux. En cas d'itinéraire actif, appuyer sur SEL pour annuler ou reprendre le guidage d'itinéraire ou activer/désactiver les messages vocaux.

Settings (paramètres)

Appuyer sur SEL pour sélectionner l'appli Settings (paramètres), puis sur > pour entrer dans le menu des paramètres. Utiliser ∧ ou ∨ pour faire défiler les options du menu Réglages.

Unités : Appuyer sur > pendant l'affichage de « Units » (unités) pour accéder au menu des unités. Choisir les unités anglaises, impériales ou métriques en appuyant sur SEL pendant la mise en évidence de l'option désirée. Une coche s'affiche à côté de l'option sélectionnée.

Thèmes d'affichage : Trois configurations d'affichage du combiné d'instruments sont disponibles : Standard, technologie et média.

Pages d'information : Appuyer sur > lorsque Info Pages est affiché afin d'entrer dans le menu des pages d'information et sélectionner les éléments à afficher dans l'appli Info. Consulter *Centre d'informations du conducteur (DIC)* ⇨ *149*.

Charge des pneus (selon l'équipement) : Appuyer sur > pendant que la Charge de pneu est en surbrillance pour modifier le réglage de charge de pneu. Choisir Light (léger) (pour une pression de confort avec un maximum de trois personnes), Eco (pour une pression économique avec un maximum de trois personnes) ou Max (pour une charge totale) en appuyant sur SEL lorsque l'élément souhaité est en surbrillance.

Logiciel Open Source : Appuyer sur SEL pendant la mise en évidence de Open Source Software (logiciel open source) pour afficher l'information au sujet du logiciel Open Source.

Compteur de vitesse

Le compteur de vitesse indique la vitesse du véhicule en kilomètres à l'heure (km/h) ou en milles à l'heure (milles/h).

Compteur kilométrique

Le compteur kilométrique indique la distance parcourue par le véhicule en kilomètres ou en milles.

Compteur journalier

Le compteur journalier affiche la distance parcourue par le véhicule depuis la dernière réinitialisation du compteur.

Le compteur kilométrique journalier est accessible et remis à zéro via le centre d'informations du conducteur. Consulter *Centre d'informations du conducteur (DIC)* ⇨ *149*.

Compte-tours

Le compte-tours indique le régime du moteur en tours/minute (tr/min).

Sur les véhicules pourvus d'un système d'arrêt-démarrage, lorsque le commutateur d'allumage est en position ON (en fonction), le compte-tours indique l'état du véhicule. Lorsque l'aiguille pointe sur AUTO STOP (arrêt automatique), le moteur est arrêté mais le véhicule est en fonction et peut se déplacer. Le moteur peut démarrer automatiquement à n'importe quel moment. Lorsque l'aiguille pointe sur OFF, le véhicule est hors fonction.

Lorsque le moteur tourne, le compte-tours indique le nombre de tours du moteur par minute. Le compte-tours peut varier de plusieurs centaines de tours/minute en mode Auto Stop (arrêt automatique) lorsque le moteur s'arrête puis redémarre.

Une légère secousse peut être ressentie lorsque la boîte de vitesses détermine la plage de fonctionnement la plus économe en carburant.

Jauge de carburant

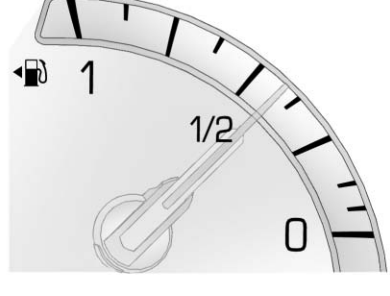

Niveau de base

Niveau supérieur

Lorsque le contact est mis, la jauge de carburant indique la quantité approximative de carburant restant dans le réservoir.

Il existe une flèche près de l'indicateur de carburant dirigé vers le côté où se trouve la trappe de carburant du véhicule.

Lorsque l'indicateur s'approche du zéro, le témoin de bas niveau de carburant s'allume. Le véhicule dispose encore d'une petite quantité de carburant mais le réservoir doit être rempli rapidement.

Voici quatre situations qui suscitent parfois des questions de la part des clients. Aucune de ces situations n'est liée à un problème de jauge de carburant :

- À la station-service, la pompe s'arrête avant que l'aiguille n'indique que le réservoir est plein.
- Pour faire le plein, il faut un peu plus ou un peu moins de carburant que ne l'indique la jauge. Par exemple, l'aiguille indique que le réservoir est à moitié plein, mais en réalité pour faire le plein, il faut ajouter un peu plus ou un peu moins de carburant que la moitié de la capacité du réservoir.
- L'aiguille de l'indicateur oscille un peu dans les virages ou à l'accélération.
- La jauge a besoin de quelques secondes pour se stabiliser après que le contact est mis, mais revient au niveau vide une fois que le contact est coupé.

Manomètre d'huile moteur

Le manomètre d'huile moteur indique la pression d'huile du moteur en kPa (kilopascals) ou en psi (livres par pouce carré) lorsque le moteur tourne.

La pression d'huile peut varier avec le régime moteur, la température extérieure et la viscosité de l'huile.

Sur certains modèles, la pompe à huile fait varier la pression de l'huile moteur selon les besoins du moteur. La pression de l'huile peut changer rapidement lorsque le régime moteur ou la charge varie. C'est normal.

Si le témoin d'alerte de pression d'huile ou un message du Centre d'informations du conducteur indique que la pression d'huile est en dehors de la plage normale de fonctionnement, vérifier l'huile du véhicule le plus tôt possible.

Avertissement

Le manque d'entretien de l'huile moteur peut endommager le moteur. Conduire avec un faible niveau d'huile moteur peut également endommager le moteur. Les réparations qui en résulteraient ne seraient pas couvertes par la garantie du véhicule. Vérifier le niveau d'huile dès que possible. Ajouter de l'huile si nécessaire, mais si le niveau d'huile se trouve dans la plage de fonctionnement et que la pression d'huile reste faible, faire réparer le véhicule. Suivre toujours le programme d'entretien préconisé pour les vidanges d'huile.

Indicateur de température de liquide de refroidissement du moteur

Niveau de base

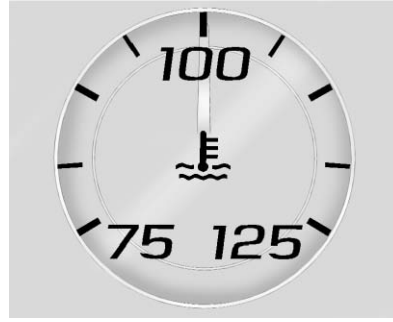

Niveau supérieur

Cette jauge mesure la température du moteur du véhicule.

En roulant dans des circonstances normales de fonctionnement, s'il existe des places dans la zone grisée, le moteur est trop chaud. Quitter la route, arrêter le véhicule et arrêter le moteur dès que possible.

Voltmètre (Combiné d'instruments du niveau supérieur)

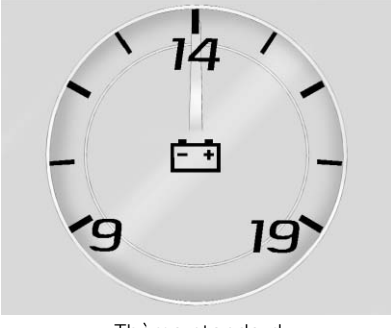

Thème standard

Lorsque le contact est mis, cette jauge indique la tension de la batterie.

Lorsque le moteur tourne, cette jauge affiche l'état du système de chargement. La jauge peut passer d'un affichage supérieur à inférieur ou inférieur à supérieur. C'est normal. Si le véhicule fonctionne en dehors de la plage normale de fonctionnement, le témoin du système de chargement s'allume. Consulter *Témoin du système de charge* ⇨ *139*.

Des indications en dehors de la plage normale de fonctionnement peuvent également se produire lorsqu'un grand nombre d'accessoires électriques fonctionnent dans le véhicule et que le moteur tourne au ralenti pendant longtemps. Cette situation est normale dans la mesure où le système de chargement n'est pas capable de fournir la pleine puissance lorsque le moteur est au ralenti. Lorsque le régime moteur augmente, ce problème doit se corriger li-même, car des régimes moteur plus élevés permettent au système de chargement de fournir un maximum de puissance.

Le véhicule ne peut rouler que pendant un court moment avec les indications en dehors de la plage normale de fonctionnement. Si le véhicule doit rouler, éteindre tous les accessoires tels que la radio et la climatisation, et débrancher tous les chargeurs et les accessoires.

Des indications en dehors de la plage normale de fonctionnement indiquent un problème possible dans le circuit électrique. Faire réviser le véhicule le plus vite possible.

Rappels de ceintures de sécurité

Témoin de rappel de bouclage de la ceinture de sécurité du conducteur

Un témoin de rappel de bouclage de la ceinture de sécurité du conducteur se trouve dans le combiné d'instruments.

Lorsque le véhicule démarre, ce témoin clignote et il se peut qu'un signal retentisse pour rappeler au conducteur d'attacher sa ceinture. Puis le témoin reste allumé en continu jusqu'à ce que la ceinture soit bouclée. Ce cycle se poursuit plusieurs fois si la ceinture du conducteur reste détachée ou se détache pendant la marche du véhicule.

Le carillon ne retentit pas et le témoin ne s'allume pas si le conducteur a bouclé sa ceinture.

Témoin de rappel de bouclage de la ceinture de sécurité du passager

Un témoin de rappel de ceinture de sécurité passager se trouve près de l'indicateur d'état d'airbag du passager. Consulter *Système de détection de passager* ⇨ *86*.

Lorsque le véhicule démarre, ce témoin clignote et il se peut qu'un signal retentisse pour rappeler au passager d'attacher sa ceinture. Puis le témoin reste allumé en continu jusqu'à ce que la ceinture soit bouclée. Ce cycle se poursuit plusieurs fois si la ceinture du passager reste détachée ou se détache pendant la marche du véhicule.

Le carillon ne retentit pas et le témoin ne s'allume pas si le passager a bouclé sa ceinture.

Le carillon et le témoin de bouclage de ceinture de sécurité du passager peuvent se déclencher si un objet est placé sur le siège, comme par exemple une mallette, un sac à main, un sac à provisions, un ordinateur portable ou tout autre appareil électronique. Pour désactiver le témoin et/ou le signal sonore, retirer l'objet du siège ou boucler la ceinture de sécurité.

Témoin de disponibilité de sac gonflable

Ce témoin s'affiche s'il y a un problème électrique sur le système d'airbag. La vérification du système inclut le(s) capteur(s) d'airbag, le système de détection de passager, les prétendeurs, les modules d'airbag, le câblage et le module de détection et de diagnostic de collision. Pour obtenir des informations plus détaillées sur le système d'airbag, consulter *Système d'airbag* ⇨ *80*.

Le témoin de disponibilité d'airbag s'allume pendant quelques secondes au démarrage du véhicule. Si le témoin ne s'allume pas à ce moment, faire immédiatement procéder à la réparation.

⚠ Avertissement

Si le témoin d'airbag reste allumé après le démarrage du véhicule ou s'allume en cours de route, il se peut que le système d'airbag ne fonctionne pas correctement. Les airbags dans le véhicule pourraient ne pas se déployer lors d'une collision ou se déployer sans qu'il n'y ait de collision. Faire réparer le véhicule immédiatement pour éviter des blessures.

Si le système d'airbag présente un problème, un message peut s'afficher sur le centre d'informations du conducteur (CIC).

Témoin de l'état de l'airbag passager

Le véhicule est équipé d'un système de détection de passager. Consulter *Système de détection de passager* ⇨ *86* pour obtenir d'importantes informations relatives à la sécurité. La console suspendue comporte un indicateur de statut de sac gonflable du passager.

Lorsque le véhicule démarre, le témoin de l'état d'airbag passager allumera les pictogrammes d'activation/désactivation pendant quelques secondes à titre de test. Ensuite, après plusieurs secondes, le témoin d'état allume le symbole marche ou arrêt pour indiquer l'état de l'airbag frontal du passager extérieur avant.

Si le symbole ON (marche) est allumé sur l'indicateur d'état d'airbag du passager, l'airbag frontal du passager extérieur avant peut se déployer.

Si le symbole de désactivation de l'indicateur d'état d'airbag est allumé, cela signifie que le système de détection de passager a désactivé l'airbag frontal du passager extérieur avant.

Si, quelques secondes plus tard, les deux témoins d'état restent allumés ou s'ils sont tous deux éteints, ceci peut indiquer l'existence d'un problème relatif aux témoins ou au système de détection de passager. Se rendre chez le concessionnaire pour les remplacer.

⚠ Attention

Si jamais le témoin de disponibilité d'airbag s'allume ou reste allumé, cela indique qu'il y a un problème au niveau du système d'airbag. Pour

(Suite)

Attention (Suite)

éviter de se blesser ou de blesser d'autres personnes, faire réparer le véhicule immédiatement. Se reporter à *Témoin de disponibilité de sac gonflable* ⇨ *138* pour de plus amples informations, notamment d'importantes informations relatives à la sécurité.

Témoin du système de charge

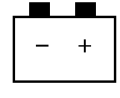

Le témoin du système de charge s'allume brièvement lorsque le contact est mis sans que le moteur ne tourne pour indiquer que le témoin fonctionne. Il doit s'éteindre lorsque le moteur a démarré.

Si le témoin reste allumé ou s'allume en roulant, ce peut être l'indication d'un problème du système de charge électrique. Faites-le contrôler par votre concessionnaire. Conduire avec ce témoin allumé peut décharger la batterie.

Lorsque ce témoin s'allume ou clignote, le Centre d'informations du conducteur (CIC) affiche également un message.

Si vous devez conduire sur une courte distance avec ce témoin allumé, coupez tous les accessoires tels que la radio et le climatiseur.

Témoin d'anomalie (Témoin de contrôle du moteur)

Ce témoin fait partie du système de diagnostic embarqué du système antipollution du véhicule. Si ce témoin est allumé lorsque le moteur tourne, un dysfonctionnement a été détecté et il peut être nécessaire de réparer le véhicule. Le témoin doit s'allumer pour indiquer qu'il fonctionne lorsque le contact se trouve en mode de service. Consulter *Positions de contact* ⇨ *197*.

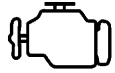

Les défaillances sont souvent indiquées par le système avant qu'un problème ne soit perceptible. Tenir compte du témoin et demander rapidement une intervention lorsqu'il s'allume peut permettre d'éviter des dégâts.

Avertissement

Si le véhicule est continuellement conduit avec ce témoin allumé, le système antipollution peut ne pas fonctionner, la consommation de carburant peut augmenter et le fonctionnement du véhicule peut être irrégulier. Cela pourrait entraîner des réparations coûteuses qui ne sont pas forcément couvertes par la garantie du véhicule.

Avertissement

Des modifications au moteur, à la boîte de vitesses, à l'échappement, à l'admission ou au système de carburant, ou l'utilisation de pneus de remplacement non conformes aux spécifications d'origine, peuvent provoquer l'activation de ce témoin. Cela pourrait entraîner des réparations coûteuses qui ne sont pas couvertes par la garantie du véhicule. Ceci peut également faire échouer le véhicule au test d'inspection/maintenance des émissions. Consulter *Accessoires et modifications* ⇨ *265*.

Si le témoin clignote : Un dysfonctionnement a été détecté, lequel peut endommager le système antipollution et augmenter les émissions du véhicule. Un diagnostic et une réparation peuvent être nécessaires.

Pour éviter tout dégât, diminuer la vitesse du véhicule et éviter les fortes accélérations ainsi que les montées.

En cas de traction d'une remorque, diminuer la charge de la remorque dès que possible.

Si le témoin continue à clignoter, trouver un endroit sûr pour se stationner. Arrêter le véhicule et attendre au moins 10 secondes avant de redémarrer le moteur. Si le témoin clignote toujours, suivre les directives précédentes et contacter aussi rapidement que possible le réparateur agréé pour une intervention d'entretien.

Si le témoin reste allumé : Un dysfonctionnement a été détecté. Un diagnostic et une réparation peuvent être nécessaires.

Vérifier ce qui suit :

- Si du carburant a été ajouté au véhicule en utilisant l'adaptateur d'entonnoir de carburant sans bouchon, vérifier qu'il a été déposé. Se reporter à la description du « Remplissage du réservoir au moyen d'un jerrican », sous *Remplissage du réservoir* ⇨ *250*. Le système de diagnostic peut détecter si l'adaptateur est resté en place dans le véhicule, permettant au carburant de s'évaporer dans l'atmosphère. Quelques trajets avec l'adaptateur retiré peuvent éteindre le témoin.
- Un carburant de mauvaise qualité peut provoquer un fonctionnement inefficace du moteur ainsi qu'un comportement médiocre, lesquels prennent fin une fois que le moteur est chaud. Si cela se produit, changer de marque de carburant. Il faudra au moins un réservoir complet de carburant correct pour éteindre le témoin. Consulter *Carburant* ⇨ *250*.

Si le témoin reste allumé, consultez votre réparateur agréé.

Programmes d'inspection de dispositifs antipollution et d'entretien

Si le véhicule doit passer un test d'inspection/maintenance des émissions, l'équipement de test se branchera vraisemblablement sur le connecteur de liaison de données (DLC) du véhicule.

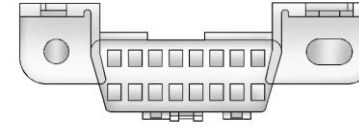

Le DLC se trouve sous le tableau de bord, à gauche du volant. Le branchement d'appareils n'étant pas utilisés pour effectuer un test d'inspection/maintenance des émissions ou pour une intervention sur le véhicule peut nuire au fonctionnement du véhicule. Consulter *Équipement électrique accessoire* ⇨ *263*. Consulter le réparateur agréé si une assistance s'avère nécessaire.

Le véhicule peut échouer à l'inspection si :

- Le témoin est allumé quand le moteur tourne.
- Le témoin ne s'allume pas quand le contact se trouve en mode de service.
- Des systèmes antipollution essentiels n'ont pas été complètement diagnostiqués. Si ceci se produit, le véhicule ne serait pas prêt pour

l'inspection et plusieurs jours de conduite ordinaire pourraient être nécessaires avant que le système soit prêt. Ceci peut se produire si la batterie 12 volts a été récemment remplacée ou s'est déchargée, ou suite à une intervention récente sur le véhicule.

Consultez votre concessionnaire si le véhicule ne réussit pas ou ne peut pas être préparé au test.

Témoin du système de freinage

Le système de freinage du véhicule se compose de deux circuits hydrauliques. Si un circuit ne fonctionne pas, le deuxième circuit peut toujours fonctionner pour arrêter le véhicule. Pour un bon freinage, les deux circuits doivent fonctionner normalement.

Si le témoin s'allume, il existe un problème avec le système de freinage. Faire vérifier le système de freinage sans tarder.

Ce témoin doit s'allumer brièvement au démarrage du moteur. S'il ne s'allume pas, le faire réparer pour qu'il puisse fonctionner en cas de problème.

Si le témoin s'allume en continu, il existe un problème de freins.

⚠ Attention

Le système de freinage ne fonctionnera pas correctement si le témoin du système de freinage est allumé. Conduire avec le témoin du système de freinage allumé peut entraîner un accident. Si le témoin reste allumé après avoir quitté la voie de circulation et immobilisé prudemment le véhicule, faire remorquer et réparer le véhicule.

Témoin de frein électrique de stationnement

Le témoin d'état du frein de stationnement s'allume lorsque la pédale de frein de stationnement est enfoncée. Le témoin continuant à clignoter une fois que le frein de stationnement a été relâché, ou lors de la conduite du véhicule, signale qu'il y a un problème sur le système de frein de stationnement électrique. Un message peut également s'afficher sur le centre d'informations du conducteur.

Si le témoin ne s'allume pas ou continue à clignoter, consulter le concessionnaire.

Témoin d'entretien de frein de stationnement électrique

Sur certains véhicules, le témoin de frein de stationnement électrique doit s'allumer brièvement au démarrage. S'il ne s'allume pas, le faire réparer pour qu'il puisse fonctionner en cas de problème. Sur les véhicules équipés du combiné d'instruments reconfigurable, ce témoin peut ne pas s'allumer au démarrage.

Si ce témoin reste allumé, le véhicule doit être conduit chez un concessionnaire dès que possible. Consulter *Frein électrique de stationnement* ⇨ *212*.
Un message peut également s'afficher sur le centre d'informations du conducteur.

Témoin d'avertissement du système d'antiblocage de sécurité (ABS)

Ce témoin s'allume brièvement au démarrage du moteur.

Si le témoin ne s'allume pas, le faire réparer pour qu'il puisse vous avertir en cas de problème.

Si le témoin s'allume en roulant, s'arrêter dès que possible dans un endroit sûr et couper le contact. Puis, redémarrer le moteur pour réinitialiser le système. Si le témoin ABS reste allumé ou se rallume en roulant, le véhicule doit être réparé. Un carillon peut également retentir lorsque le témoin s'allume en continu.

Si le témoin ABS est le seul témoin allumé, le véhicule dispose des freins normaux mais l'antiblocage ne fonctionne pas.

Si les témoins ABS et de frein sont allumés, l'ABS ne fonctionne pas et il existe un problème avec les freins de service. Se rendre chez le concessionnaire pour les remplacer.

Consulter *Témoin du système de freinage* ⇨ *142*.

Témoin d'aide au maintien de voie (LKA)

Pour certains véhicules, ce témoin s'allume brièvement au démarrage du véhicule. S'il ne s'allume pas, faire réparer le véhicule.

Sur les véhicules équipés du combiné d'instruments haut de gamme, ce témoin peut ne pas s'allumer lors du démarrage du véhicule.

Ce témoin est vert si LKA est disponible.

LKA peut aider en tournant légèrement le volant si le véhicule approche un marquage de voie détecté sans utiliser le clignotant dans cette direction. Le témoin LKA devient orange.

Ce témoin est orange et clignote comme une alerte d'avertissement de franchissement de ligne (LDW) pour indiquer que le marquage de voie a été franchi.

Consulter *Aide au maintien de voie (LKA)* ⇨ *247*.

Témoin de véhicule à l'avant

Si le véhicule en est doté, ce témoin vert s'allume lorsqu'un véhicule est détecté à l'avant et il est orange lorsque le véhicule à l'avant est suivi de trop près.

Consulter *Alerte de collision avant (FCA)* ⇨ *238*.

Témoin de piétons à l'avant

Selon l'équipement, ce témoin s'illumine en orange lorsqu'un piéton est détecté juste devant le véhicule.

Consulter *Système de freinage pour piétons à l'avant (FPB)* ⇨ *243*.

Témoin de désactivation du système antipatinage

Ce témoin s'allume brièvement au démarrage du moteur. Si tel n'est pas le cas, faites réparer le véhicule par votre réparateur agréé. Si le système fonctionne normalement, le témoin s'allume puis s'éteint.

Le témoin de désactivation s'allume lorsque le système antipatinage a été désactivé en pressant et relâchant le bouton du système TCS/StabiliTrak.

Ce témoin s'allume avec le témoin de désactivation de StabiliTrak lorsque StabiliTrak est désactivé.

Si le TCS est désactivé, la vitesse des roues sera limitée au besoin pour éviter d'endommager le groupe motopropulseur. Adapter la conduite en conséquence.

Consulter *Contrôle antipatinage/ Electronic Stability Control* ⇨ *215*.

Témoin de StabiliTrak désactivé

Ce témoin s'allume brièvement au démarrage du moteur. Si tel n'est pas le cas, faites réparer le véhicule par votre réparateur agréé.

Cette lampe s'allume lorsque le système StabiliTrak est désactivé. Si le système Stabilitrak est désactivé, le système antipatinage (TCS) est également désactivé.

Si le système StabiliTrak et TCS sont désactivés, le système ne contribue pas au contrôle du véhicule. Activer les systèmes TCS et StabiliTrak et le témoin s'éteint.

Consulter *Contrôle antipatinage/ Electronic Stability Control* ⇨ *215*.

Témoin du système antipatinage (TCS)/StabiliTrak

Ce témoin s'allume brièvement au démarrage du moteur.

Si tel n'est pas le cas, il convient de faire réparer le véhicule par votre concessionnaire. Si le système fonctionne bien, le témoin s'éteint.

L'allumage sans clignotement du témoin signale la désactivation du système antipatinage, voire du système StabiliTrak. Un message s'affiche sur le centre d'informations du conducteur. Vérifier les messages du CIC pour déterminer quelle(s) fonction(s) ne fonctionne(nt) plus et pour savoir si le véhicule a besoin de réparations.

Si le témoin est allumé et clignote, le système antipatinage et/ou le système StabiliTrak fonctionnent.

Consulter *Contrôle antipatinage/ Electronic Stability Control* ⇨ *215*.

Témoin de température du liquide de refroidissement du moteur

Ce témoin s'allume brièvement au démarrage du véhicule.

Si tel n'est pas le cas, faites réparer le véhicule par votre réparateur agréé. Si le système fonctionne bien, le témoin s'éteint.

Avertissement

Le témoin d'avertissement de température du liquide de refroidissement du moteur indique que le véhicule présente une surchauffe. En roulant avec ce témoin allumé,

(Suite)

Avertissement (Suite)

le moteur risque des dégâts et ceci pourrait ne pas être couvert par la garantie sur le véhicule. Consulter *Surchauffe du moteur* ⇨ *278*.

Le témoin d'avertissement de température du liquide de refroidissement du moteur s'allume lorsque le moteur présente une surchauffe.

Dans ce cas, quitter la route et arrêter le moteur dès que possible. Consulter *Surchauffe du moteur* ⇨ *278*.

Témoin de pression de gonflage des pneus

Sur les véhicules équipés du système de surveillance de pression des pneus (TPMS), ce témoin s'allume brièvement au démarrage du moteur. Il fournit des informations sur la pression des pneus et le système TPMS.

Si le témoin reste allumé

Cela indique qu'un ou plusieurs pneus sont fortement sous-gonflés.

Il se peut qu'un message de pression des pneus s'affiche également sur le centre d'informations du conducteur (CIC). S'arrêter dès que possible et gonfler les pneus à la pression recommandée indiquée sur l'étiquette d'informations relatives aux pneus et à la charge. Consulter *Pression de gonflage* ⇨ *301*.

Lorsque le témoin commence par clignoter puis reste allumé

Si le témoin clignote pendant une minute puis reste allumé, il se peut qu'il y ait un problème avec le système de surveillance de pression des pneus (TPMS). Si le problème n'est pas résolu, le témoin s'allumera à chaque cycle d'allumage. Consulter *Fonctionnement du système de surveillance de gonflage de pneu* ⇨ *304*.

Témoin de pression d'huile moteur

Avertissement

Le manque d'entretien de l'huile moteur peut endommager le moteur. Conduire avec un faible niveau d'huile moteur peut également endommager le moteur. Les réparations qui en résulteraient ne seraient pas couvertes par la garantie du véhicule. Vérifier le niveau d'huile dès que possible. Ajouter de l'huile si nécessaire, mais si le niveau d'huile se trouve dans la plage de fonctionnement et que la pression d'huile reste faible, faire réparer le véhicule. Suivre toujours le programme d'entretien préconisé pour les vidanges d'huile.

Ce témoin devrait s'allumer brièvement au démarrage du moteur. Si tel n'est pas le cas, il convient de faire réparer le véhicule par le concessionnaire.

Si le témoin s'allume et reste allumé, cela signifie que l'huile ne circule pas correctement dans le moteur. Il n'y a peut-être pas assez d'huile ou il y a un autre problème dans le circuit. Consulter le réparateur agréé.

Témoin de niveau bas de carburant

Ce témoin est situé à côté de la jauge de carburant et s'allume brièvement lorsque le contact est mis pour indiquer qu'il fonctionne.

Il s'allume également lorsque le niveau de carburant est bas. Le témoin s'éteint lorsque l'on ajoute du carburant dans le réservoir. Si tel n'est pas le cas, faire réparer le véhicule.

Témoin antivol

Le témoin de sécurité doit s'allumer brièvement au démarrage. Si tel n'est pas le cas, il convient de faire réparer le véhicule par le concessionnaire. Si le système fonctionne bien, le témoin s'éteint.

Si le témoin reste allumé et que le moteur ne démarre pas, il se peut qu'il y ait un problème de système antivol. Consulter *Fonctionnement du blocage du démarrage* ⇨ *48*.

Témoin de feux de route

Ce témoin s'allume lorsque les feux de route sont utilisés. Consulter *Inverseur feux de route/feux de croisement* ⇨ *167*.

Éclairage IntelliBeam[MD]

L'éclairage est mis en marche lorsque le système IntelliBeam, selon l'équipement, est activé. Consulter *Commutateurs de feu extérieur* ⇨ *165*.

Témoin de feux de brouillard arrière

Cette lampe s'allume lorsque les feux antibrouillard arrière sont allumés.

Consulter *Phares anti-brouillard* ⇨ *169*.

Carillon de rappel des phares

Ce témoin s'allume lorsque les feux extérieurs sont allumés. Consulter *Commutateurs de feu extérieur* ⇨ *165*.

Témoin du régulateur de vitesse

Le témoin du régulateur de vitesse s'allume en blanc quand le régulateur de vitesse est activé et prêt, et passe au vert lorsqu'il est paramétré et actif. Consulter *Régulateur de vitesse* ⇨ *218*.

Témoin du régulateur de vitesse adaptatif

Ce témoin s'allume lorsque le régulateur de vitesse adaptatif (selon l'équipement) est activé. Consulter *Régulateur de vitesse adaptatif* ⇨ *221*.

Témoin de porte ouverte

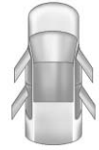

Sur les véhicules équipés de ce témoin, il s'allume lorsqu'une porte est ouverte ou n'est pas correctement verrouillée. Avant de conduire, vérifier que toutes les portes sont correctement fermées.

Affichage d'informations

Centre d'informations du conducteur (DIC)

Le centre d'information du conducteur est affiché sur le combiné d'instruments. Il affiche le statut de nombreux systèmes du véhicule.

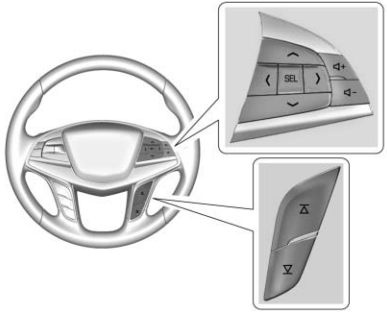

∧ ou ∨ : Appuyer pour passer à la sélection précédente ou suivante.

< ou > : Appuyer pour se déplacer entre les zones d'affichage interactives du groupe d'instruments. Appuyer sur < pour retourner au menu précédent.

SEL : Appuyer pour ouvrir un menu ou sélectionner une option de menu. Maintenir enfoncé pour réinitialiser les valeurs sur certains écrans.

Options d'affichage d'information du CIB

L'affichage d'informations sur le centre d'informations du conducteur peut être activé et désactivé via le menu des réglages.

1. Appuyer sur SEL lors de l'affichage de la page des Options dans la zone d'affichage interactive du combiné d'instruments.
2. Faire défiler jusqu'à Pages d'informations et appuyer sur >.
3. Appuyer sur ∧ ou ∨ pour se déplacer sur la liste la liste des affichages d'informations possibles.
4. Presser SEL pendant qu'un option est mise en évidence pour sélectionner ou désélectionner cette option.

Écrans d'information du CIB

Liste des affichages d'information du CIB. Certains écrans d'information peuvent être indisponibles pour votre véhicule particulier.

Vitesse : Affiche la vitesse du véhicule en kilomètres à l'heure (km/h) ou en milles à l'heure (milles/h).

Trajet 1 ou Trajet 2 : L'affichage Trip (trajet) indique la distance parcourue, en kilomètres (km) ou en milles (mi), depuis la dernière remise à zéro du compteur kilométrique. Le compteur kilométrique journalier peut être réinitialisé en maintenant enfoncé SEL pendant que cet écran est actif.

Fuel Range (autonomie) : Affiche la distance approximative que le véhicule peut encore parcourir avant l'appoint de carburant. LOW (bas) s'affiche lorsqu'un appoint de carburant est nécessaire. L'estimation de l'autonomie s'appuie sur la consommation moyenne de carburant du véhicule dans le passé récent et sur la quantité de carburant restant dans le réservoir.

Average Fuel Economy (consommation moyenne) : Affiche le nombre moyen approximatif de litres aux 100 kilomètres (L/100 km) ou le nombre de milles par gallon (mpg). Ce chiffre est calculé à partir du nombre de kilomètres parcourus par litre (L/100 km) enregistrés depuis la dernière fois que cet élément du menu a été réinitialisé. Cette valeur indique seulement la consommation moyenne approximative de carburant et changera avec les changements des conditions de conduite. Average Fuel Economy (consommation moyenne de carburant) peut être réinitialisé en maintenant enfoncé SEL pendant l'affichage de cet écran.

Consommation de carburant instantanée : Affiche la consommation de carburant actuelle en litres aux 100 kilomètres (L/100 km) ou en milles par gallon (mpg). Cette valeur ne reflète que l'économie approximative de la consommation instantanée de carburant et change régulièrement en fonction des changements des conditions de conduite.

Average Speed (vitesse moyenne) : Affiche la vitesse moyenne du véhicule en kilomètres par heure (km/h) ou en miles par heure (mph). Cette moyenne repose sur les diverses vitesses du véhicule enregistrées depuis la dernière réinitialisation de cette valeur. La vitesse moyenne peut être réinitialisée en maintenant enfoncé SEL pendant l'affichage de cet écran.

Timer (chronomètre) : Cet écran peut être utilisé comme chronomètre. Pour lancer la temporisation, appuyer sur SEL pendant que cet écran est affiché. L'affichage indique la durée écoulée depuis la dernière remise à zéro. Pour arrêter la temporisation, appuyer brièvement sur SEL pendant l'affichage de cet écran et le fonctionnement de la temporisation. Pour réinitialiser la temporisation, maintenir enfoncé SEL pendant que cet écran est affiché.

Avertissement de vitesse : L'avertissement de vitesse permet au conducteur de sélectionner une vitesse à ne pas dépasser. Pour sélectionner l'avertissement de vitesse, appuyer sur SEL pendant l'affichage de l'avertissement de vitesse. Appuyer sur ∧ ou ∨ pour régler la valeur. Cette fonction peut être désactivée en maintenant enfoncé SEL pendant l'affichage de cette page. Si la limite de vitesse sélectionnée est dépassée, un avertissement s'affiche et une sonnerie peut retentir.

Vitesse sélectionnée du régulateur de vitesse : Affiche la vitesse sélectionnée du régulateur de vitesse ou du régulateur de vitesse adaptatif.

Tension de batterie : Affiche la tension actuelle de la batterie.

FUEL ECONOMY (économie de carburant) : Affiche la consommation moyenne de carburant, le meilleur résultat d'économie de carburant sur la distance sélectionnée et un graphique à barres montrant la consommation instantanée de carburant.

Durée de vie de l'huile moteur : Affiche une estimation de la durée de vie utile restante de l'huile. Si le message REMAINING OIL LIFE 99% (vie restante de l'huile 99%) s'affiche, cela signifie que la durée de vie restante de l'huile est de 99%.

Lorsque la durée de vie restante de l'huile est faible, le message CHANGE ENGINE OIL SOON (vidanger l'huile moteur sous peu) s'affiche. L'huile doit être vidangée aussi rapidement que possible. Consulter *Huile moteur* ⇨ *269*. Bien que le système de durée de vie de l'huile moteur surveille la durée de vie utile de l'huile, un entretien supplémentaire est recommandé. Consulter *Entretien de routine* ⇨ *348*.

L'affichage de durée de vie de l'huile moteur doit être réinitialisé après chaque vidange. Le message ne se réinitialisera pas de lui-même. Ne pas réinitialiser accidentellement l'affichage de durée de vie de l'huile moteur à un moment autre que celui de la vidange. Il ne pourra être réinitialisé précisément jusqu'à la prochaine vidange de l'huile. Pour réinitialiser le système de durée de vie de l'huile moteur, appuyer et maintenir le bouton SET (sélectionner) pendant plusieurs secondes lorsque l'affichage de durée de vie de l'huile moteur est actif. Consulter *Système de vie d'huile moteur* ⇨ *272*.

Température d'huile (Combiné d'instruments haut de gamme) : Affiche la température d'huile actuelle soit en degrés Celsius (°C) soit en degrés Fahrenheit (°F).

Pression d'huile : Montre la pression d'huile actuelle en kilopascal (kPa) ou en livres par pouce carré (psi).

Pression de gonflage : Affiche les pressions approximatives des quatre pneus. La pression des pneus est exprimée en kilopascals (kPa) ou en livres par pouce carré (psi). Si la pression est basse, la valeur pour ce pneu s'affiche en orange. Se reporter à *Système de surveillance de gonflage de pneu* ⇨ *303* et *Fonctionnement du système de surveillance de gonflage de pneu* ⇨ *304*.

Page blanche : Aucune information ne peut être affichée sur les zones d'affichage d'informations du combiné d'instruments.

Affichage tête haute (HUD)

⚠ Attention

Si l'image HUD est trop brillante ou trop haute dans votre champ de vision, il peut vous falloir plus de temps pour voir les choses que vous devez voir quand il fait sombre à l'extérieur. Atténuer la luminosité de l'image HUD et la placer plus bas dans le champ de vision.

En cas de HUD (affichage à tête haute), certaines informations concernant le fonctionnement du véhicule sont projetées sur le pare-brise. L'image est projetée à travers la lentille du HUD sur le haut du tableau de bord. L'information s'affiche sous forme d'image dirigée vers l'avant du véhicule.

Avertissement

Si vous tentez d'utiliser l'image HUD comme aide de stationnement, vous pouvez mal interpréter la distance et endommager votre véhicule. Ne pas utiliser l'image HUD comme aide au stationnement.

Les informations du HUD peuvent s'afficher en différentes langues sur certains véhicules. La lecture du compteur de vitesse et d'autres valeurs numériques peuvent être affichées en unités anglaises ou métriques.

Le choix de la langue se modifie sur la radio et les unités de mesure peuvent être modifiées sur le combiné d'instruments. Se reporter à *Personnalisation du véhicule* ⇨ *155* et à « Écrans d'applications du combiné d'instruments » sous *Combiné d'instruments (Niveau de base)* ⇨ *129* ou *Combiné d'instruments (Niveau supérieur)* ⇨ *132*.

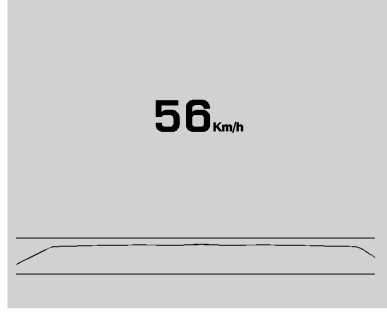

Affichage du HUD sur le pare-brise du véhicule

Le HUD peut afficher certaines informations et certains messages de véhicule ou alertes suivants :

- Vitesse
- Compte-tours
- Audio
- Téléphone
- Navigation
- Alerte de collision
- Régulateur de vitesse
- Assistance au maintien de trajectoire
- Low Fuel (bas niveau de carburant)

La commande HUD se trouve à gauche du volant.

Pour régler l'image HUD :

1. Régler le siège du conducteur.
2. Faire démarrer le moteur.
3. Adopter les paramétrages suivants pour régler le HUD.

HUD **:** Appuyer ou relever pour centrer l'image HUD. L'image HUD peut être réglée seulement vers le haut ou vers le bas et non de gauche à droite.

INFO : Appuyer pour sélectionner la vue de l'affichage. Chaque pression change la vue d'affichage.

±☼ : Soulever et maintenir relevé pour augmenter l'intensité lumineuse de l'affichage. Appuyer et maintenir en bas pour réduire l'intensité lumineuse de l'affichage. Maintenir en bas pour éteindre l'affichage.

L'image HUD change automatiquement l'intensité lumineuse pour compenser l'éclairage extérieur. La commande d'intensité HUD reste également disponible.

L'image HUD peut s'allumer temporairement en fonction de l'angle et de la position de la lumière solaire sur l'affichage HUD. C'est normal.

Les lunettes de soleil polarisées peuvent rendre plus difficile la visibilité de l'image HUD.

Vues du HUD

Il existe quatre vues dans le HUD. Certaines informations, certains messages et alertes du véhicule peuvent être affichés dans n'importe quelle vue.

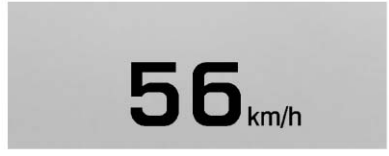

Vue de la vitesse : Cette affichage permet la lecture du compteur de vitesse (en unités anglaises ou métriques), de la limite de vitesse, de la vitesse du régulateur de vitesse adaptatif, de l'avertisseur de franchissement de ligne et de l'indicateur de véhicule à l'avant. Certaines informations apparaissent uniquement sur les véhicules qui ont ces fonctions et lorsqu'elles sont activées.

Vue Audio/Téléphone : Ceci affiche la vue de vitesse avec des informations d'audio/téléphone. La station radio actuelle, le type de média et les appels entrants sont affichés.

Toutes les vues HUD peuvent brièvement afficher l'information audio lorsque le conducteur utilise les commandes au volant pour régler les paramètres audio qui s'affichent au combiné d'instruments.

Les appels téléphoniques entrants s'affichent au combiné d'instruments et peuvent également s'afficher dans une vue HUD quelconque.

Vue de navigation : Cet affichage comprend les informations dans la vue de vitesse avec des informations de navigation en temps réel, sur

certains véhicules. La direction de la boussole s'affiche lorsque l'itinéraire de navigation n'est pas activé.

Les alertes de navigation virage après virage affichées au combiné d'instruments peuvent également s'afficher dans une vue HUD quelconque.

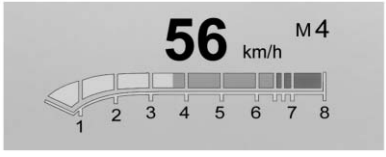

Vue des performances : Ceci affiche la lecture du compteur de vitesse, la lecture du régime moteur, la lecture des positions de la boîte de vitesses et le témoin de changement de rapport.

Entretien du HUD

Nettoyer l'intérieur du pare-brise pour éliminer les souillures ou le film qui risque de diminuer la clarté ou la netteté de l'image HUD.

Nettoyer la lentille HUD au moyen d'un linge doux imprégné de liquide de nettoyage pour le verre. Essuyer la lentille avec précaution, puis la sécher.

Dépistage des pannes HUD

Vérifier si :

- Rien ne recouvre la lentille HUD.
- Le paramètre d'intensité lumineuse du HUD n'est pas trop bas ou trop haut.
- Le HUD est réglée à la bonne hauteur.
- Des lunettes de soleil polarisées ne sont pas portées.
- Le pare-brise et la lentille HUD sont propres.

Si l'image HUD n'est pas correct, consulter votre concessionnaire.

Le pare-brise fait partie du système HUD. Si le pare-brise doit être remplacé, se reporter à *Remplacement du pare-brise ⇨ 286*.

Messages du véhicule

Les messages affichés au CIC indiquent le statut du véhicule ou diverses actions qui peuvent être nécessaires pour corriger une situation. Plusieurs messages peuvent s'afficher les uns après les autres.

Les messages n'exigeant pas une action immédiate peuvent être acceptés et effacés en pressant ✓. Les messages exigeant une action immédiate ne peuvent être effacés tant que cette action n'est pas effectuée.

Tous les messages doivent être pris au sérieux. L'effacement du message ne corrige pas le problème.

Si un message SERVICE s'affiche, consulter un concessionnaire.

Suivre les instructions données dans les messages. Le système affiche des messages concernant les sujets suivants :

- Messages Service
- Niveaux de liquides
- Sécurité du véhicule

- Freins
- Systèmes de contrôle de conduite
- Systèmes d'assistance au conducteur
- Régulateur de vitesse
- Remplacement d'éclairage et d'ampoules
- Système lave/essuie-glace
- Portes et vitres
- Ceintures de sécurité
- Systèmes d'airbag
- Moteur et transmission
- Pression de gonflage
- Batterie

Messages du mode moteur

PUISSANCE MOTEUR EST RÉDUITE

Ce message apparaît lorsque la puissance de propulsion du véhicule est réduite. Une puissance de propulsion réduite peut affecter la capacité d'accélération du véhicule. Si ce message est affiché mais qu'il n'y a pas de réduction des performances, poursuivre jusqu'à destination. Les performances peuvent être réduites à la prochaine utilisation du véhicule. Le véhicule peut rouler lorsque ce message est affiché, mais l'accélération et la vitesse maximales peuvent être réduites. Chaque fois que ce message reste allumé ou s'affiche de manière répétitive, le véhicule doit être amené aussi rapidement que possible chez le réparateur agréé pour une intervention d'entretien.

Messages concernant la vitesse du véhicule

SPEED LIMITED TO XXX KM/H (MPH) (VITESSE LIMITÉE À XXX KM/H (MPH))

Ce message apparaît quand la vitesse du véhicule a été limitée à la vitesse affichée. La limitation de vitesse est un moyen de protection de divers systèmes de propulsion et du véhicule, tels que graissage, thermique, suspension, Teen Driver (jeune conducteur), selon l'équipement, ou pneumatiques.

Personnalisation du véhicule

Utiliser les commandes du système audio pour accéder au menu de personnalisation des caractéristiques du véhicule.

Les caractéristiques suivantes sont toutes les caractéristiques possibles de personnalisation. En fonction du véhicule, certaines ne sont pas disponibles.

Commandes du système audio de l'Infotainment System

Pour accéder au menu de personnalisation :

1. Toucher RÉGLAGES dans la page d'accueil de l'affichage d'Infotainment System.
2. Toucher la fonction désirée pour afficher une liste des options disponibles.
3. Toucher le paramètre de fonction désiré pour le sélectionner.
4. Toucher de nouveau < pour quitter un menu ou revenir en arrière.

Menus de personnalisation

Voici la liste des éléments de menu pouvant être disponibles :

- Heure et Date
- Rappel siège arrière
- Langue (Language)
- Mode de verrouillage
- Radio
- Véhicule
- Bluetooth
- Apple CarPlay
- Android Auto
- Vocal
- Écran
- Caméra de recul
- Rétablir réglages usine
- Information logiciel

Chaque menu est détaillé ci-dessous.

Heure et Date

Régler la date et l'heure manuellement. Consulter *Horloge* ⇨ *123*.

Rear Seat Reminder (Rappel siège arrière)

Ceci active un avertissement sonore et un message lorsqu'une porte arrière a été ouverte avant ou pendant l'utilisation du véhicule.

Sélectionner Désactivé ou Activé.

Langue (Language)

Sélectionner la langue puis sélectionner une langue parmi les langues disponibles.

La langue sélectionnée s'affiche sur le système et la reconnaissance vocale reflète la langue sélectionnée.

Mode de verrouillage

Ce mode verrouille l'infotainment system et les commandes au volant. Il peut également limiter l'accès à des emplacements de rangement du véhicule, selon l'équipement.

Pour activer le mode Verrouillage :

1. Saisir un code à quatre chiffres sur le clavier.
2. Sélectionner Entrer pour accéder à l'écran de confirmation.
3. Saisir à nouveau le code à quatre chiffres.

Toucher Verrouiller ou Déverrouiller pour verrouiller ou déverrouiller le système. Toucher Préc. pour revenir au menu précédent.

Radio

Toucher et les éléments suivants peuvent s'afficher :

- Gérer les favoris
- Nombre de favoris affichés
- Confirmation tactile audible
- Audio Pilot Bose
- Vol. max. à la mise en marche

Gérer les favoris

Ceci permet de modifier les préférences. Se reporter à la description de « La gestion des préférences », dans « Les réglages », sous « Radio » dans le manuel d'infodivertissement.

Nombre de favoris affichés

Toucher pour sélectionner le nombre de favoris à afficher.

Sélectionner le nombre désiré ou sélectionner Auto et l'infotainment system règle automatiquement le nombre des préférences affichées.

Confirmation tactile audible

Ceci permet d'activer ou de désactiver la confirmation tactile audible.

Sélectionner Désactivé ou Activé.

Audio Pilot Bose

Cette fonction règle le volume sur base du bruit dans le véhicule. Se reporter à la description de « La technologie de compensation du bruit Bose AudioPilot », dans « Les réglages de l'infotainment system », du manuel d'infodivertissement.

Sélectionner Désactivé ou Activé.

Vol. max. à la mise en marche

Cette fonction paramètre le volume maximum au démarrage. Si le véhicule a démarré et si le véhicule dépasse ce niveau, le volume est ramené à ce niveau.

Pour régler le volume maximum au démarrage, toucher + ou – pour augmenter ou diminuer le volume.

Véhicule

Sélectionner et les éléments suivants peuvent s'afficher :

- Climatisation et qualité d'air
- Systèmes collision/détection
- Confort et commodité
- Éclairage
- Verrouillage élec. des portes
- Verr., déverr., démarr. à dist.

Climatisation et qualité d'air

Sélectionner et les éléments suivants peuvent s'afficher :

- Vitesse de ventilation autom.
- Refroidissement auto. sièges
- Chauffage autom. des sièges
- Désembuage automatique
- Désembuage auto. arrière

Vitesse de ventilation autom.

Cette fonction définit la vitesse du ventilateur automatique.

Sélectionner Bas, Moyen ou Haut.

Refroidissement auto. sièges

Une fois activée, cette fonction active automatiquement les sièges ventilés au niveau requis par la température intérieure. Consulter *Sièges avant chauffés et ventilés* ⇨ *66*.

Sélectionner Désactivé ou Activé.

Chauffage autom. des sièges

Quand elle est activée, cette fonction active automatiquement les sièges chauffants au niveau requis par la température intérieure. Consulter *Sièges avant chauffés et ventilés* ⇨ *66*.

Le volant chauffé automatique, selon l'équipement, s'activera en même temps que les sièges chauffés automatiques.

Sélectionner Désactivé ou Activé.

Désembuage automatique

En cas de réglage sur On (marche), le désembuage avant réagit automatiquement aux conditions de température et d'humidité qui peuvent causer de la buée.

Sélectionner Désactivé ou Activé.

Désembuage auto. arrière

Si le véhicule en est équipé, ceci permet d'activer ou de désactiver le Désembuage auto. arrière. Cette fonction active automatiquement le désembueur de lunette arrière lorsqu'il fait froid à l'extérieur.

Sélectionner Désactivé ou Activé.

Systèmes collision/détection

Sélectionner le menu des systèmes de collision/détection et le texte suivant peut s'afficher selon l'équipement :

- Type d'alerte
- Alerte de collision frontale
- Détection piéton avant
- Alerte circulation arrière
- Libre circul. navig. adaptative
- Avertiss. de franchiss. de ligne

Type d'alerte

Cette fonction paramètre les alertes de collision sous forme de signaux sonores ou de vibrations du siège. Ce paramètre affecte toutes les alertes de collision, y compris les alertes Forward Collision (Collision avant), Alertes de franchissement involontaire de ligne, Adaptive Cruise Control (Régulateur de vitesse adaptatif), Parking Assist (Aide au stationnement) et Backing Warning (Avertissement de recul).

Sélectionner Bips ou Alerte de sécurité siège.

Alerte de collision frontale

Cette fonction active ou désactive le Alerte collision (FCA) et le freinage automatique avant (FAB). Le réglage OFF (hors fonction) désactive les fonctions FCA et FAB. Avec le réglage d'alerte et de freinage, le FCA et le FAB sont disponibles. Le réglage d'alerte désactive le FAB, mais une certaine capacité de freinage automatique de dernière seconde reste possible, quoique moins probable. Consulter *Freinage automatique avant (FAB)* ⇨ *241*.

Sélectionner Désactivé, Alerte et Freinage ou Alerte.

Détection piéton avant

Cette fonction peut aider à éviter ou à réduire l'impact des chocs à l'avant avec des piétons à proximité. Consulter *Système de freinage pour piétons à l'avant (FPB)* ⇨ *243*.

Sélectionner Désactivé, Alerte ou Alerte et Freinage.

Alerte circulation arrière

Ceci permet d'activer ou de désactiver la fonction Alerte circulation arrière.

Sélectionner Désactivé ou Activé.

Libre circul. navig. adaptative

Cette fonction donne un rappel que fournit le Adaptive Cruise Control (Régulateur de vitesse adaptatif) lorsque le véhicule s'arrête complètement derrière un véhicule à l'arrêt et qu'il redémarre.

Sélectionner Désactivé ou Activé.

Avertiss. de franchiss. de ligne

Ceci permet d'activer ou de désactiver la fonction. Consulter *Alerte de changement de voie (LCA)* ⇨ *245*.

Sélectionner Désactivé ou Activé.

Confort et commodité

Sélectionner et les éléments suivants peuvent s'afficher :

- Réglage automatique
- Options Sortie facile
- Volume sonore
- Commande hayon mains-libres
- Rabattre rétro marche arrière
- Rabattem. auto. rétroviseurs
- Essuie-glace à capteur de pluie
- Essuyage auto. marche arrière
- Extended Hill Start Assist (Assistance au démarrage en côte étendu)

Réglage automatique

Cette fonction rappelle automatiquement les positions précédemment mémorisées du conducteur actuel sur les boutons de mémoire 1 et 2 lorsque le contact est mis ou passe en position ACC/ACCESSORY (accessoire). Voir *Sièges à mémoire* ⇨ *63*.

Sélectionner Désactivé ou Activé.

Options Sortie facile

Cette fonction rappelle automatiquement la position du bouton de sortie précédemment mémorisée en quittant le véhicule. Consulter *Sièges à mémoire* ⇨ *63*.

Sélectionner Désactivé ou Activé.

Volume sonore

Ceci permet de sélectionner le volume du signal sonore.

Toucher + ou - pour régler le volume.

Commande hayon mains-libres

Le hayon peut être commandé par un mouvement de coup de pied sous le coin gauche du pare-chocs arrière. Consulter *Hayon* ⇨ *40*.

Sélectionner Hors fonction, En fonction-ouvrir et fermer ou En fonction-ouvrir uniquement.

Rabattre rétro marche arrière

Lorsque cette fonction est activée, le rétroviseur extérieur du conducteur, celui du passager ou les deux, s'inclinent vers le bas lorsque la marche arrière (R) est sélectionnée, afin d'augmenter la visibilité du sol près des roues arrière. Les rétroviseurs retournent à la position d'origine lorsque le véhicule sort de la marche arrière (R) ou lorsque le moteur est coupé. Consulter *Rétroviseurs s'inclinant en marche arrière* ⇨ *51*.

Sélectionner Désactivé, Activé - conduct. et passager, Activé - conducteur ou Activé - passager.

Rabattem. auto. rétroviseurs

Lorsque cette fonction est activée, les rétroviseurs extérieurs se rabattront ou se déplieront automatiquement lorsque le bouton de l'émetteur d'accès à distance sans clé (RKE) 🔒 ou 🔓 est appuyé et maintenu enfoncé. Consulter *Utilisation du système « Remote Keyless Entry » (RKE) (« Accès à distance sans clé »)* ⇨ *28*.

Sélectionner Désactivé ou Activé.

Essuie-glace à capteur de pluie

Lorsqu'elle est activée, la commande normale d'essuie-glaces intermittents devient une commande de sensibilité de détection de pluie. Consulter « Détection de pluie » dans *Essuie--glace / lave-glace avant* ⇨ *120*.

Sélectionner Désactivé ou Activé.

Essuyage auto. marche arrière

Lorsqu'il est activé et que l'essuie-glace avant est activé, l'essuie-glace de lunette arrière s'active automatiquement lorsque le véhicule est mis en marche arrière (R).

Sélectionner Désactivé ou Activé.

Extended Hill Start Assist (Assistance au démarrage en côte étendu)

Ceci permet de modifier la durée de l'aide au démarrage en côte. Consulter *Système de démarrage en côte (HSA)* ⇨ *214*.

Sélectionner Extended Hold (Maintien étendu) ou Standard Hold (Maintien standard).

Éclairage

Sélectionner et les éléments suivants peuvent s'afficher :

- Lumières de localiser du véh.
- Éclairage à la descente

Lumières de localiser du véh.

Cette fonction fera clignoter les feux extérieurs et permet l'éclairage rapide de certains feux extérieurs et la plupart des éclairages intérieurs lorsque 🔒 sur l'émetteur de la télécommande d'accès sans clé (RKE) est enfoncé pour trouver le véhicule.

Sélectionner Désactivé ou Activé.

Éclairage à la descente

Ceci permet de sélectionner la durée de fonctionnement des feux en quittant le véhicule dans l'obscurité.

Sélectionner Désactivé, 30 secondes, 60 secondes ou 120 secondes.

Verrouillage élec. des portes

Sélectionner et les éléments suivants peuvent s'afficher :

- Ne pas verrouiller porte ouv.
- Verrouillage auto. des portes
- Verrouillage retardé des portes

Ne pas verrouiller porte ouv.

Cette fonction empêche le verrouillage de la porte conducteur lorsqu'elle est ouverte. Si Désactivé est sélectionné, le menu Verrouillage retardé des portes est disponible.

Sélectionner Désactivé ou Activé.

Verrouillage auto. des portes

Lorsque cette fonction est activée, toutes les portes se verrouillent automatiquement lorsque le véhicule est dans une position autre que P (stationnement). Les portes se déverrouillent automatiquement lorsque le levier de vitesses est placé à la position de stationnement (P).

Sélectionner Désactivé ou Activé.

Verrouillage retardé des portes

Lorsque cette fonction est activée, elle diffère le verrouillage des portes. Pour neutraliser la temporisation, appuyer sur le commutateur de serrure de électrique de porte de la porte.

Sélectionner Désactivé ou Activé.

Verr., déverr., démarr. à dist.

Sélectionner et les éléments suivants peuvent s'afficher :

- Déverr. à dist. signal lumineux
- Confirmat. verrouill. à distance
- Déverr. portes à distance
- Refroid. sièges démarr.à dist.
- Démarr. à. dist. chauff. sièges
- Télécommande vitre
- Déverrouillage passif portes
- Verrouillage passif des portes
- Alerte télécomm. dans véhicule

Déverr. à dist. signal lumineux

Si la fonction est activée, les feux extérieurs clignotent lorsque l'on appuie sur le bouton de déverrouillage de l'émetteur RKE.

Sélectionner Désactivé ou Clignotants.

Confirmat. verrouill. à distance

Ceci permet de sélectionner le type de confirmation lors du verrouillage du véhicule au moyen de l'émetteur de télédéverrouillage.

Sélectionner Désactivé, Éclairage et klaxon, Seulement éclairage ou Seulement klaxon.

Déverr. portes à distance

Ceci permet de sélectionner les portes qui sont déverrouillées en appuyant sur le bouton 🔓 de l'émetteur RKE.

Sélectionner Toutes les portes ou Porte conducteur.

Refroid. sièges démarr.à dist.

Lorsque cette fonction est présente et active, elle met en fonction la ventilation des sièges en cas d'utilisation du démarrage à distance par temps chaud.

Le volant chauffé automatique, selon l'équipement, s'activera en même temps que les sièges chauffants automatiques démarrés à distance.

Sélectionner Désactivé ou Activé.

Démarr. à. dist. chauff. sièges

Si cette fonction est disponible et activée, elle active le chauffage des sièges en utilisant le démarrage à distance par temps chaud.

Le volant chauffé automatique, selon l'équipement, s'activera en même temps que les sièges chauffants automatiques démarrés à distance.

Sélectionner Désactivé ou Activé.

Télécommande vitre

Selon l'équipement, cette fonction active le fonctionnement à distance de toutes les vitres à partir de l'émetteur RKE. Se reporter à « Fonctionnement des vitres à distance » dans *Vitres électriques* ⇨ *54*.

Sélectionner Désactivé ou Activé.

Déverrouillage passif portes

Ceci permet la sélection des portes qui se déverrouillent en utilisant le bouton de la porte de conducteur pour déverrouiller le véhicule.

Sélectionner Toutes les portes ou Porte conducteur.

Verrouillage passif des portes

Ceci permet d'activer ou de désactiver le verrouillage passif des portes et de sélectionner la rétroaction. Consulter

Utilisation du système « Remote Keyless Entry » (RKE) (« Accès à distance sans clé ») ⇨ 28.

Sélectionner Désactivé, Verrouill. confirmé par klaxon ou Activé.

Alerte télécomm. dans véhicule

Cette fonction fait retentir une alerte lorsque l'émetteur RKE est laissé dans le véhicule. Ce menu active également Télécommande plus dans véhicule.

Sélectionner Désactivé ou Activé.

Bluetooth

Sélectionner et les éléments suivants peuvent s'afficher :

- Jumeler nouvel appareil
- Gestion des appareils
- Sonneries
- Numéros de messagerie
- Alertes nouveau SMS

Jumeler nouvel appareil

Sélectionner pour jumeler un nouveau dispositif. Se reporter à la description « Jumelage », dans « Les commandes d'infotainment », sous « Bluetooth », dans le manuel d'infotainment.

Gestion des appareils

Sélectionner pour connecter une source de téléphone différente, déconnecter un téléphone ou supprimer un téléphone.

Sonneries

Sélectionner pour modifier la tonalité sonore pour le téléphone spécifique. Le téléphone n'a pas besoin d'être connecté pour modifier la sonnerie.

Numéros de messagerie

Cette fonction affiche le nombre de messages pour tous les téléphones connectés. Pour modifier le numéro de messagerie vocale, sélectionner ÉDITER. Saisir un nouveau numéro, puis sélectionner ENREG.

Alertes nouveau SMS

Cette fonction permet de recevoir des messages texte. Voir « Messages texte » dans « Téléphone », dans le manuel d'infodivertissement.

Sélectionner Désactivé ou Activé.

Apple CarPlay

Sélectionner et les éléments suivants peuvent s'afficher :

- Apple CarPlay
- Gérer appareils Apple CarPlay

Apple CarPlay

Cette fonction permet de connecter des appareils Apple à l'Infotainment System via un port USB.

Sélectionner Désactivé ou Activé.

Gérer appareils Apple CarPlay

Sélectionner pour gérer les appareils Apple. Apple CarPlay doit être activé pour avoir accès à cette fonction.

Android Auto

Sélectionner et les éléments suivants peuvent s'afficher :

- Android Auto

- Gestion appareils Android Auto

Android Auto

Cette fonction permet de connecter des appareils Android à l'Infotainment System via un port USB.

Sélectionner Off (arrêt) ou On (marche).

Gestion appareils Android Auto

Sélectionner pour gérer les appareils Android. Android Auto doit être activé pour avoir accès à cette fonction.

Vocal

Sélectionner et les éléments suivants peuvent s'afficher :

- Seuil de fiabilité
- Longueur d'invite
- Vitesse confirmation vocale
- "Qu'est-ce que je peux dire ?"

Seuil de fiabilité

Cette fonction permet le réglage de la sensibilité du système de reconnaissance vocale.

Sélectionner Confirmer fréquemment ou Confirmer moins fréquemment.

Longueur d'invite

Cette fonction règle la durée de message vocal.

Sélectionner Court ou Long.

Vitesse confirmation vocale

Cette fonction règle la vitesse de confirmation vocale.

Sélectionner Lent, Moyen ou Rapide.

"Qu'est-ce que je peux dire ?"

Cette fonction vous donne des conseils sur les commandes vocales.

Sélectionner Désactivé ou Activé.

Écran

Sélectionner et les éléments suivants peuvent s'afficher :

- Capteur de proximité
- Mode
- Calibrer l'écran tactile
- Éteindre l'écran

Capteur de proximité

Lorsqu'il est activé, certaines icônes d'écran et fonctionnalités deviennent visibles lorsqu'une main s'approche de l'écran.

Sélectionner Désactivé, Activé ou Activé - Carte seulement.

Mode

Sélectionner pour modifier l'écran d'affichage pour la conduite de jour ou de nuit.

Sélectionner Automatique, Jour ou Nuit.

Calibrer l'écran tactile

Sélectionner pour étalonner l'écran tactile puis suivre les instructions.

Éteindre l'écran

Sélectionner pour désactiver l'écran. Toucher n'importe où l'écran d'info-divertissement ou appuyer sur l'une des commandes d'info-divertissement du bloc central pour allumer l'écran.

Caméra de recul

Cette fonction permet d'activer ou de désactiver les symboles et lignes de guidage de l'aide au stationnement arrière.

Sélectionner Désactivé ou Activé pour la fonction désirée.

Consulter *Systèmes d'aide au stationnement ou au recul* ⇨ *231*.

Rétablir réglages usine

Sélectionner et les éléments suivants peuvent s'afficher :

- Restaurer réglages véhicule
- Suppr. toutes données privées
- Restaurer réglages radio

Restaurer réglages véhicule

Cela permet de rétablir les réglages du véhicule.

Sélectionner Restaurer ou Annuler.

Suppr. toutes données privées

Cela permet d'effacer toutes les informations confidentielles du véhicule.

Sélectionner Supprimer ou Annuler.

Restaurer réglages radio

Cela permet de rétablir les réglages de la radio.

Sélectionner Restaurer ou Annuler.

Information logiciel

Toucher pour voir ou mettre à jour la version logicielle de l'Infotainment System.

Éclairage

Eclairage extérieur

Commutateurs de feu extérieur 165
Rappel d'extinction des feux extérieurs 167
Inverseur feux de route/feux de croisement 167
Flash-to-Pass 167
Feux de circulation de jour (DRL) 167
Système d'éclairage automatique 168
Contrôle du niveau des phares 168
Feux de détresse 169
Clignotants de changement de direction et de file 169
Phares anti-brouillard 169
Phares de virage 170

Éclairage intérieur

Commande d'éclairage du tableau de bord 170
Plafonniers 170
Plafonniers 170
Lampes de lecture 171

Fonctions d'éclairage

Éclairage pour entrer dans le véhicule 171
Éclairage de sortie 172
Protection de la puissance de la batterie 172
Économiseur de batterie d'éclairage extérieur 172

Eclairage extérieur

Commutateurs de feu extérieur

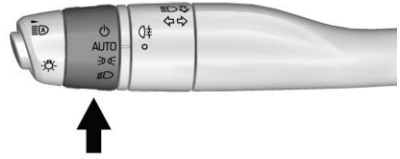

La commande de feu extérieur se situe sur le levier de clignotant.

Faire tourner la commande dans les positions suivantes :

⏻ **:** Éteindre les feux extérieurs. Le bouton revient en position AUTO après avoir été relâché. Tourner à nouveau ⏻ pour réactiver le mode AUTO (automatique).

AUTO : Allume et éteint automatiquement les feux extérieurs, en fonction de la luminosité extérieure.

: Allume les feux de stationnement, y compris tous les feux sauf les phares.

: Allume les phares avec les feux de stationnement et les lampes du tableau de bord.

Système IntelliBeam[MD]

Ce système en option allume et éteint les feux de route en fonction des circonstances environnantes de la circulation.

Le système allume les feux de route lorsqu'il fait suffisamment sombre et qu'il n'existe pas d'autre circulation présente.

Ce témoin s'allume au combiné d'instruments lorsque le système IntelliBeam est activé.

Mise en fonction et activation de la fonction IntelliBeam

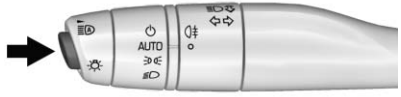

Pour activer le système IntelliBeam, appuyer sur le bouton situé à l'extrémité du levier de clignotant lorsque le commutateur d'éclairage est en position AUTO ou . Le témoin bleu des feux de route s'affiche sur le combiné d'instruments lorsque les feux de route sont allumés.

Conduite avec IntelliBeam

Le système active uniquement les feux de route en roulant à plus de 40 km/h (25 mi/h).

Un capteur situé près du haut du centre du pare-brise commande automatiquement le système. Cette zone du pare-brise doit rester exempte de débris pour le meilleur rendement du système.

Les feux de route restent allumés sous contrôle automatique, jusqu'à ce que l'une des situations suivantes se présente :

- Le système détecte les phares d'un véhicule en approche.
- Le système détecte les feux arrière d'un véhicule qui suit.
- L'éclairage extérieur est suffisamment intense pour que les feux de route soient superflus.
- La vitesse du véhicule tombe sous 20 km/h (12 mi/h).
- Le système IntelliBeam est désactivé avec le bouton du levier de clignotants. Si cela se produit, appuyer sur le bouton situé à l'extrémité du levier de clignotant lorsque le commutateur d'éclairage est en position AUTO ou . Le témoin du combiné d'instruments s'allume pour indiquer la réactivation de la fonction IntelliBeam.

Les feux de route peuvent ne pas s'éteindre automatiquement si le système ne peut pas détecter les phares d'un autre véhicule pour l'une des causes suivantes :

- Les phares de l'autre véhicule manquent, sont endommagés, sont obstrués par un obstacle ou indétectables d'une autre manière.
- Les phares de l'autre véhicule sont couverts de saleté, de neige et/ou de sel répandu sur la route.
- Les phares de l'autre véhicule ne peuvent être détectés étant donné d'intense fumée d'échappement ou autre, le brouillard, la neige, le sel répandu sur la route, la buée ou d'autres obstructions aéroportées.
- Le pare-brise du véhicule est souillé, fissuré ou obstrué par quelque chose qui bloque la vue du capteur de luminosité.
- Le véhicule est chargé au point que l'avant est relevé, ce qui relève le pointage du capteur de luminosité et l'empêche de détecter les phares et les feux arrière.
- Itinéraire sinueux ou accidenté.

Les feux de route automatiques peuvent devoir être désactivés si l'une des conditions ci-dessus est présente.

Rappel d'extinction des feux extérieurs

Un carillon retentit si la porte du conducteur est ouverte lorsque le contact est coupé et que les feux extérieurs sont allumés.

Inverseur feux de route/ feux de croisement

: Repousser le levier de clignotant et le relâcher pour allumer les feux de route. Pour revenir aux feux de croisement, pousser de nouveau le levier, le tirer vers vous et le libérer.

Ce témoin s'allume sur le combiné d'instruments lorsque les feux de route sont allumés.

Flash-to-Pass

Pour utiliser à cet effet les feux de route, tirer le levier des clignotants vers soi, puis le relâcher.

Feux de circulation de jour (DRL)

Le DRL peut faciliter la vision par des tiers de l'avant de votre véhicule pendant la journée.

Les DRL dédiés s'allument lorsque toutes les conditions suivantes sont réunies :

- Le contact est mis.
- La commande d'éclairage extérieur est en mode AUTO (automatique).
- Le détecteur de lumière détermine s'il fait jour.

Lorsque les feux de jour sont allumés, les feux arrière et autres feux ne sont pas allumés.

Les DRL s'éteignent lorsque les phares sont mis sur ⏻ ou que le contact est coupé.

Système d'éclairage automatique

Quand la commande d'éclairage extérieur est placée sur AUTO et qu'il fait suffisamment sombre à l'extérieur, les phares s'allument automatiquement.

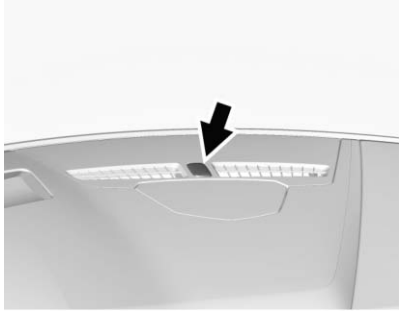

Un capteur de lumière est sur le haut du tableau de bord. Ne pas couvrir le capteur.

Le système peut également allumer les phares lors de la conduite dans un tunnel ou un parking.

Si le véhicule a démarré dans un garage sombre, le système d'allumage automatique des phares se déclenche immédiatement. S'il fait jour lorsque le véhicule quitte le garage, le système de phares automatiques intervient avec un certain délai pour passer en feux de jour (DRL). Pendant ce temps, le combiné d'instruments peut ne pas être aussi clair que d'habitude. Veiller à ce que la commande d'intensité d'éclairage du tableau de bord se trouve en position d'éclairage maximal. Se reporter à *Commande d'éclairage du tableau de bord* ⇨ *170*.

Quand il fait suffisamment clair à l'extérieur, les phares s'éteignent ou peuvent passer en feux de jour.

Le système de phares automatiques se désactive quand la commande d'éclairage extérieur est tournée en position ⏻ ou lorsque le contact est coupé.

Feux allumés avec les essuie-glaces

Si les essuie-glaces du pare-brise sont activés en pleine journée avec le moteur allumé et si la commande de feux extérieurs est en position AUTO, les phares, feux de stationnement et feux extérieurs s'allument. Le temps de transition avant l'allumage des feux dépend de la vitesse des essuie-glaces. Si les essuie-glaces ne fonctionnent pas, ces feux s'éteignent. Déplacer la commande de l'éclairage extérieur sur ⏻ ou ≣DO≣ pour désactiver cette fonction.

Contrôle du niveau des phares

Mise à niveau automatique des phares

Avec le réglage du niveau des phares, l'inclinaison des phares est automatiquement ajustée en fonction de la charge du véhicule.

Feux de détresse

⚠ : Toucher ⚠ sur la console centrale pour faire activer et désactiver les clignotants avant et arrière. Toucher à nouveau pour éteindre les feux de détresse.

Les feux de détresse s'activent automatiquement si les airbags se déploient.

Clignotants de changement de direction et de file

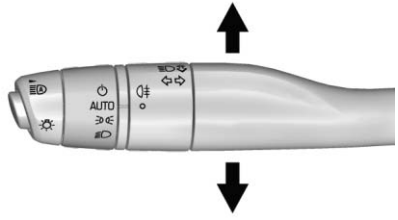

Pour signaler un changement de direction, lever ou abaisser complètement le levier.

Une flèche située dans le combiné d'instruments clignote pour indiquer la direction du changement de direction ou de file.

Lever ou abaisser le levier jusqu'à ce que la flèche commence à clignoter pour signaler un changement de voie. Maintenir dans cette position jusqu'à ce que vous ayez totalement changé de voie. Une brève impulsion sur le levier fait clignoter trois fois les feux de direction.

Le signal de virage et de changement de voie peut être désactivé manuellement en ramenant le levier dans sa position d'origine.

Si après avoir signalé un virage ou un changement de voie, les flèches clignotent rapidement ou ne s'allument pas, une ampoule de clignotant peut être grillée.

Remplacer les ampoules grillées. Si aucune ampoule n'est grillée, contrôler le fusible. Se reporter à *Fusibles et disjoncteurs* ⇨ *290*.

Phares anti-brouillard

Feux antibrouillard arrière

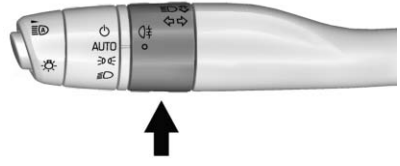

Grâce aux feux antibrouillard arrière, l'arrière du véhicule est plus visible dans des conditions de brouillard ou de brume.

: Tourner la bague du levier sur puis la relâcher pour allumer ou éteindre les feux antibrouillard arrière. La bague revient à sa position d'origine.

Les feux de stationnement et les phares doivent être allumés pour que les feux antibrouillard arrière puissent fonctionner.

Phares de virage

Les phares de virage s'allument automatiquement lorsque toutes les conditions suivantes sont réunies :

- Les feux de croisement sont allumés.
- Les clignotants sont activés ou le volant est à un angle étalonné.
- La vitesse du véhicule est inférieure à la vitesse étalonnée.

Éclairage intérieur

Commande d'éclairage du tableau de bord

La luminosité de l'éclairage du tableau de bord et des commandes du volant peut être réglée.

: Tourner la molette vers le haut ou le bas pour accroître ou réduire la luminosité des témoins.

L'intensité lumineuse des affichages est réglée automatiquement sur base de l'éclairage extérieur. La commande d'éclairage du tableau de bord permet de régler le niveau le plus bas auquel l'affichage est réglé automatiquement.

Plafonniers

Les lampes de courtoisie s'allument lorsqu'une porte est ouverte, à moins que la neutralisation du plafonnier soit activée. Pour désactiver la neutralisation du plafonnier, appuyer sur OFF, le témoin lumineux du bouton s'éteint alors.

Plafonniers

Les commandes de plafonnier se trouvent dans le vide-poches de pavillon.

Pour les utiliser, appuyer sur les boutons suivants :

OFF : Appuyer pour éteindre les plafonniers lorsqu'une porte est ouverte. Un témoin lumineux sur le bouton s'allume lorsque la neutralisation du plafonnier est activée. Appuyer à nouveau sur OFF pour désactiver cette fonction et le témoin lumineux s'éteint. Les plafonniers s'allument lorsque les portes sont ouvertes.

ON/OFF : Appuyer pour allumer manuellement les plafonniers.

Lampes de lecture

Des lampes de lecture avant et arrière sont placées dans le vide-poches de pavillon et au-dessus des portières arrière. Ces lampes s'allument automatiquement lorsqu'une porte est ouverte.

Pour allumer ou éteindre les lampes de lecture :

Appuyer sur les lentilles des lampes de lecture avant.

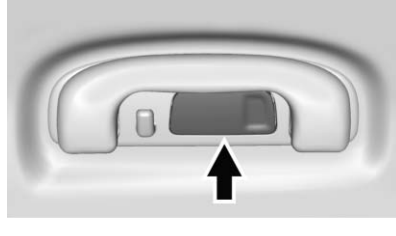

Appuyer sur les verres de lampe au-dessus des portes passager arrière.

Fonctions d'éclairage

Éclairage pour entrer dans le véhicule

Certains feux extérieurs et la plupart de l'éclairage intérieur s'allument la nuit, ou dans les zones où la luminosité est réduite, lorsque est enfoncé sur l'émetteur de télédéverrouillage (RKE). Se reporter à *Utilisation du système « Remote Keyless Entry » (RKE) (« Accès à distance sans clé »)* ⇨ *28*. Lorsque la porte du conducteur est ouverte, tous les témoins de contrôle, l'éclairage du centre d'informations du conducteur et les lampes de poche s'allument. Après 30 secondes environ l'éclairage extérieur s'éteint, puis l'intensité de l'éclairage intérieur restant diminue jusqu'à l'extinction. L'éclairage pour entrer dans le véhicule peut être désactivé manuellement en mettant le contact ou en plaçant l'allumage sur ACC/ACCESSORY (accessoires) ou bien en appuyant sur la touche de l'émetteur RKE.

Cette fonction peut être modifiée. Voir « Lumières de localisation du véhicule » à la rubrique *Personnalisation du véhicule* ⇨ *155*.

Éclairage de sortie

Certains feux extérieurs s'allument lors de l'ouverture de la porte du conducteur une fois que le contact est désactivé et la manette des clignotants brièvement tirée vers le conducteur, puis relâchée. Les plafonniers s'allument une fois que le contact est coupé. Les feux extérieurs et le plafonnier restent allumés après la fermeture de la porte pendant une durée déterminée, puis s'éteignent automatiquement.

L'éclairage extérieur s'éteint immédiatement en tournant la commande de feux extérieurs en position hors fonction.

Cette fonction peut être modifiée. Se reporter à *Personnalisation du véhicule* ⇨ *155*.

Protection de la puissance de la batterie

La fonction d'économiseur de batterie est conçue pour protéger la batterie du véhicule.

Si un éclairage intérieur reste allumé alors que le contact est coupé, le système de protection antidéchargement de la batterie éteint automatiquement l'éclairage au bout d'un moment.

Économiseur de batterie d'éclairage extérieur

L'éclairage extérieur s'éteint environ 10 minutes après que le contact a été coupé, si les feux de position ou les phares sont laissés allumés manuellement. Cela évite la décharge de la batterie. Pour relancer la minuterie de 10 minutes, faire tourner la commande d'éclairage extérieur en position de désactivation puis la remettre en position de feux de stationnement ou de phares.

Pour garder l'éclairage allumé plus de 10 minutes, le commutateur d'allumage doit être en position contact ou ACC/ACCESSORY (accessoires).

Infotainment System

Introduction

Infodivertissement 173

Introduction

Infodivertissement

Consulter le manuel d'Infotainment pour de plus amples informations concernant la radio, les lecteurs audio, le téléphone, le système de navigation ou la reconnaissance vocale. Ceci inclut également l'information au sujet des réglages.

Commandes de climatisation

Systèmes de climatisation
Système de commande de climatisation automatique à deux zones 174
Système de commande de climatisation arrière 180

Grilles de ventilation
Ouïes d'aération 182

Entretien
Filtre à air du compartiment passagers 182
Entretien 182

Systèmes de climatisation

Système de commande de climatisation automatique à deux zones

Les boutons de climatisation sur la console centrale et sur l'écran de climatisation permettent de régler le chauffage, le rafraîchissement et la ventilation.

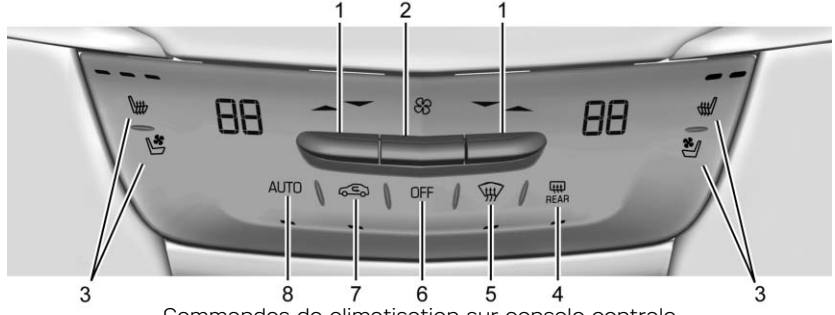

Commandes de climatisation sur console centrale

1. Commandes de température côté conducteur et côté passager
2. Commande du ventilateur
3. Sièges de conducteur et de passager chauffés et ventilés (option)
4. Désembueur de lunette arrière
5. Dégivrage
6. Ventilateur OFF (arrêt)
7. Recyclage
8. AUTO (fonctionnement automatique)

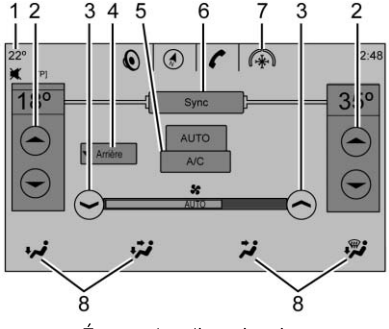

Écran de climatisation

1. Affichage de la température extérieure
2. Commandes de température côté conducteur et côté passager
3. Commande du ventilateur
4. Arrière (écran de climatisation arrière)
5. Mode de climatisation (A/C)
6. Température synchronisée (SYNC)
7. Sélection de commande de climatisation (bouton de tiroir d'application)
8. Commandes de mode de soufflage d'air conducteur et passager

Écran de climatisation

Le ventilateur, le mode de distribution d'air, la climatisation, les températures pour le conducteur et le passager ainsi que les paramètres SYNC peuvent être commandés en touchant CLIMATE sur la page d'accueil d'info-divertissement ou sur la touche de climatisation du tiroir d'applications de l'écran d'info-divertissement. Une sélection est possible lors de l'affichage de la page de commande de climatisation avant. Consulter le manuel d'Infotainment.

Écran d'état de climatisation

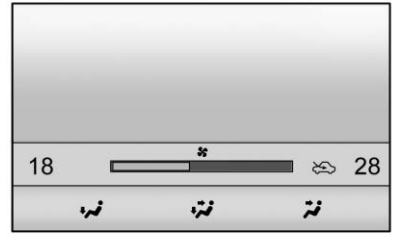

L'écran d'état de climatisation s'affiche brièvement pendant le réglage des boutons de climatisation de la console centrale. Le mode de distribution d'air peut être réglé sur l'écran d'état de la commande de climatisation.

Fonctionnement automatique

Le système commande automatiquement le régime du ventilateur, le débit d'air, la climatisation et le recyclage afin de chauffer ou rafraîchir le véhicule à la température désirée :

Lorsque AUTO est allumé, toutes les quatre fonctions fonctionnent automatiquement. Chaque fonction

peut également être réglée manuellement et le réglage est affiché. Les fonctions non réglées manuellement continuent à être commandées automatiquement, même si le témoin AUTO est éteint.

Pour un fonctionnement automatique :

1. Toucher ou appuyer sur AUTO sur l'écran de la console centrale.
2. Régler la température. Laisser au système le temps de se stabiliser. Régler ensuite la température selon les besoins.

Pour améliorer la consommation de carburant et refroidir le véhicule plus rapidement, le recyclage peut être automatiquement sélectionné par temps chauds. Le témoin de recyclage ne s'allumera pas. Appuyer sur pour sélectionner le recyclage ; appuyer à nouveau sur le bouton pour sélectionner l'air extérieur.

Les unités anglaises peuvent être changées en unités métriques sur le combiné d'instruments. Se reporter à « Affichage des applications du combiné d'instruments » sous *Combiné d'instruments (Niveau de base)* ⇨ *129* ou *Combiné d'instruments (Niveau supérieur)* ⇨ *132*.

OFF (désactivé) : Appuyer pour activer ou désactiver le ventilateur. Les écrans de climatisation avant et arrière s'éteignent lorsque le ventilateur est désactivé et le système arrête la circulation de l'air dans l'habitacle. Si marche est sélectionné, ou que d'autres boutons sont enfoncés, le système de commande de climatisation s'allume et fonctionne selon le réglage en cours. La commande de température et le mode d'aération peuvent toujours être réglés.

△ / ▽ **:** On peut régler la température séparément pour le conducteur et le passager. Appuyer pour augmenter ou diminuer la température. Maintenir pour augmenter ou diminuer rapidement la température.

La température du côté conducteur et passager peut également être réglée en touchant les boutons sur l'écran de commande de climatisation.

SYNC : Toucher SYNC sur l'écran de climatisation pour relier tous les paramètres de zone de climatisation aux paramètres du conducteur. Régler la commande de température du côté conducteur pour modifier la température liée. Lorsque les paramètres du passager avant ou arrière sont réglés, le témoin lumineux SYNC s'éteint lorsque les températures sont dissociées.

Arrière : Selon l'équipement, toucher Rear sur l'écran de commande de climatisation avant pour ouvrir l'écran de commande de climatisation arrière. Les positions de commande de climatisation arrière peuvent à présent être réglées depuis la zone de passager avant. Consulter *Système de commande de climatisation arrière* ⇨ *180*.

Fonctionnement manuel

▲ ✿ ▼ **:** Appuyer sur les commandes du ventilateur sur la console centrale ou l'écran de climatisation pour augmenter ou réduire la vitesse du ventilateur. Appuyer sur les commandes et les maintenir enfoncées pour régler plus rapidement la vitesse. Le réglage de la vitesse de

soufflante s'affiche. Une pression sur un bouton annule la commande automatique de ventilateur et le ventilateur peut alors être commandé manuellement. Appuyer sur AUTO pour revenir au mode automatique. Pour désactiver le ventilateur et le système de commande de climatisation, appuyer et maintenir enfoncée la commande de ralentissement du ventilateur sur la console centrale ou sur l'écran de climatisation jusqu'à ce qu'il s'arrête.

Bouton de mode de répartition d'air : Lorsque l'information de climatisation est affichée, toucher le mode de distribution d'air désiré sur l'écran de climatisation pour modifier la direction de l'air. Le bouton du mode de distribution d'air sélectionné est allumé. Une touche sur l'un des boutons de distribution d'air annule la commande de distribution d'air automatique, et la direction du débit d'air peut être contrôlée manuellement. Appuyer sur AUTO pour revenir au mode automatique.

Pour modifier le mode actuel, sélectionner l'une des positions suivantes :

: L'air est dirigé vers les bouches d'aération du tableau de bord.

: L'air est réparti entre les bouches du tableau de bord et celles du plancher.

: L'air est dirigé vers les bouches d'aération du plancher.

: Élimine la buée et l'humidité des glaces. L'air est dirigé vers le pare-brise et les bouches d'aération du plancher.

: Élimine plus rapidement la buée ou le givre présent sur le pare-brise. L'air est dirigé vers le pare-brise.

Appuyer sur pour activer ou désactiver. Le changement de mode d'aération désactive également le dégivrage.

Climatisation : Toucher le Mode climatisation (A/C) sur l'écran de commande de climatisation pour activer ou désactiver la climatisation automatique. Si le ventilateur est désactivé ou si la température extérieure tombe en dessous de zéro, la climatisation ne fonctionne pas.

Appuyer sur AUTO pour revenir en fonctionnement automatique ; la climatisation fonctionnera selon les besoins.

: Appuyer pour alterner entre le recyclage d'air dans l'habitacle ou l'aspiration de l'air extérieur. Le témoin du bouton s'allume lorsque le mode recyclage est actif. Cela contribue à refroidir plus rapidement l'air dans le véhicule ou à réduire l'air extérieur et les odeurs qui peuvent pénétrer.

Une pression sur cette commande annule la recirculation automatique de l'air. Appuyer sur AUTO pour retourner au fonctionnement automatique, le recyclage de l'air fonctionne automatiquement lorsque cela est nécessaire.

Le mode recyclage manuel n'est pas disponible dans le mode dégivrage ou désembuage.

Désembuage automatique : Le système de climatisation peut disposer d'un capteur détectant automatiquement un niveau élevé d'humidité dans le véhicule. Lorsqu'une humidité élevée est détectée, le système de

climatisation peut s'adapter à la quantité d'air extérieur fournie et activer la climatisation. Si le système de climatisation ne détecte pas de buée, il revient en mode normal. Pour activer ou désactiver le désembuage automatique, consulter « Climat et qualité de l'air » sous *Personnalisation du véhicule* ⇨ *155*.

Désembueur de lunette arrière

REAR **:** Presser pour mettre en fonction ou hors fonction le désembueur de lunette arrière. Un témoin sur le bouton s'allume lorsque le désembueur de lunette arrière est en marche.

Le désembueur ne fonctionne que lorsque le contact est mis. Le désembueur s'éteint si le contact est coupé ou sur ACC/ACCESSORY (accessoires).

Le désembuage de la plage arrière peut être défini sur un fonctionnement automatique. Consultez « Climat et qualité de l'air » sous *Personnalisation du véhicule* ⇨ *155*. Lorsque le désembuage arrière automatique est sélectionné, le désembueur de lunette arrière est automatiquement activé lorsque la température intérieure est froide et que la température extérieure est inférieure ou égale à 4 °C (40 °F) environ.

Les lignes supérieures de grille sur la lunette arrière sont les lignes d'antenne et ne sont pas destinées à chauffer lorsque le désembueur est activé.

Le chauffage des rétroviseurs extérieurs est activé lorsque le bouton du désembueur de lunette arrière est en fonction et aide à éliminer la buée ou la glace de la surface des rétroviseurs.

Avertissement

N'essayez pas d'enlever le givre ou tout autre matériau sur l'intérieur du pare-brise ou de la lunette arrière à l'aide d'une lame de rasoir ou de tout autre objet coupant. Cela pourrait endommager la grille chauffante du désembueur de lunette arrière et affecter la réception des stations radio. Les réparations ne seraient pas prises en charge par la garantie du véhicule.

Sièges de conducteur et de passager chauffés et ventilés (option) :

Appuyer sur ou pour chauffer le coussin de siège du conducteur ou du passager.

Appuyer sur ou pour ventiler le siège du conducteur ou du passager. Consulter *Sièges avant chauffés et ventilés* ⇨ *66*.

Sièges chauffants et ventilés automatiques : Avec le véhicule en marche, cette fonctionnalité active automatiquement le chauffage ou la ventilation de sièges jusqu'au niveau exigé par la température de l'habitacle. Le niveau actif élevé, moyen, bas ou désactivé du siège chauffant ou ventilé est indiqué par les boutons manuels de sièges chauffants et ventilés sur la console centrale. Utiliser les boutons manuels des sièges chauffants et ventilés sur la console centrale pour désactiver les sièges chauffants ou ventilés automatiques. Si le siège passager n'est pas occupé, la fonction des sièges chauffants ou ventilés automatique n'active pas ce siège. La fonction des sièges chauffants ou ventilés automatique peut être

programmée pour être toujours activée lorsque le véhicule est en marche. Si le véhicule est équipé d'un volant chauffant, l'activation du volant chauffant automatique suit l'activation automatique du siège chauffant et le témoin de volant chauffant suit l'état du chauffage du volant. Voir les rubriques *Sièges avant chauffés et ventilés* ⇨ *66* et *Personnalisation du véhicule* ⇨ *155*.

Fonctionnement de la climatisation en cas de démarrage à distance : Si la fonction de démarrage à distance figure parmi l'équipement, le système de climatisation peut être activé lorsque le véhicule est démarré à distance. Le système utilise les réglages précédents du conducteur pour chauffer ou refroidir l'habitacle du véhicule. Le désembuage arrière peut être activé pendant le télédémarrage selon les conditions ambiantes froides. Le témoin de désembuage arrière ne s'allume pas lors du télédémarrage.

Selon l'équipement, les sièges chauffants sont activés par temps froid ou les sièges ventilés sont activés par temps chaud. Les témoins de sièges chauffants et ventilés peuvent ne pas s'allumer lors d'un démarrage à distance. Selon l'équipement, le volant chauffé sera activé lors d'un démarrage à distance par temps froid. Le témoin de volant chauffé ne s'allumera peut-être pas. Voir les rubriques *Démarrage à distance du véhicule* ⇨ *34* et *Sièges avant chauffés et ventilés* ⇨ *66*.

Capteur

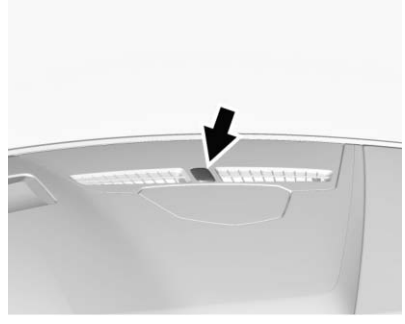

Le capteur solaire, situé au sommet du tableau de bord, près du pare-brise, mesure la chaleur solaire.

Le système de commande de climatisation utilise l'information du capteur pour régler la température, la vitesse de soufflante, le recyclage de l'air et le mode de distribution d'air pour le meilleur confort.

Si le capteur est couvert, le système de commande automatique de la climatisation risque de mal fonctionner.

Système de commande de climatisation arrière

S'il figure parmi l'équipement, le système de climatisation arrière est à l'arrière de la console centrale. Les paramètres peuvent être réglés à l'aide des boutons de climatisation arrière situés à l'arrière de la console centrale et sur l'écran de climatisation arrière.

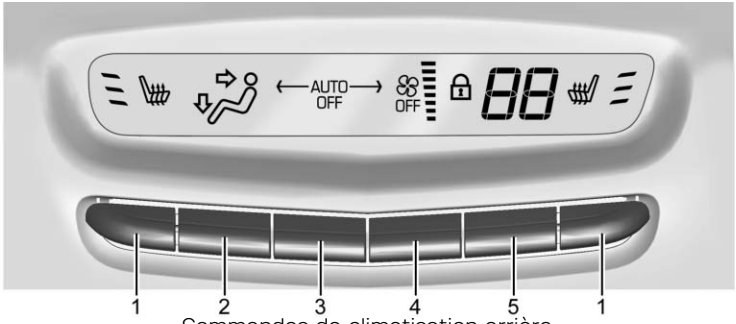

Commandes de climatisation arrière

1. Commandes de sièges chauffants de passagers arrière
2. Bouton de mode de répartition d'air
3. AUTO (fonctionnement automatique)
4. Commande du ventilateur
5. Commandes de température des passagers de siège arrière

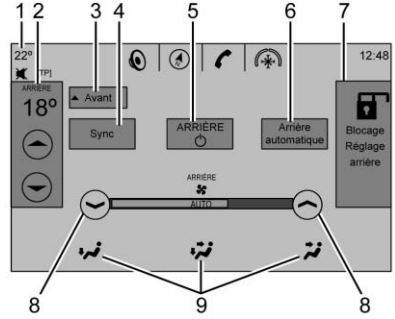

Écran de climatisation arrière

1. Affichage de la température extérieure
2. Commandes de température de climatisation arrière
3. Avant (écran de commande de climatisation avant)
4. Températures synchronisées (SYNC)
5. ARRIÈRE ⏻ (activé/désactivé)
6. Fonctionnement arrière automatique (Rear AUTO)
7. Verrouillage de commande arrière

8. Commandes de ventilateur arrière
9. Bouton de mode de répartition d'air

Arrière : Toucher Rear sur l'écran de commande de climatisation avant pour ouvrir l'écran de commande de climatisation arrière. Les positions de commande de climatisation arrière peuvent à présent être réglées depuis la zone de passager avant.

⏻ **ARRIÈRE :** Toucher REAR ⏻ sur l'écran de climatisation arrière pour activer ou désactiver la commande de climatisation arrière.

SYNC : Toucher SYNC sur l'écran de climatisation arrière pour faire correspondre la température de commande de climatisation arrière à celle de la climatisation avant côté conducteur. Le bouton SYNC s'allume.

Verrouillage de commande arrière : Toucher pour verrouiller ou déverrouiller les commandes du système de climatisation arrière pour les passagers de siège arrière. Lorsqu'elle est verrouillée, la climatisation arrière peut uniquement être réglée à partir du siège avant.

Fonctionnement automatique

AUTO : Appuyer pour activer ou désactiver. Le débit d'air est contrôlé automatiquement. Le témoin AUTO s'affiche à l'écran. Si le mode de distribution d'air ou la vitesse du ventilateur sont réglés manuellement, le fonctionnement entièrement automatique est annulé.

Fonctionnement manuel

: Appuyer sur haut ou bas de la commande de ventilateur arrière pour augmenter ou diminuer le débit d'air sur les sorties du panneau arrière. Le débit d'air de la climatisation arrière peut également être réglé en touchant ∨ ou ∧ sur l'écran de climatisation arrière.

Commandes de température : Appuyer sur haut ou bas pour régler la température de passagers arrière. La température des passagers arrière peut également être réglée en touchant ▲ pour obtenir de l'air plus chaud ou ▼ pour obtenir de l'air plus froid sur l'écran de climatisation arrière.

Bouton de mode de répartition d'air : Appuyer sur haut ou bas pour sélectionner le mode de distribution d'air désiré. Le mode de distribution d'air peut également être modifié en touchant , ou sur l'écran de climatisation arrière. La direction du flux d'air dans l'espace arrière est changée.

Si le mode de distribution d'air du plancher arrière est sélectionné, l'indicateur de vitesse du ventilateur arrière change lorsqu'il est réglé, mais le débit d'air dirigé vers le plancher ne change pas. Ce fonctionnement est normal pour le système.

Pour activer le mode de distribution d'air du plancher arrière, toucher sur l'écran de climatisation arrière.

Grilles de ventilation

Ouïes d'aération

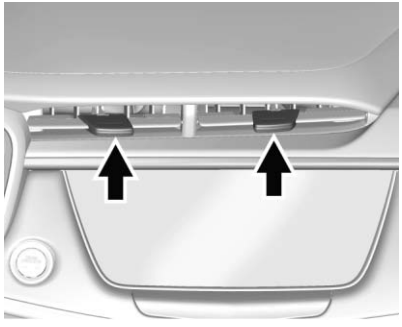

Les bouches d'aération réglables se situent au centre et sur les côtés du tableau de bord, et à l'arrière du rangement dans la console centrale.

Orienter les déflecteurs afin de changer la direction du flux ou de le couper.

Conseils d'utilisation

- Dégager les prises d'air prévues à la base du pare-brise de l'accumulation éventuelle de glace, de neige ou de feuilles susceptible de bloquer l'entrée d'air dans l'habitacle.
- Retirer la neige du capot pour améliorer la visibilité et diminuer l'humidité aspirée dans l'habitacle.
- Vérifier que le passage sous les sièges avant n'est pas obstrué afin de faciliter la circulation de l'air dans le véhicule de manière plus efficace.
- L'utilisation de déflecteurs de capot non autorisés par GM peut compromettre le rendement du système. Vérifier avec votre distributeur / réparateur agréé avant d'ajouter tout équipement à l'extérieur du véhicule.
- Ne fixer aucun dispositif sur les lattes des bouches d'aération. Cela entrave le flux d'air et peut endommager les bouches d'aération.

Entretien

Filtre à air du compartiment passagers

Le filtre réduit la quantité de poussière, pollen et autres irritants en suspension dans l'air extérieur aspiré dans le véhicule. Le filtre doit être remplacé dans le cadre de l'entretien périodique. Consulter *Entretien de routine* ⇨ *348*.

Consulter votre concessionnaire à propos du remplacement du filtre.

Entretien

Ce véhicule contient le nouveau frigorigène R1234yf respectueux de l'environnement. L'impact environnemental de ce frigorigène sur le réchauffement global est considérablement réduit par rapport au frigorigène automobile traditionnel R-134a. Tous les véhicules comportent une étiquette, dans le compartiment moteur, qui identifie le frigorigène qu'ils utilisent.

Le circuit de frigorigène ne peut être entretenu que par des techniciens formés et certifiés. L'évaporateur de

climatisation ne peut jamais être réparé ou remplacé à l'aide d'une pièce provenant d'une épave. Il peut uniquement être remplacé par un évaporateur neuf afin de garantir un fonctionnement correct et sûr.

Lors de l'entretien, tous les frigorigènes doivent être récupérés au moyen de l'équipement correct. La ventilation des frigorigènes directement dans l'atmosphère est nuisible pour l'environnement et s'avère dangereuse en cas d'inhalation ou de combustion et peut provoquer des gelures ainsi que d'autres problèmes de santé.

Conduite et utilisation

Informations relatives à la conduite
Conduite distraite 185
Conduite défensive 186
Contrôle du véhicule 186
Freinage 186
Direction 187
Reprise tout terrain 187
Perte de contrôle 188
Conduite sur routes humides 188
Routes onduleuses et de montagne 189
Conduite hivernale 190
Si le véhicule est enlisé 191
Limites de charge du véhicule ... 192

Démarrage et conduite
Rodage d'un véhicule neuf 196
Positions de contact 197
Démarrage du moteur 198
Alimentation accessoires conservée 200
Passage à la position de stationnement (P) 201
Sortie de la position de stationnement 201
Stationnement au-dessus de matières inflammables 202
Stationnement prolongé 202

Gaz d'échappement
Échappement du moteur 203
Laisser le moteur tourner lorsque le véhicule est stationné 203

Boîte de vitesses automatique
Boîte de vitesses automatique ... 204
Mode manuel 209

Systèmes de conduite
Transmission intégrale 210

Freins
Système de freinage antiblocage (ABS) 211
Frein électrique de stationnement 212
Assistance au freinage 214
Système de démarrage en côte (HSA) 214

Systèmes de réglage de suspension
Contrôle antipatinage/Electronic Stability Control 215
Contrôle de mode du conducteur 217

Régulateur de vitesse
Régulateur de vitesse 218
Régulateur de vitesse adaptatif 221

Systèmes d'assistance au conducteur
Systèmes d'assistance au conducteur 230
Systèmes d'aide au stationnement ou au recul 231
Systèmes d'aide à la conduite ... 238
Alerte de collision avant (FCA) 238
Freinage automatique avant (FAB) 241
Système de freinage pour piétons à l'avant (FPB) 243
Assistant d'angle mort 245
Alerte de changement de voie (LCA) 245
Avertissement de franchissement de ligne (LDW) 247
Aide au maintien de voie (LKA) 247

Carburant
Carburant 250
Additifs pour carburant 250
Remplissage du réservoir 250

Remplissage d'un bidon de carburant 252

Emploi d'une remorque

Informations générales sur le remorquage 253
Caractéristiques de conduite et conseils pour le remorquage ... 253
Traction d'une remorque 257
Équipement de remorquage 259
Contrôle du roulis de remorque (TSC) 262

Conversions et équipements complémentaires

Équipement électrique accessoire 263

Informations relatives à la conduite

Conduite distraite

Les sources de distraction sont nombreuses et peuvent vous déconcentrer pendant la conduite. Agissez avec discernement et ne laissez pas d'autres activités détourner votre attention de la route. De nombreux gouvernements locaux ont promulgué des lois concernant la distraction du conducteur. Familiarisez-vous avec les lois locales de votre région.

Pour éviter la distraction en conduisant, ne quittez pas la route des yeux ni le volant des mains et concentrez-vous sur la conduite.

- N'utilisez pas de téléphone dans des conditions de conduite exigeantes. Utiliser la méthode mains-libres pour passer ou recevoir les appels téléphoniques indispensables.
- Regardez la route. Ne lisez pas, ne prenez pas de notes et ne recherchez pas d'informations dans des téléphones ou d'autres appareils électroniques.
- Choisissez un passager avant pour s'occuper des éventuelles distractions.
- Avant de conduire, familiarisez-vous avec les caractéristiques du véhicule, comme la programmation des stations de radio favorites, la commande de réglage de climatisation et les réglages de siège. En cas d'utilisation d'un appareil de navigation, programmez toutes les informations de trajet avant de conduire.
- Attendre que le véhicule soit stationné pour récupérer des objets qui sont tombés au sol.
- Arrêtez ou stationnez le véhicule pour vous occuper des enfants.
- Gardez les animaux domestiques attachés ou dans une cage ou un panier adapté.

- Évitez les conversations stressantes en conduisant, avec un passager ou au téléphone.

⚠ Avertissement

Quitter la route des yeux trop longtemps ou trop souvent peut provoquer un accident entraînant des blessures ou la mort. Concentrez votre attention sur la conduite.

Voir le manuel d'Infotainment pour plus d'informations concernant l'utilisation de ce système, y compris sur l'appariement et l'utilisation d'un téléphone portable.

Conduite défensive

Une conduite défensive signifie « toujours s'attendre à l'imprévu ». La première étape d'une conduite défensive consiste à porter la ceinture de sécurité. Se reporter à *Ceintures de sécurité* ⇨ *71*.

- Supposer que les autres usagers de la route (piétons, cyclistes et autres conducteurs) seront imprudents et commettront des erreurs. Anticiper leurs éventuels agissements et se tenir prêt.
- Laisser suffisamment d'espace entre votre véhicule et le véhicule qui vous précède.
- Se concentrer sur la conduite.

Contrôle du véhicule

Le freinage, la manoeuvre et l'accélération sont des facteurs importants pour commander un véhicule lors de sa conduite.

Freinage

Le freinage implique un temps de perception et un temps de réaction. La décision d'appuyer sur la pédale de frein correspond au temps de perception. L'action effective correspond au temps de réaction.

Le temps de réaction moyen d'un conducteur est d'environ trois-quarts de seconde. Pendant ce temps, un véhicule se déplaçant à 100 km/h (60 mi/h) parcourt 20 m (66 pi), ce qui représente une grande distance en cas d'urgence.

Voici quelques conseils de freinage utiles à garder à l'esprit :

- Laisser suffisamment d'espace entre votre véhicule et le véhicule qui vous précède.
- Éviter les freinages brusques inutiles.
- Rester à la même allure que la circulation.

Si le moteur s'arrête pendant la conduite du véhicule, freiner normalement, mais ne pas pomper les freins. Pomper les freins pourrait rendre la pédale plus difficile à enfoncer. Si le moteur s'arrête, il y aura une assistance au freinage, mais elle sera utilisée en cas d'application du frein. Une fois l'assistance intégralement utilisée, l'arrêt peut être plus long et la pédale de frein peut être plus dure à enfoncer.

Direction

Direction à assistance électrique

Le véhicule dispose de la direction à assistance électrique. Elle ne comporte pas de liquide de direction assistée. Aucun entretien régulier n'est requis.

Si la direction assistée ne fonctionne plus à la suite d'un dysfonctionnement système, le véhicule pourra être dirigé, mais l'effort requis pourrait être supérieur.

Si la direction assistée est utilisée pendant une longue période lorsque le véhicule est immobilisé, la direction assistée peut être réduite.

Si le volant est tourné jusqu'en fin de course et qu'il est maintenu dans cette position pendant une période prolongée, l'assistance de servodirection peut être réduite.

L'assistance normale de la direction assistée doit se rétablir quand le système refroidit.

Consulter votre concessionnaire s'il y a un problème.

Conseils relatifs aux virages

- Prendre les virages à vitesse raisonnable.
- Réduire votre vitesse avant de prendre un virage.
- Maintenir une vitesse constante et raisonnable dans le virage.
- Attendre la sortie du virage pour commencer à accélérer dans la ligne droite.

Manipulation du volant en situations d'urgence

- Dans certaines situations, il se peut que contourner un problème soit plus efficace que de freiner.
- Tenir les deux côtés du volant vous permet de tourner à 180 degrés en gardant les deux mains sur le volant.
- Le système de freinage antiblocage (ABS) permet de manoeuvrer lors du freinage.

Reprise tout terrain

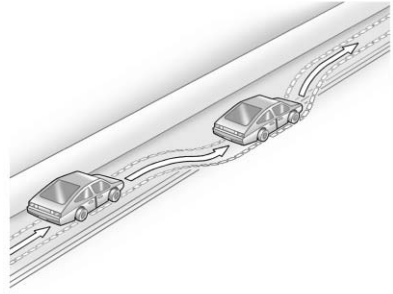

Les roues droites du véhicule peuvent se déporter du bord de la route sur l'accotement en roulant. Suivre ces conseils :

1. Relâcher l'accélérateur puis, si la voie est libre, diriger le véhicule de telle manière qu'il franchisse le bord de la chaussée.
2. Tourner le volant d'environ un huitième de tour, jusqu'à ce que le pneu avant droit touche le bord du trottoir.

3. Tourner ensuite le volant pour suivre la chaussée en ligne droite.

Perte de contrôle

Dérapage

Il existe trois types de dérapages qui correspondent aux trois systèmes de contrôle du véhicule :

- Dérapage de freinage : les roues ne tournent pas.
- Dérapage de direction ou de dérive : une vitesse excessive ou un mouvement trop brusque du volant dans un virage entraîne un glissement des pneus et une perte de la force de dérive.
- Dérapage d'accélération : une accélération trop importante entraîne le patinage des roues motrices.

Les conducteurs adoptant une conduite préventive évitent la plupart des dérapages en prêtant suffisamment attention aux conditions existantes sans les ignorer. Mais les dérapages sont toujours possibles.

Lorsque le véhicule commence à déraper, suivre les conseils suivants :

- Relever doucement le pied de la pédale d'accélérateur et tourner le volant dans la direction où vous souhaitez aller. Il se peut que le véhicule se redresse. Se tenir prêt en cas d'un second dérapage.
- Ralentir et adapter sa conduite aux conditions météorologiques. Il se peut que la distance d'arrêt soit plus longue et que la commande du véhicule soit affectée lorsque la traction est réduite par l'eau, la neige, la glace, du gravier ou d'autres matières présentes sur la route. Apprendre à reconnaître les signaux d'avertissement (eau, glace ou neige pilée en quantité suffisante pour faire miroiter la chaussée) et ralentir en cas de doute.
- Eviter toute manoeuvre, accélération ou freinage brusque, éviter également de réduire la vitesse en passant à une vitesse inférieure. Tout changement soudain peut entraîner le glissement des pneus.

Ne pas oublier : L'antiblocage (ABS) ne vous aide à éviter que le dérapage dû au freinage.

Conduite sur routes humides

La pluie et les routes mouillées peuvent diminuer la traction du véhicule et nuire à vos facultés d'arrêt et d'accélération. Toujours ralentir dans ce type de conditions de conduite et éviter de traverser des flaques ou écoulements d'eau profonds.

⚠ Avertissement

Des freins mouillés peuvent provoquer des accidents. Ils ne fonctionneront pas aussi bien lors d'un arrêt brusque et pourraient tirer d'un côté. Vous risquez de perdre le contrôle du véhicule.

Après avoir traversé une grande flaque d'eau ou une station de lavage automobile, enfoncer légère-

(Suite)

Avertissement (Suite)

ment la pédale de frein jusqu'à ce que les freins fonctionnent normalement.

L'eau courante ou les déferlements d'eau abondante créent des courants forts En roulant dans de l'eau courante, le véhicule peut être emporté. Si cela se produit, le conducteur et d'autres personnes à bord du véhicule pourraient se noyer. Ne pas ignorer les panneaux d'avertissement en place et s'abstenir de conduire dans les nappes d'eau.

Aquaplaning

L'aquaplaning est dangereux. L'eau peut s'accumuler sous les pneus du véhicule de telle manière qu'en réalité ils circulent sur l'eau. Ceci peut se produire si la route est suffisamment mouillée et si vous roulez assez vite. En cas d'aquaplaning, le véhicule n'a plus de contact avec la route, ou très peu.

Il n'existe pas de règle de conduite efficace en cas d'aquaplaning. Le meilleur conseil est de ralentir lorsque la route est mouillée.

Autres conseils pour la conduite sous la pluie

Outre le fait de ralentir, en cas de conduite sous la pluie il est toujours bon :

- D'accroître la distance entre les véhicules.
- De dépasser avec prudence.
- De maintenir les essuie-glaces en bon état.
- De remplir le réservoir de liquide lave-glace.
- D'utiliser des pneus de qualité avec la profondeur correcte du sillon de la bande de roulement. Se reporter à *Pneus* ⇨ *298*.
- De désactiver le régulateur de vitesse.
- Activer le mode transmission intégrale (AWD). Se reporter à *Contrôle de mode du conducteur* ⇨ *217*.

Routes onduleuses et de montagne

La conduite sur les pentes abruptes ou les routes de montagne diffère de la conduite sur un terrain plat ou vallonné. Quelques conseils :

- Le véhicule doit être maintenu en bon état.
- Vérifier tous les niveaux, les freins, les pneus, le circuit de refroidissement et la boîte de vitesses.
- Rétrograder lorsque vous descendez une pente abrupte ou longue.

⚠ Attention

Utiliser les freins pour ralentir le véhicule sur une longue descente peut provoquer la surchauffe des freins, réduire la performance des freins et avoir pour résultat une perte de freinage. Rétrograder à un rapport de vitesse inférieur pour que le moteur aide le freinage sur une longue descente.

⚠ Attention

La descente en roue libre en position N (neutre) ou avec le moteur éteint est dangereuse. Ceci peut causer la surchauffe des freins et la perte de la direction assistée. Toujours laisser le moteur en marche et le véhicule en prise.

- Conduire à des vitesses qui maintiennent le véhicule sur sa propre voie. Ne pas faire d'écarts importants ni traverser la ligne centrale.
- Rester vigilant en haut des monts. Il se peut que quelque chose se trouve sur votre voie (voiture qui a calé, accident, par exemple).
- Rester attentif aux signaux routiers spéciaux (zone de chute de pierres, routes sinueuses, longues pentes, zones avec interdiction de dépassement, par exemple) et s'y conformer.
- Sélectionner le mode transmission intégrale (AWD). Voir les rubriques *Contrôle de mode du conducteur* ⇨ *217* et *Transmission intégrale* ⇨ *210*.

Conduite hivernale

Conduite dans la neige ou sur la glace

La présence de neige ou de glace entre les pneus et la route diminue la traction ou l'adhérence, de sorte qu'il convient de conduire prudemment. De la glace mouillée peut se former à environ 0 °C (32 °F) lorsque de la pluie verglaçante commence à tomber. Éviter de conduire sur du verglas ou dans la pluie verglaçante, jusqu'à ce que les routes soient traitées.

Pour la conduite sur route glissante :

- Accélérer doucement. L'accélération trop rapide provoque le patinage des roues et rend la surface glissante sous les pneus.
- Activer le contrôle de traction. Se reporter à *Contrôle antipatinage/ Electronic Stability Control* ⇨ *215*.
- L'antiblocage de sécurité (ABS) améliore la stabilité du véhicule en cas de freinage appuyé, mais les freins doivent être appliqués plus tôt que sur une chaussée sèche. Se reporter à *Système de freinage antiblocage (ABS)* ⇨ *211*.
- Respecter une plus grande distance par rapport au véhicule qui précède et guetter les zones glissantes. Sur des routes dégagées, des zones ombragées peuvent présenter des plaques de verglas. La surface d'un virage ou d'un pont peut rester verglacée, même si le reste de la route est dégagé. Sur le verglas, éviter le freinage brusque et les manœuvres de braquage soudaines.
- De désactiver le régulateur de vitesse.
- Sélectionner le mode transmission intégrale (AWD). Voir les rubriques *Contrôle de mode du conducteur* ⇨ *217* et *Transmission intégrale* ⇨ *210*.

Tempête de neige

Arrêter le véhicule dans un emplacement sûr et signaler pour demander de l'aide. Rester avec le véhicule, sauf si de l'aide est disponible à proximité. Obtenir de l'aide et préserver la sécurité de chaque occupant du véhicule :

- Allumer les feux de détresse.
- Accrocher un tissu rouge au rétroviseur extérieur.

⚠ Attention

La neige peut retenir les gaz d'échappement sous le véhicule. Ceci peut entraîner la pénétration des gaz d'échappement dans le véhicule. Les gaz d'échappement contiennent du monoxyde de carbone (CO) qui n'a ni couleur ni odeur. Ce gaz peut faire perdre conscience et même causer un décès.

(Suite)

Attention (Suite)

Si le véhicule est bloqué dans la neige :

- Dégager la neige à la base du véhicule, en particulier celle qui boucherait le tuyau d'échappement.
- Ouvrir d'environ 5 cm (2 po) la glace du côté qui se trouve à l'abri du vent pour faire entrer de l'air frais.
- Ouvrir complètement les bouches d'air sur ou sous le tableau de bord.
- Régler le système de climatisation de sorte qu'il fasse circuler l'air à l'intérieur du véhicule et régler le ventilateur à la vitesse maximale. Voir « Systèmes de commande de climatisation. »

Pour de plus amples informations concernant CO, consulter *Échappement du moteur* ⇨ *203*.

Pour économiser du carburant, faire tourner le moteur pendant de courtes périodes pour réchauffer le véhicule puis couper le moteur et fermer partiellement la vitre. Bouger aide également à conserver la chaleur.

Si l'aide met du temps à arriver, lorsque le moteur tourne, pousser légèrement sur la pédale d'accélérateur afin que le moteur tourne plus vite que le régime de ralenti. Ceci permet d'entretenir la charge de la batterie pour redémarrer le véhicule et se signaler aux secours à l'aide des phares. Limiter cette intervention, autant que possible, pour économiser le carburant.

Si le véhicule est enlisé

Faire patiner lentement et avec précaution les roues pour libérer le véhicule s'il est pris dans du sable, de la boue, de la glace ou de la neige.

Si le véhicule est trop fortement pris pour que le système de traction ne libère le véhicule, désactiver ce système et utiliser la méthode du

va-et-vient. Se reporter à *Contrôle antipatinage/Electronic Stability Control* ⇨ *215*.

⚠ Avertissement

Si l'on fait patiner les pneus à grande vitesse, ils peuvent éclater et blesser quelqu'un. Le véhicule peut surchauffer et provoquer un incendie dans le compartiment moteur ou d'autres dégâts. Faire tourner les roues aussi peu que possible et éviter de dépasser 56 km/h (35 mi/h).

Sélectionner le mode transmission intégrale (AWD). Voir les rubriques *Contrôle de mode du conducteur* ⇨ *217* et *Transmission intégrale* ⇨ *210*.

Balancement du véhicule pour le dégager

Tourner le volant vers la gauche et la droite pour dégager la zone autour des roues avant. Arrêter le système de traction. Passer de la marche arrière (R) à la marche avant bas de gamme, en faisant tourner les roues aussi peu que possible. Pour ne pas user la boîte de vitesses, attendre que les roues cessent de tourner avant de changer de vitesse. Libérer la pédale d'accélérateur lors des changements de rapport et appuyer légèrement sur la pédale lorsque la vitesse est embrayée. Faire lentement tourner les roues en marche avant, puis en marche arrière provoquera un mouvement de balancement qui pourrait libérer le véhicule. Si le véhicule ne sort toujours pas de sa position après plusieurs tentatives, il devra peut-être être remorqué. Si le véhicule doit être remorqué, se reporter à *Comment remorquer le véhicule ?* ⇨ *334*.

Limites de charge du véhicule

Il est très important de connaître précisément le poids que peut transporter le véhicule. Ce poids est appelé poids nominal du véhicule et il comprend le poids de tous les occupants, du chargement et des options non installées en usine. Deux étiquettes sur le véhicule peuvent indiquer le poids qu'il peut transporter correctement. Ce sont l'étiquette d'information sur les pneus et le chargement et l'étiquette de conformité/pneus.

⚠ Attention

Ne pas dépasser ni le poids nominal brut du véhicule (PNBV) ni le poids nominal brut de l'essieu (PNBE) tant pour l'essieu avant que pour le pont arrière. Cela peut entraîner la rupture de certains composants et modifier le comportement du véhicule. Une perte de contrôle et un accident ne sont alors pas à exclure. Une surcharge peut également réduire la distance de freinage, endommager les pneus, et réduire la durée de vie du véhicule.

Étiquette d'information sur les pneus et le chargement

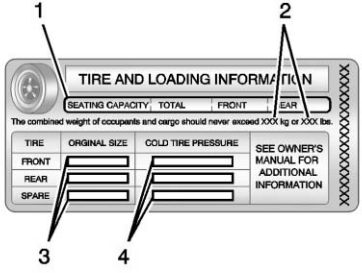

Exemple d'étiquette

Une étiquette d'information sur les pneus et le chargement spécifique au véhicule est fixée au montant central (montant B). Cette étiquette indique le nombre de positions assises (1), ainsi que le poids nominal maximum du véhicule (2) en kilogrammes et en livres.

L'étiquette d'information sur les pneus et le chargement indique également la taille des pneus d'origine (3) et les pressions de gonflage d'un pneu froid recommandées (4). Pour plus d'informations sur les pneus et le gonflage, se reporter à *Pneus* ⇨ *298* et à *Pression de gonflage* ⇨ *301*.

D'importantes informations se trouvent aussi sur l'étiquette de conformité/pneus. Elle peut indiquer le poids nominal brut du véhicule (PNBV) ainsi que le poids nominal brut de l'essieu (PNBE) des essieux avant et arrière. Se reporter à « Étiquette de conformité/pneus », plus loin dans cette section.

« Étapes permettant de déterminer la limite correcte de charge -

1. Rechercher la mention « The combined weight of occupants and cargo should never exceed XXX kg or XXX lbs » (Le poids combiné des occupants et du chargement ne doit jamais excéder XXX kg ou XXX lb) située sur l'étiquette de votre véhicule.
2. Déterminer le poids combiné du conducteur et des passagers qui prendront place dans le véhicule.
3. Soustraire le poids combiné du conducteur et des passagers de XXX kg ou XXX lb.
4. Le chiffre qui apparaît est égal à la capacité de charge des bagages et du chargement. Par exemple, si le chiffre « XXX » indique 1 400 lb et que le véhicule transporte cinq passagers de 150 lb, la capacité de charge des bagages et du chargement sera de 650 lb (1 400 - 750 (5 x 150) = 650 lb).
5. Déterminer le poids combiné du chargement et des bagages chargés sur le véhicule. Ce poids ne peut pas dépasser la capacité de charge des bagages et du chargement calculée à l'étape 4.

6. Si votre véhicule doit tirer une remorque, le chargement de cette remorque sera transféré au véhicule. Consulter ce manuel afin de déterminer de quelle façon ceci réduit la capacité de charge des bagages et du chargement de votre véhicule ».

Se reporter à *Traction d'une remorque* ⇨ *257* pour obtenir des renseignements importants sur la façon de tracter une remorque en toute sécurité.

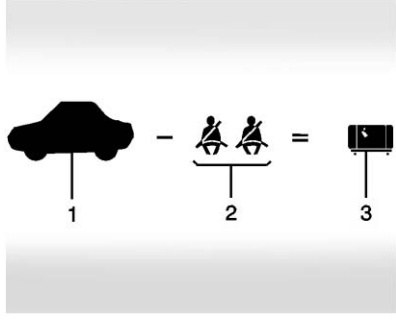

Exemple 1

1. Capacité nominale du véhicule dans l'exemple 1 = 453 kg (1.000 lb).
2. Soustraire le poids des occupants évalué à 68 kg (150 lb) x 2 = 136 kg (300 lb).
3. Poids disponible pour les occupants et le chargement = 317 kg (700 lb).

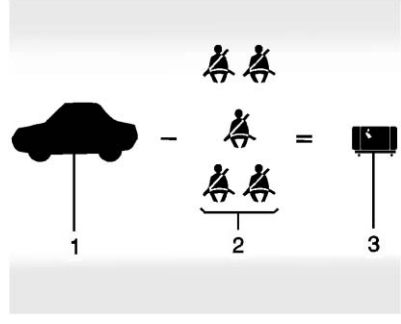

Exemple 2

1. Capacité nominale du véhicule dans l'exemple 2 = 453 kg (1.000 lb).
2. Soustraire le poids des occupants évalué à 68 kg (150 lb) x 5 = 340 kg (750 lb).
3. Poids disponible pour le chargement = 113 kg (250 lb).

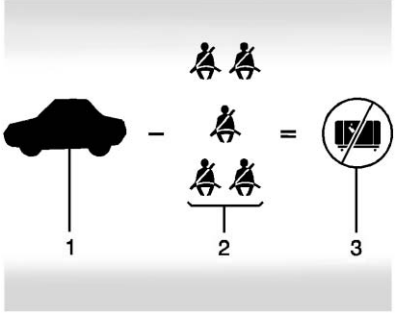

Exemple 3

1. Capacité nominale du véhicule dans l'exemple 3 = 453 kg (1.000 lb).
2. Soustraire le poids des occupants évalué à 91 kg (200 lb) x 5 = 453 kg (1 000 lb).
3. Poids disponible pour le chargement = 0 kg (0 lb).

Consulter l'étiquette d'information sur les pneus et le chargement spécifique au véhicule pour des renseignements sur le poids nominal du véhicule et le nombre de positions assises. Le poids combiné du conducteur, des passagers et du chargement ne doit jamais dépasser le poids nominal du véhicule.

Étiquette de conformité/pneus

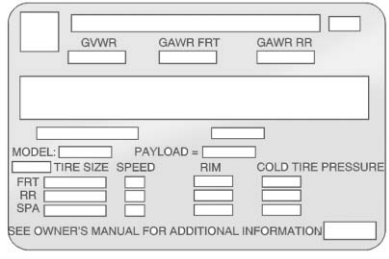

Exemple d'étiquette

Une étiquette de conformité/pneus spécifique au véhicule est fixée au montant central (montant B).

Elle peut indiquer la taille des pneus d'origine du véhicule et les pressions de gonflage nécessaires pour obtenir la capacité nominale brute du véhicule. L'étiquette mentionne le poids brut du véhicule. C'est ce qu'on appelle le poids nominal brut du véhicule (PNBV). Le PNBV comprend le poids du véhicule, de tous les occupants, du carburant et de la charge.

L'étiquette de conformité/pneus peut également indiquer les poids maximum pour les essieux avant et arrière, ce qu'on appelle le poids nominal brut des essieux (PNBE). Pour connaître les charges réelles sur l'essieu avant et l'essieu arrière, peser le véhicule au poste de pesée. Si besoin est, demander de l'aide au concessionnaire. Veiller à bien répartir la charge des deux côtés de la ligne centrale.

Avertissement

La surcharge du véhicule risque de l'endommager. Les réparations en résultant ne sont pas couvertes par la garantie du véhicule. Ne pas surcharger le véhicule.

⚠ Avertissement

Les objets se trouvant dans le véhicule peuvent heurter et blesser les occupants lors d'un arrêt brutal ou d'un virage ou bien lors d'un accident.

- Ranger les objets dans le compartiment de chargement du véhicule. Les placer le plus en avant possible dans la zone de chargement. Essayer de répartir uniformément la charge.
- Ne jamais empiler d'objets lourds, comme des valises, dans le véhicule plus haut que les dossiers des sièges.
- Ne pas laisser de dispositif de protection pour enfant non fixé dans le véhicule.
- Arrimer les objets non fixés au véhicule.

(Suite)

Avertissement (Suite)

- Ne pas laisser un siège rabattu si cela n'est pas nécessaire.

Démarrage et conduite

Rodage d'un véhicule neuf

Avertissement

Le véhicule n'exige pas de rodage complexe. Toutefois, il ne s'en portera que mieux à long terme si vous suivez les recommandations suivantes :

- Ne pas conduire à une vitesse constante, rapide ou lente, pendant les premiers 800 km (500 miles). Éviter de démarrer en accélérant à plein gaz. Éviter de rétrograder pour freiner ou ralentir le véhicule.
- Éviter les arrêts brutaux pendant les premiers 300 km (200 miles). Les garnitures de freins neuves ne sont pas encore rodées. Des arrêts brusques sur des garnitures neuves peuvent provoquer l'usure prématurée des garni-

(Suite)

Avertissement (Suite)

tures qui devront être remplacées plus tôt que prévu. Suivre ces recommandations chaque fois que vous remplacez les garnitures de frein.

Suite au rodage, la vitesse du moteur et la charge peuvent être augmentées progressivement.

Positions de contact

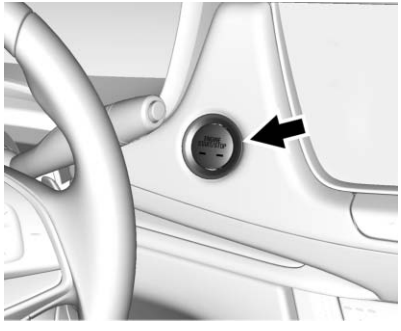

Le véhicule est équipé d'un bouton-poussoir de démarrage électronique sans clé.

Si le démarrage par bouton-poussoir ne fonctionne pas, le véhicule est peut-être proche d'un émetteur radio puissant causant une interférence avec le système d'accès sans clé à distance (RKE). Se reporter à *Utilisation du système « Remote Keyless Entry » (RKE) (« Accès à distance sans clé »)* ⇨ *28*.

Pour quitter la position P (stationnement), le véhicule doit être mis en marche et la pédale de frein doit être enfoncée.

Stopping the engine/OFF (arrêt du moteur/hors fonction) (pas de témoin) : Lorsque le véhicule est arrêté, appuyer une fois sur ENGINE START/STOP pour arrêter le moteur.

La boîte de vitesses passera en position P (Stationnement) automatiquement.

Si le véhicule est en position de stationnement (P), le contact se coupe (OFF) et l'alimentation prolongée des accessoires (RAP) reste active. Se reporter à *Alimentation accessoires conservée* ⇨ *200*.

⚠ Avertissement

L'arrêt du moteur alors que le véhicule roule peut entraîner une perte de l'assistance des systèmes de freinage et de direction et désactiver les airbags. En roulant, ne couper l'allumage du véhicule qu'en cas d'urgence.

Si le véhicule doit s'arrêter en urgence :

1. Freiner en appliquant une pression ferme et constante. Ne pas pomper les freins de manière répétitive. Cela peut diminuer l'assistance et augmenter la force nécessaire sur la pédale de frein.
2. Placer le véhicule en position de point mort (N). Ceci peut être effectué pendant que le véhicule se déplace. Après le passage au point mort (N), appliquer fermement les freins et diriger le véhicule vers un endroit sûr.

3. S'arrêter complètement, passer en position P (Stationnement), et enfoncer ENGINE START/STOP (démarrage/arrêt du moteur). La boîte de vitesses doit être en position P (Stationnement) pour mettre le contact sur la position OFF (arrêt).
4. Serrer le frein de stationnement. Se reporter à *Frein électrique de stationnement* ⇨ *212*.

Si le véhicule ne peut pas être tiré et doit être éteint au cours d'un trajet, presser et maintenir enfoncé ENGINE START/STOP pendant plus de deux secondes ou appuyer à deux reprises dans les cinq secondes.

ACC/ACCESSORY (Accessoires) (témoin orange) : Ce mode permet l'utilisation de certains accessoires électriques lorsque le moteur est arrêté.

Contact coupé, appuyer une fois sur ENGINE START/STOP (DÉMARRAGE/ARRÊT MOTEUR) sans appuyer sur la pédale de frein pour placer le circuit d'allumage en position ACC/ACCESSORY (Accessoires).

L'allumage passe de la position ACC/ACCESSORY (Accessoires) à OFF (Hors fonction) après 10 minutes pour éviter la décharge de la batterie.

ON/RUN/START (En fonction/Marche/Démarrage) (témoin vert) : Ce mode est destiné à la conduite et au démarrage. Contact coupé et pédale de frein enfoncée, appuyer sur ENGINE START/STOP (DÉMARRAGE/ARRÊT MOTEUR) une fois pour placer le système d'allumage sur ON/RUN/START (En fonction/Marche/Départ). Une fois le lancement du moteur démarré, relâcher le bouton. Le lancement du moteur continue jusqu'à ce que le moteur démarre, le contact reste alors allumé. Se reporter à *Démarrage du moteur* ⇨ *198*.

Mode Service

Ce mode est disponible pour vérifier le bon fonctionnement du témoin de dysfonctionnement, comme cela peut être nécessaire pour l'inspection des émissions et pour l'entretien et les diagnostics. Se reporter à *Boîte de vitesses automatique* ⇨ *204*.

Le véhicule étant arrêté et sans enfoncer la pédale de frein, appuyer et maintenir enfoncé ENGINE START/STOP (démarrage/arrêt moteur) pendant plus de cinq secondes pour faire passer le véhicule en mode Service. Les instruments et les systèmes audio fonctionneront comme lorsque le moteur tourne (en mode ON/RUN), mais il ne sera pas possible de conduire le véhicule. Le moteur ne démarrera pas en mode Service. Appuyer de nouveau sur ENGINE START/STOP (DÉMARRAGE/ARRÊT MOTEUR) pour couper le véhicule.

Démarrage du moteur

Placer la boîte de vitesses dans un rapport de vitesse adéquat, P (Stationnement) ou N (Neutre). Pour redémarrer le moteur lorsque le véhicule se déplace déjà, utiliser uniquement la position N (neutre).

Avertissement

Ne pas essayer de passer en position P (stationnement) si le véhicule est en mouvement. Ce déplacement pourrait endommager la boîte de vitesses. Passer en position P (stationnement) lorsque le véhicule est arrêté.

Avertissement

Si vous ajoutez des composants ou accessoires électriques, cela peut modifier la manière dont le moteur fonctionne. Tout dommage en résultant ne serait pas couvert par la garantie du véhicule. Se reporter à *Équipement électrique accessoire* ➪ *263*.

Pour démarrer le véhicule :

1. L'émetteur RKE doit être dans le véhicule avec un système d'accès sans clé. Appuyer sur ENGINE START/STOP avec la pédale de frein enfoncée. Lorsque le lancement du moteur débute, relâcher le bouton. Le régime de ralenti diminuera au fur et à mesure que le moteur se réchauffe. Ne pas emballer le moteur immédiatement après l'avoir fait démarrer.

   Si l'émetteur RKE ne se trouve pas dans le véhicule, en cas d'interférence ou si la pile du RKE est faible, un message s'affiche sur le centre d'informations du conducteur. Se reporter à *Utilisation du système « Remote Keyless Entry » (RKE) (« Accès à distance sans clé »)* ➪ *28*.

Avertissement

Le fait de lancer le moteur pendant de longues périodes, en appuyant sur ENGINE START/STOP (démarrage/arrêt du moteur) immédiatement après la fin du lancement, peut entraîner une surchauffe et endommager le démarreur et vider la batterie. Attendre au moins 15 secondes entre chaque essai pour permettre au démarreur de refroidir.

2. Si le moteur ne démarre pas après cinq à 10 secondes, spécialement par temps très froid (moins de -18°C ou 0°F), il peut être noyé par un excès de carburant. Essayer en enfonçant complètement et en maintenant la pédale d'accélérateur jusqu'au plancher, puis appuyer sur ENGINE START/STOP pendant un maximum de 15 secondes. Attendre au moins 15 secondes entre chaque essai pour permettre au démarreur de refroidir. Lorsque le moteur démarre, relâcher le bouton et l'accélérateur. Procéder de la même manière si le véhicule démarre brièvement puis s'arrête à nouveau. Ceci évacue l'essence supplémentaire du moteur. Ne pas emballer le moteur immédiatement après l'avoir fait démarrer. Utiliser le moteur et la boîte de vitesses avec douceur jusqu'à ce que l'huile se réchauffe et lubrifie toutes les pièces mobiles.

Système Stop/Start

Le véhicule est équipé d'un système Stop/Start (arrêt/démarrage) qui coupe le moteur pour économiser du carburant.

⚠ Attention

Quitter le véhicule sans être préalablement passé en position de stationnement (P) peut provoquer son déplacement. Vous ou d'autres personnes pourriez être blessés. Comme le véhicule peut être équipé de la fonction d'arrêt/démarrage automatique du moteur, le moteur peut sembler coupé. Cependant, dès que la pédale de frein est relâchée, il redémarre. Le moteur peut être redémarré même quand le frein est serré.

Passer en P (stationnement) et couper le contact avant de quitter le véhicule.

Arrêt/démarrage automatique du moteur

Lorsque les freins sont appliqués et que le véhicule se trouve à l'arrêt complet, le moteur peut se couper. Une fois arrêté, le compte-tours affiche AUTO STOP. Se reporter à *Compte-tours* ⇨ *134*. Quand la pédale de frein est relâchée ou lorsque la pédale d'accélérateur est enfoncée, le moteur redémarre.

L'arrêt automatique peut être désactivé dans les cas suivants :

- Une vitesse minimum du véhicule n'est pas atteinte.
- Le moteur ou la boîte de vitesses ne se trouve pas à la température de fonctionnement voulue.
- La température extérieure ne se trouve pas dans la plage de fonctionnement voulue, généralement en dessous de -10 °C (14 °F) ou au-dessus de 50 °C (122 °F).
- La boîte de vitesses se trouve dans n'importe quel rapport autre que D (Conduite).
- La batterie est faible.
- La batterie a été débranchée.
- Le niveau de confort de l'habitacle n'a pas atteint le niveau voulu selon les paramètres du système de commande de climatisation ou du désembuage. Se reporter à *Système de commande de climatisation automatique à deux zones* ⇨ *174*.
- Le temps d'arrêt automatique est supérieur à deux minutes.

Alimentation accessoires conservée

Certains accessoires du véhicule peuvent être utilisés après que le contact a été coupé.

Les lève-vitres et le toit ouvrant électriques, selon l'équipement, continueront à fonctionner pendant 10 minutes ou jusqu'à ce qu'une porte soit ouverte.

Le système d'infodivertissement continuera de fonctionner pendant 10 minutes, jusqu'à ce que la porte conducteur soit ouverte, ou que le

commutateur d'allumage soit mis en position contact ou ACC/ACCESSORY (accessoires).

Passage à la position de stationnement (P)

Pour passer en position de stationnement (P) :

1. Maintenir la pédale de frein enfoncée et serrer le frein de stationnement. Se reporter à *Frein électrique de stationnement* ⇨ *212*.
2. Appuyer sur le bouton situé sur le haut du pommeau de levier de vitesses sur la position P (Stationnement). Se reporter à *Boîte de vitesses automatique* ⇨ *204*.
3. Le témoin P sur le levier de vitesses devient rouge lorsque le véhicule est en positon P (Stationnement)
4. Couper le contact.

Quitter le véhicule en laissant tourner le moteur

⚠ Attention

Il peut être dangereux de quitter le véhicule en laissant tourner le moteur. Il peut surchauffer et prendre feu.

Il est dangereux de quitter le véhicule si celui-ci n'est pas en position P (stationnement) avec le frein de stationnement serré. Le véhicule peut rouler.

Ne pas quitter le véhicule lorsque le moteur tourne. Si vous avez laissé le moteur tourner, le véhicule peut se déplacer rapidement. Vous ou d'autres personnes pouvez être blessées. Pour s'assurer que le véhicule ne bougera pas, même lorsque le véhicule se trouve sur un terrain relativement plat, toujours serrer le frein de stationnement et passer en position P (Stationnement). Se reporter à *Passage à la position de stationnement (P)* ⇨ *201*.

(Suite)

Attention (Suite)

Si une remorque doit être tractée, se reporter à *Caractéristiques de conduite et conseils pour le remorquage* ⇨ *253*.

Si vous devez quitter le véhicule pendant que le moteur est en marche, s'assurer que le levier sélecteur est en position de stationnement (P) et que le frein de stationnement est fermement serré avant de quitter le véhicule.

Si vous tirez une remorque et que vous stationnez dans une côte, se reporter à *Caractéristiques de conduite et conseils pour le remorquage* ⇨ *253*.

Sortie de la position de stationnement

Ce véhicule est équipé d'une boîte de vitesses électronique. Le bouton de déverrouillage du levier sélecteur est conçu pour que le véhicule ne puisse pas sortir accidentellement de la position P (stationnement) à moins que l'allumage ne soit activé, la pédale

de frein enfoncée et le bouton de déverrouillage du levier sélecteur enfoncé.

Le déverrouillage du levier de sélection fonctionne en permanence excepté lorsque la batterie est déchargée ou que sa tension est faible (moins de 9 V).

Si la batterie du véhicule est déchargée ou faible, essayer de la recharger ou de démarrer le moteur à l'aide de câbles. Se reporter à *Démarrage par câbles auxiliaires* ⇨ *331*.

Pour sortir de la position de stationnement (P) :

1. Appuyer sur la pédale de frein.
2. Appuyer sur ENGINE START/STOP.
3. Appuyer sur le bouton de déverrouillage du levier sélecteur.
4. Déplacer le levier sélecteur à la position désirée.
5. Le témoin P deviendra blanc et le témoin de vitesse sur le levier de vitesses passera au rouge lorsque le véhicule n'est plus en position P (Stationnement).
6. Une fois le levier de vitesses relâché, il se repositionne au centre.

Si le véhicule ne peut pas sortir de la position P (Stationnement), un message sera affiché sur le centre d'informations du conducteur. Faire réviser le véhicule par votre concessionnaire.

Stationnement au-dessus de matières inflammables

⚠ Avertissement

Des matières inflammables pourraient toucher aux pièces chaudes du système d'échappement sous le véhicule et prendre feu. Ne pas stationner sur du papier, des feuilles, du gazon sec ou d'autres éléments pouvant brûler.

Stationnement prolongé

En stationnement, il est préférable de ne pas laisser tourner le véhicule. Si le véhicule est laissé tourné, suivre les bonnes étapes afin de s'assurer que le véhicule ne pourra pas bouger et que la ventilation est adéquate. Voir les rubriques *Passage à la position de stationnement (P)* ⇨ *201* et *Échappement du moteur* ⇨ *203*.

Si le véhicule est laissé en stationnement avec le moteur en marche alors que l'émetteur du système d'accès sans clé à distance (RKE) est à l'extérieur du véhicule, le moteur s'arrêtera au bout d'une heure.

Si le véhicule est laissé en stationnement avec le moteur en marche alors que l'émetteur RKE est à l'intérieur du véhicule, le moteur s'arrêtera au bout de deux heures.

Le véhicule peut s'arrêter plus tôt s'il est stationné sur une colline, à cause d'un manque de carburant.

La minuterie sera réinitialisée si le véhicule quitte la position P (Stationnement) pendant qu'il est en marche.

Gaz d'échappement

Échappement du moteur

⚠ Attention

Les gaz d'échappement contiennent du monoxyde de carbone (CO) qui n'a ni couleur ni odeur. L'exposition au CO peut entraîner une perte de connaissance, voire la mort.

Les gaz d'échappement peuvent pénétrer dans le véhicule si :

- Le véhicule tourne au ralenti dans des zones mal ventilées (garages, tunnels, neige profonde qui peut bloquer la circulation de l'air sous la carrosserie ou dans les tuyaux arrière).
- L'échappement sent mauvais ou émet un bruit étrange ou différent.
- Le système d'échappement fuit en raison de la corrosion ou de dommages.

(Suite)

Attention (Suite)

- Le système d'échappement du véhicule a été modifié, endommagé ou mal réparé.
- La carrosserie du véhicule présente des trous ou des ouvertures, causés par des dégâts ou des modifications après-vente, qui ne sont pas complètement bouchés.

Si vous détectez des émanations inhabituelles ou si vous suspectez que des gaz d'échappement pénètrent dans le véhicule :

- Ne conduire qu'avec toutes les vitres complètement abaissées.
- Faire réparer immédiatement le véhicule.

Ne jamais garer le véhicule moteur tournant dans un lieu clos tel qu'un garage ou un bâtiment sans ventilation d'air frais.

Laisser le moteur tourner lorsque le véhicule est stationné

En stationnement, il est préférable de ne pas laisser tourner le moteur.

Si le véhicule est laissé avec le moteur tournant, suivre les étapes suivantes pour s'assurer que le véhicule ne se déplacera pas. Voir les rubriques *Passage à la position de stationnement (P)* ⇨ *201* et *Échappement du moteur* ⇨ *203*.

En cas de stationnement en pente et de traction d'une remorque, se reporter à *Caractéristiques de conduite et conseils pour le remorquage* ⇨ *253*.

Boîte de vitesses automatique

La grille de changement de vitesses est indiquée sur le haut du levier de vitesses. La position du rapport de vitesse sélectionné sera allumée en rouge sur le levier de vitesses, alors que les autres seront en blanc. Si le changement de rapport n'est pas immédiat, dans des conditions climatiques très froides, le témoin sur le levier de vitesses peut clignoter jusqu'à ce qu'il soit complètement engagé.

Le levier de vitesses démarre toujours d'une position centrale, représentée par un point orange sur la grille de changement de vitesse. Une fois le levier de vitesses relâché, il se repositionne au centre.

La boîte de vitesses ne fonctionne pas lorsque le véhicule est coupé.

Si le véhicule est en position ACC/ ACCESSORY (Accessoires), la boîte de vitesses peut être passée en position P (Stationnement).

Si le véhicule est arrêté alors qu'il roule à une vitesse relativement élevée, la boîte de vitesses passera automatiquement en position N (point mort). Une fois le véhicule arrêté, la position P (Stationnement) peut être sélectionnée.

P : Cette position bloque les roues motrices. Utiliser la position P (stationnement) en démarrant le moteur, car elle limite le déplacement du véhicule.

⚠ Attention

Il est dangereux de quitter le véhicule si la boîte de vitesses n'est pas en position P (stationnement) avec le frein de stationnement serré. Le véhicule peut rouler.

(Suite)

Attention (Suite)

Ne pas quitter le véhicule lorsque le moteur tourne. Si le moteur a été laissé en marche, le véhicule peut se déplacer soudainement. Vous ou d'autres personnes pouvez être blessées. Pour s'assurer que le véhicule ne bougera pas, même sur un terrain relativement plat, toujours serrer le frein de stationnement et mettre la boîte de vitesses en position P (Stationnement). Voir les rubriques *Passage à la position de stationnement (P)* ⇨ *201* et *Caractéristiques de conduite et conseils pour le remorquage* ⇨ *253*.

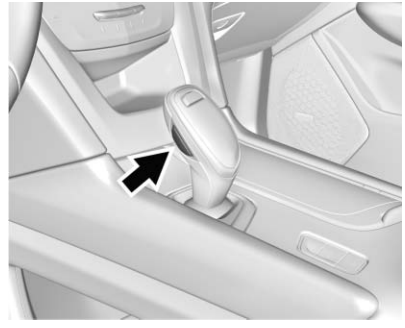

Ce véhicule est équipé d'une boîte de vitesses électronique. Le bouton de déverrouillage du levier sélecteur est conçu pour que le véhicule ne puisse pas sortir accidentellement de la position P (stationnement) à moins que l'allumage ne soit activé, la pédale de frein enfoncée et le bouton de déverrouillage du levier sélecteur enfoncé.

Lorsque le véhicule est arrêté, appuyer sur ENGINE START/STOP (DÉMARRAGE/ARRÊT MOTEUR) pour couper le véhicule. La boîte de vitesses passera en position P (Stationnement) automatiquement.

Le véhicule ne passera pas en position P (Stationnement) s'il se déplace trop vite. Arrêter le véhicule et passer en position P (Stationnement).

Pour passer en position P (stationnement) et en sortir, consulter *Passage à la position de stationnement (P)* ⇨ *201* et *Sortie de la position de stationnement* ⇨ *201*.

Message Réparer le levier de vitesses

Si le message SERVICE SHIFTER SEE OWNER'S MANUAL (Réparer le levier de vitesses Consulter le manuel de l'utilisateur) apparaît sur le centre d'informations du conducteur (CIB), le levier de vitesses doit être réparé. Faire réparer le véhicule dès que possible. Si le véhicule passe automatiquement en position P (stationnement), vérifier si le bouton P (stationnement) sur le dessus du levier de vitesses est bloqué. Pour faire fonctionner le véhicule, maintenir le levier de vitesses sur le rapport désiré, R (marche arrière) ou D (marche avant), jusqu'à ce que la vitesse du véhicule dépasse 15 km/h (10 mi/h), puis relâcher le levier de vitesses.

R : Utiliser cette position pour reculer.

Si le véhicule est passé de la position R (Marche arrière) à la position D (Conduite) ou de la position D (Conduite) à la position R (Marche arrière) alors que la vitesse du véhicule est trop élevée, le véhicule passera en position N (Neutre). Réduire la vitesse du véhicule et réessayer de changer de vitesse.

Pour passer en position R (Marche arrière) :

1. Amener le véhicule à un arrêt complet.
2. Enfoncer le bouton de déverrouillage du levier de vitesses sur le côté du levier de vitesses.
3. Depuis la position centrale, déplacer le levier de vitesses vers l'avant, puis vers la gauche. R est allumé en rouge.
4. Une fois le levier de vitesses relâché, il se repositionne au centre.

Pour sortir de la position R (Marche arrière) :

1. Amener le véhicule à un arrêt complet.
2. Passer le rapport de vitesse souhaité.
3. Une fois le levier de vitesses relâché, il se repositionne au centre.

À basse vitesse, la marche arrière (R) peut également être utilisée pour balancer le véhicule d'avant en arrière afin de le dégager de la neige, de la glace ou du sable sans endommager la boîte de vitesses. Se reporter à *Si le véhicule est enlisé* ⇨ *191*.

N : Dans cette position, le moteur est déconnecté des roues. Pour redémarrer le moteur lorsque le véhicule est déjà en mouvement, utiliser uniquement la position N (neutre).

⚠ Avertissement

Il est dangereux de sélectionner un rapport de marche lorsque le moteur tourne à plein régime. À moins de garder le pied fermement sur la pédale de frein, le véhicule pourrait avancer très rapidement. Cela peut vous faire perdre le contrôle du véhicule et heurter une personne ou un objet. Ne pas sélectionner un rapport de marche lorsque le moteur tourne à plein régime.

Avertissement

La sortie de la position P (stationnement) ou N (neutre) lorsque le moteur tourne à grande vitesse peut endommager la boîte de vitesses. Les réparations ne seraient pas couvertes par la garantie du véhicule. S'assurer que le moteur ne tourne pas à grande vitesse lors du changement de rapport du véhicule.

Le véhicule n'est pas conçu pour rester en position N (neutre) pendant de longues périodes de temps.
Il passera automatiquement en P (Stationnement

Pour passer en position N (Neutre) :

1. Déplacer le levier de vitesses vers l'avant depuis la position centrale.
   - Si le véhicule est sur P (stationnement), enfoncer la pédale de frein et appuyer sur le bouton de déverrouillage du levier de vitesses tout en déplaçant le levier de vitesses vers l'avant.
   - N (point mort) s'allume en rouge.
2. Une fois le levier de vitesses relâché, il se repositionne au centre.

Pour sortir de la position N (Neutre) :

1. Amener le véhicule à un arrêt complet.
2. Passer le rapport de vitesse souhaité.
3. Une fois le levier de vitesses relâché, il se repositionne au centre.

Mode lavage de la voiture

Ce véhicule inclut un mode de lavage de voiture qui permet au véhicule de rester sur N (point mort) à utiliser dans les stations de lavage automatique de voitures.

Le véhicule n'est pas conçu pour rester en position N (point mort) pendant de longues périodes. Il passe automatiquement sur P (stationnement) s'il est laissé en mode lavage de voiture.

Mode lavage de voiture (moteur coupé - conducteur dans le véhicule)

Pour mettre le véhicule sur N (point mort) avec le moteur coupé et un occupant dans le véhicule :

1. Rouler vers l'entrée du lavage de voiture.
2. Appuyer sur la pédale de frein.
3. Passer en position N (neutre).
4. Couper le moteur et relâcher la pédale de frein.
5. L'indicateur doit continuer à afficher N. Si ce n'est pas le cas, répéter les étapes 2 à 4.
6. Le véhicule est maintenant prêt pour le lavage de voiture.

Mode lavage de voiture (moteur coupé - conducteur hors du véhicule)

Pour mettre le véhicule sur N (point mort) avec le moteur coupé et le véhicule inoccupé :

1. Rouler vers l'entrée du lavage de voiture.
2. Appuyer sur la pédale de frein.
3. Ouvrir la porte.
4. Passer en position N (neutre).
5. Couper le moteur et relâcher la pédale de frein.
6. L'indicateur doit continuer à afficher N. Si ce n'est pas le cas, répéter les étapes 2 à 5.
7. Sortir du véhicule et fermer la porte. Le véhicule est maintenant prêt pour le lavage de voiture.

8. S'assurer que le véhicule est sur P (stationnement) au retour dans le véhicule.

Mode lavage de voiture (moteur en marche - conducteur dans le véhicule)

Pour mettre le véhicule sur N (point mort) avec le moteur en marche et un occupant dans le véhicule :

1. Rouler vers l'entrée du lavage de voiture.
2. Appuyer sur la pédale de frein.
3. Passer en position N (neutre).
4. Relâcher la pédale de frein. Le véhicule est maintenant prêt pour le lavage de voiture.

Mode lavage de voiture (moteur en marche - conducteur hors du véhicule)

Pour mettre le véhicule sur N (point mort) avec le moteur en marche et le véhicule inoccupé :

1. Rouler vers l'entrée du lavage de voiture.
2. Appuyer sur la pédale de frein.
3. Ouvrir la porte.
4. Passer le rapport N (point mort), puis relâcher la pédale de frein.
5. L'indicateur doit continuer à afficher N. Si ce n'est pas le cas, répéter les étapes 2 à 4.
6. Sortir du véhicule et fermer la porte. Le véhicule est maintenant prêt pour le lavage de voiture.
7. S'assurer que le véhicule est sur P (stationnement) au retour dans le véhicule.

Avertissement

Un message de surchauffe de transmission peut s'afficher si le liquide de boîte automatique est trop chaud. La conduite dans cette condition peut endommager le véhicule. Arrêter le véhicule et laisser tourner le moteur au ralenti pour laisser refroidir le liquide de boîte automatique. Ce message s'efface lorsque le liquide a suffisamment refroidi.

D : Cette position est la position de conduite normale. Si davantage de puissance est nécessaire pour un dépassement, enfoncer la pédale d'accélérateur.

Pour passer en position D (Conduite) :

1. Amener le véhicule à un arrêt complet.
2. Depuis la position centrale, déplacer le levier de vitesses vers l'arrière. Si le véhicule est en position P (Stationnement), appuyer sur le bouton de déverrouillage du levier sélecteur de vitesses tout en tirant le levier de vitesses vers l'arrière.
3. Une fois le levier de vitesses relâché, il se repositionne au centre.

Pour sortir de la position D (Conduite) :

1. Amener le véhicule à un arrêt complet.
2. Passer le rapport de vitesse souhaité.

3. Une fois le levier de vitesses relâché, il se repositionne au centre.

La rétrogradation sur une route glissante peut entraîner un dérapage. Se reporter à « Dérapage » sous *Perte de contrôle* ⇨ *188*.

Avertissement

Faire patiner les roues ou maintenir le véhicule dans la même position en côte en utilisant uniquement la pédale d'accélération peut endommager la boîte de vitesses. Les réparations en résultant ne sont couvertes par la garantie du véhicule. Si le véhicule est bloqué, ne pas faire patiner les roues. En cas d'arrêt en côte, utiliser les freins pour maintenir le véhicule en place.

Mode manuel

Changement de rapport à impulsions

Avertissement

Conduire le véhicule à un régime moteur élevé sans passer au rapport supérieur tout en utilisant le changement de rapport à impulsion peut endommager le véhicule. Toujours passer en rapport supérieur lorsque cela est nécessaire lors de l'utilisation du changement de rapport à impulsions.

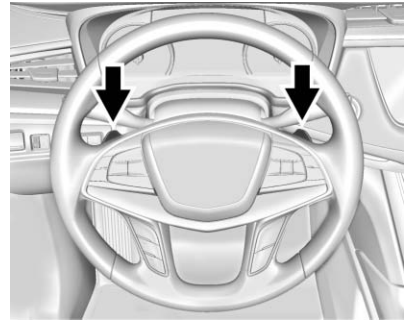

Les véhicules équipés du changement de rapport à impulsion disposent de commandes à l'arrière du volant pour changer manuellement les rapports de boîte automatique.

Pour passer sur le mode Permanent du changement de rapport à impulsions :

1. Avec le levier de vitesses en position D (Conduite), tirer le levier de vitesses vers l'arrière pour activer la position M (mode manuel). Le M dans la grille de changement de vitesse sera allumé en rouge, alors que D deviendra blanc.

2. Taper la commande de gauche du volant pour rétrograder et celle de droite pour passer au rapport supérieur. Pour passer au rapport le plus bas disponible, presser et maintenir la commande de gauche.
3. Pour quitter de mode, tirer le levier de vitesses vers l'arrière une seconde fois. Le D dans la grille de changement de vitesse sera allumé en rouge, alors que M deviendra blanc.

Quand la boîte de vitesses est en position D (Conduite) et non en mode Permanent de changement de rapport à impulsions, les commandes de sélection par impulsion activent le mode de sélection manuelle, ce qui permet de changer manuellement de rapport de boîte de vitesses. Les changements de rapport automatiques se rétablissent quand aucun changement de vitesse n'a été effectué pendant sept à 10 secondes. Le mode Temporaire de changement de rapport à impulsions peut également être désactivé en maintenant brièvement la commande droite de passage ascendant.

En utilisant le changement de rapport à impulsions, le véhicule change de rapport plus fermement et plus rapidement. Ceci peut être utilisé pour une conduite sportive ou en montée ou en descente, pour conserver les rapports plus longtemps, ou pour rétrograder afin d'obtenir plus de puissance ou de frein moteur.

La boîte de vitesses permet uniquement de passer des vitesses adaptées à la vitesse du véhicule et au régime du moteur (tr/min). La boîte de vitesses ne passe pas automatiquement au rapport inférieur suivant si le régime moteur est trop élevé, ni au rapport supérieur suivant lorsque le régime moteur maximal est atteint.

Si le changement de rapport est empêché pour une raison quelconque, un message CHANGEMENT DE VITESSE REFUSÉ s'affiche dans le combiné d'instruments.

Sur de la neige et du verglas, en accélération en partant de l'arrêt, il est conseillé d'engager la deuxième vitesse. Un rapport supérieur procure davantage de traction au véhicule sur des surfaces glissantes.

Systèmes de conduite

Transmission intégrale

Les véhicules dotés de cette fonction peuvent être opérés en mode de transmission intégrale (AWD). Se reporter à *Contrôle de mode du conducteur* ⇨ *217*.

Appuyer sur MODE pour activer AWD. L'AWD est activée dans les modes AWD et Sport.

Le système AWD fournit la puissance aux quatre roues et le système ajuste selon les besoins pour améliorer l'adhérence.

Le véhicule démarre en mode voyage après chaque cycle d'allumage. Si le véhicule est placé en mode Sport, consulter *Contrôle de mode du conducteur* ⇨ *217*.

Le mode Sport est annulé à chaque cycle d'allumage. Se reporter à *Contrôle de mode du conducteur* ⇨ *217*.

Lors de l'utilisation du véhicule en mode Tour (tourisme), il fournira la puissance aux roues avant uniquement et le niveau de consommation de carburant sera plus bas.

Si le mode Tour est sélectionné, consulter *Contrôle de mode du conducteur* ⇨ *217*.

Freins

Système de freinage antiblocage (ABS)

Ce véhicule est équipé d'un antiblocage de sécurité (ABS). Ce système de freinage antiblocage est un système perfectionné de freinage électronique contribuant à éviter un dérapage à la suite d'un freinage.

Quand le véhicule se lance, l'ABS se contrôle lui-même. Un bruit de moteur ou de cliquetis momentané peut être entendu lorsque cet essai est en cours. De légères impulsions de la pédale de frein peuvent également se faire sentir. Ceci est normal.

En cas de défaillance de l'antiblocage de sécurité (ABS), ce témoin restera allumé. Se reporter à *Témoin d'avertissement du système d'antiblocage de sécurité (ABS)* ⇨ *143*.

Si vous conduisez prudemment sur une chaussée mouillée et qu'il devient nécessaire de piler et de continuer à freiner pour éviter un obstacle soudain, un ordinateur détecte le ralentissement des roues. Si l'une des roues est sur le point de s'arrêter de tourner, l'ordinateur enclenchera séparément les freins de chacune des roues.

Le système d'antiblocage de sécurité (ABS) peut modifier la pression de freinage à chaque roue selon les besoins, plus rapidement que ne pourrait le faire le conducteur. Cela peut vous aider à contourner l'obstacle tout en freinant à fond.

Lors d'un freinage, l'ordinateur continue à recevoir des mises à jour sur la vitesse des roues et contrôle la pression de freinage en fonction de ces données.

Garder à l'esprit que l'antiblocage de sécurité (ABS) ne modifie pas le temps qu'il faut pour poser un pied sur la pédale de frein et ne diminue pas toujours la distance d'arrêt. Si vous suivez de trop près le véhicule qui vous précède, vous n'aurez pas assez de temps pour freiner si ce véhicule ralentit ou s'arrête brusquement. Toujours maintenir une distance suffisante devant vous pour freiner, même si votre véhicule est doté de l'antiblocage de sécurité (ABS).

Utilisation de l'antiblocage de sécurité (ABS)

Ne pas pomper les freins. Maintenir simplement la pédale de frein enfoncée et laisser l'antiblocage de sécurité (ABS) travailler. Vous pouvez entendre le fonctionnement du moteur ou de la pompe ABS et ressentir les pulsations sur la pédale de frein. Ceci est normal.

Freinage d'urgence

L'antiblocage de sécurité (ABS) vous permet de diriger le volant et de freiner en même temps. Dans bon nombre de situations d'urgence, pouvoir diriger le véhicule est bien plus utile que le meilleur freinage.

Frein électrique de stationnement

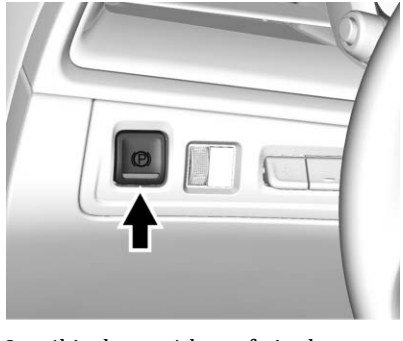

Le véhicule possède un frein de stationnement électrique. L'EPB peut toujours être activé, même si le contact est coupé. Pour éviter de décharger la batterie, éviter les cycles répétés du système de frein de stationnement électrique (EPB) quand le moteur ne tourne pas.

Le système possède un témoin de frein de stationnement électrique (Ⓟ), et un témoin de frein de stationnement de service (Ⓟ). Voir les rubriques *Témoin de frein électrique de stationnement* ⇨ *142* et *Témoin d'entretien de frein de stationnement électrique* ⇨ *143*.

Avant de quitter le véhicule, vérifier le témoin de frein de stationnement (Ⓟ) pour s'assurer que le frein de stationnement est bien serré.

Application de l'EPB

Pour activer la fonction EPB :

1. Le véhicule doit être arrêté complètement.
2. Appuyer momentanément sur le commutateur EPB.

Le témoin (Ⓟ) clignote puis reste allumé une fois que l'EPB est complètement serré. Si le témoin (Ⓟ) clignote de façon continue, l'EPB n'est que partiellement serré ou présente un problème. Un message s'affiche alors sur le DIC. Relâcher l'EPB puis tenter de l'appliquer à nouveau. Si le témoin ne s'allume pas ou continue à

clignoter, le véhicule doit être réparé. Ne pas conduire le véhicule si Ⓟ clignote. Consulter le concessionnaire. Se reporter à *Témoin de frein électrique de stationnement* ⇨ *142*.

Si le témoin ⓟ est allumé, appuyer sur le commutateur EPB et le maintenir enfoncé. Maintenir le commutateur jusqu'à ce que le témoin Ⓟ reste allumé. Consulter un concessionnaire si le témoin ⓟ reste allumé.

Si l'EPB est appliqué pendant que le véhicule roule, le véhicule décélère tant et aussi longtemps que le commutateur est pressé. Si le commutateur est pressé jusqu'à l'arrêt du véhicule, l'EPB reste appliqué.

Le véhicule peut appliquer automatiquement l'EPB dans certaines situations à l'arrêt du véhicule. Ceci est normal et se produit pour vérifier régulièrement le bon fonctionnement du système de frein de stationnement électrique (EPB).

Si l'EPB ne fonctionne pas, bloquer les roues arrière pour éviter tout déplacement du véhicule.

Relâche de l'EPB

Pour relâcher l'EPB :

1. Mettre le contact ou passer en position ACC/ACCESSORY (accessoires).
2. Maintenir enfoncée la pédale de frein.
3. Appuyer momentanément sur le commutateur EPB.

L'EPB est relâché lorsque le témoin Ⓟ est éteint.

Si le témoin ⓟ est allumé, relâcher l'EPB en appuyant sans relâcher sur le commutateur EPB. Maintenir le commutateur jusqu'à ce que le témoin Ⓟ s'éteigne. Si le témoin reste allumé après le relâchement, consulter votre concessionnaire.

Avertissement

Conduire avec le frein de stationnement serré peut surchauffer le système de freinage et causer une usure prématurée ou endommager

(Suite)

Avertissement (Suite)

les pièces du système de freinage. Vérifiez que le frein de stationnement est entièrement relâché et le témoin d'avertissement de frein est éteint avant de commencer à rouler.

Relâche automatique de l'EPB.

L'EPB se relâche automatiquement si une vitesse est engagée lorsque le véhicule tourne et que l'on tente de le faire démarrer à partir de l'arrêt. Éviter une accélération rapide lorsque l'EPB est appliqué afin de prolonger la durée de vie de la garniture de frein de stationnement.

En cas de stationnement dans une côte ou si le véhicule tracte une remorque, voir *Caractéristiques de conduite et conseils pour le remorquage* ⇨ *253*.

Assistance au freinage

La fonction d'assistance au freinage est conçue pour aider le conducteur à ralentir ou arrêter le véhicule dans des situations d'urgence. Cette fonction utilise le module de commande de freinage hydraulique du système de stabilité pour compléter le système de freinage assisté lorsque le conducteur enfonce la pédale de frein avec force et rapidité pour tenter de ralentir ou arrêter rapidement le véhicule. Le module de commande de freinage hydraulique du système de stabilité augmente la pression de freinage à chaque angle du véhicule jusqu'à l'activation de l'ABS. Pendant ce temps, une impulsion mineure dans la pédale de frein ou un mouvement de la pédale est normal et le conducteur doit maintenir la pression sur la pédale de frein, selon ce qui est exigé par la situation de conduite. La fonction d'assistance au freinage se désengage automatiquement lorsque la pédale de frein est relâchée ou quand la pression sur cette pédale diminue rapidement.

Système de démarrage en côte (HSA)

L'aide au démarrage en côte s'active lorsque le véhicule est à l'arrêt sur une pente modérée à forte pour éviter qu'il ne roule dans une direction non désirée. Entre le relâchement de la pédale de frein et l'appui sur la pédale d'accélérateur, le HSA utilise la pression de freinage pour maintenir le véhicule immobile. Si le HSA maintient le véhicule, un message s'affiche au centre d'informations du conducteur. Le HSA ne s'activera pas en marche avant lorsque le véhicule fait face à une descente, ou s'il est en marche arrière (R) lorsqu'il est face à une montée.

Sélectionner la durée de l'aide au démarrage en côte par le biais de la personnalisation du véhicule. Se reporter à « Aide au démarrage en côte prolongée » sous « Confort et commodité » sous *Personnalisation du véhicule* ⇨ *155*. Lorsque le maintien standard est sélectionné, le véhicule est maintenu immobile jusqu'à deux secondes après le relâchement de la pédale de frein. Lorsque le maintien prolongé est sélectionné, le véhicule est maintenu immobile jusqu'à cinq minutes après le relâchement de la pédale de frein. Dans chaque cas, annuler la fonction de maintien en appuyant sur la pédale d'accélérateur et en tentant de démarrer.

Si le maintien standard est sélectionné, il maintiendra le véhicule pendant deux secondes jusqu'à ce que la porte du conducteur soit ouverte ou que la ceinture de sécurité du conducteur soit débouclée après avoir relâché la pédale de frein. Si le maintien prolongé est sélectionné, il maintiendra le véhicule pendant cinq minutes jusqu'à ce que la porte du conducteur soit ouverte ou que la ceinture de sécurité du conducteur soit débouclée avant de relâcher la pédale de frein. Lorsque cette fonction est désactivée après cinq minutes, ou si elle est désactivés lorsque la ceinture de sécurité du conducteur est débouclée ou que la porte du conducteur est ouverte, le frein de stationnement électrique s'engagera pour empêcher tout mouvement du véhicule.

Systèmes de réglage de suspension

Contrôle antipatinage/ Electronic Stability Control

Fonctionnement

Le véhicule est doté d'un système antipatinage (TCS) et du StabiliTrak, un système de contrôle de stabilité électronique. Ces systèmes aident à limiter le patinage de roue et facilitent le maintien du contrôle du véhicule, tout spécialement sur des chaussées de route glissantes.

Le TCS s'enclenche s'il détecte qu'une des roues motrices patine ou commence à perdre son adhérence. Sur un véhicule à transmission intégrale (AWD) en mode AWD ou Sport, le système s'active s'il détecte que l'une des roues patine ou commence à perdre de l'adhérence. Dans ce cas, la fonction TCS applique les freins aux roues qui patinent et réduit la puissance du moteur pour limiter le patinage des roues.

La fonction StabiliTrak s'active lorsque le système détecte une divergence entre la trajectoire voulue et la direction réellement prise par le véhicule. Le système StabiliTrak applique une pression de freinage sélective sur l'un des freins du véhicule afin de le diriger dans le sens du braquage.

Si le régulateur de vitesse est utilisé et que le système antipatinage ou StabiliTrak commence à limiter le patinage de roue, le régulateur de vitesse se désengagera. Le régulateur de vitesse peut être réactivé lorsque les conditions de la chaussée le permettent. TCS et StabiliTrak seront automatiquement activés lorsque le régulateur de vitesse est engagé.

Les deux systèmes sont automatiquement activés lorsque le véhicule est démarré et commence à se déplacer. Les systèmes peuvent être entendus ou sentis lorsqu'ils sont en fonctionnement ou lors de l'exécution des vérifications de diagnostic. C'est normal et ça n'indique pas que le véhicule a un quelconque problème.

Il est conseillé de laisser les deux systèmes en fonction pendant les trajets normaux mais il peut s'avérer nécessaire de désactiver la fonction TCS si le véhicule est embourbé dans le sable, la boue, la glace ou la neige. Consulter *Si le véhicule est enlisé* ⇨ *191* et « Activation et désactivation des systèmes » plus loin dans cette section.

Le témoin pour ces deux systèmes se trouve sur le combiné d'instruments. Ce témoin :

- Clignotera lorsque TCS limite le patinage de roue.
- Clignotera lorsque StabiliTrak est activé.
- S'allumera et restera allumé si l'un ou l'autre des systèmes ne fonctionne pas.

Si l'un des systèmes ne s'active pas, un message peut s'afficher au centre d'informations du conducteur (CIB) et s'allume et reste allumé pour signaler que le système est inactif et n'aide pas le conducteur à maintenir le contrôle. Le véhicule peut toujours être conduit en toute sécurité, mais la conduite devra être ajustée en conséquence.

Si s'allume et reste allumé :

1. Arrêter le véhicule.
2. Couper le moteur et attendre 15 secondes.
3. Démarrer le moteur.

Conduire le véhicule. Si s'allume et reste allumé, le véhicule peut demander plus de temps pour diagnostiquer le problème. Si le problème persiste, consultez votre concessionnaire.

Activation et désactivation du système

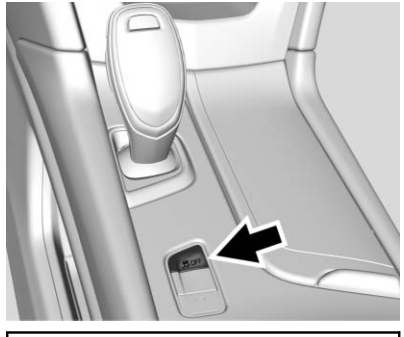

Avertissement

Il convient de ne pas freiner ou accélérer brusquement et à répétition lorsque TCS est désactivé. Ceci pourrait endommager la transmission du véhicule.

Pour désactiver uniquement le TCS, presser et relâcher . Le témoin Traction Off light (antipatinage désactivé) s'affiche au combiné d'instruments et un message peut s'afficher sur le centre d'informations du conducteur (CIB). Pour activer de nouveau le TCS, presser et relâcher le . Le témoin Traction Off light (antipatinage désactivé) affiché au combiné d'instruments s'éteint et un message peut s'afficher sur le centre d'informations du conducteur (CIB).

Si le TCS limite le patinage des roues lorsque est enfoncé, le système ne se désactive pas avant la fin du patinage des roues.

Pour désactiver à la fois le TCS et le StabiliTrak, maintenir enfoncé jusqu'à ce que le témoin Traction Off light (antipatinage désactivé) et le témoin de StabiliTrak Off (StabiliTrak désactivé) s'allument et restent allumés au combiné d'instruments. Un message peut s'afficher sur le centre d'informations du conducteur (CIB). Pour activer de nouveau le TCS et StabiliTrak, presser et relâcher le . Le témoin Traction Off (antipatinage désactivé) et le témoin StabiliTrak Off (antidérapage désactivé) sur le combiné d'instruments s'éteint

et un message peut s'afficher sur le centre d'informations du conducteur (CIB).

L'ajout d'accessoires peut affecter la performance du véhicule. Se reporter à *Accessoires et modifications* ⇨ *265*.

Contrôle de mode du conducteur

Si le véhicule est équipé de la commande de mode du conducteur, les modes suivants sont offerts : Tour (Tourisme), Sport, Transmission intégrale (AWD), et Snow/Ice (Neige/verglas) (véhicule à traction uniquement). Appuyer sur MODE de la console centrale pour choisir un mode. Le premier enfoncement du bouton affichera le mode actuel sur le combiné d'instruments. Continuer à appuyer pour faire défiler les modes disponibles.

La commande de mode conducteur s'allume en mode voyage à chaque cycle d'allumage.

Lorsque le mode AWD (transmission intégrale) ou le mode Sport est sélectionné, le témoin lumineux s'allume sur le témoin AWD sous le commutateur MODE. Le témoin lumineux s'éteindra lorsque le mode Tour est sélectionné. De plus amples informations sur le mode AWD peuvent être consultées dans *Transmission intégrale* ⇨ *210*.

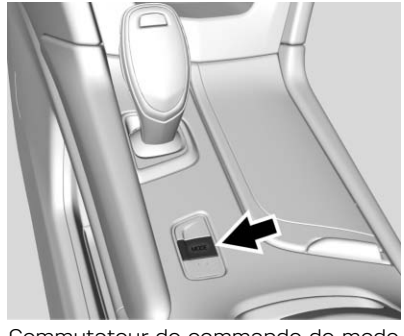

Commutateur de commande de mode du conducteur

Tour (tourisme) : Le mode Tour opère en traction (FWD) pour améliorer la consommation de carburant. Utiliser ce mode lors de conduites normales.

Sport : Le mode Sport améliore la conduite du véhicule et l'accélération sur chaussée sèche. Lorsque le mode Sport est activé, il modifie les efforts de direction, les changements de rapport de boîte de vitesses, le couple AWD et le réglage de la suspension, si le véhicule en est équipé.

AWD : Le mode AWD fournit un couple moteur aux quatre roues. Sélection AWD pour améliore l'adhérence et le contrôle sur surfaces routières glissantes, comme le gravier, le sable, des chaussées humides, de la neige et du verglas. Le témoin du mode AWD s'allume pour indiquer que ce mode est activé. De plus amples informations sur le mode AWD peuvent être consultées dans *Transmission intégrale* ⇨ *210*.

Neige/verglas (véhicule avec traction uniquement) : Le mode Neige/verglas améliore l'accélération du véhicule sur des routes recouvertes de neige et de verglas.

Régulateur de vitesse

⚠ Attention

Le régulateur de vitesse peut s'avérer dangereux lorsqu'il n'est pas possible de conduire prudemment à vitesse constante. Ne pas utiliser le régulateur de vitesse sur les routes sinueuses ou lorsque la circulation est dense.

Le régulateur de vitesse automatique peut être dangereux sur routes glissantes. Sur chaussée glissante, des modifications soudaines de l'adhérence peuvent entraîner un patinage excessif des roues et une perte de contrôle. On ne doit pas employer le régulateur de vitesse sur chaussée glissante.

Avec le régulateur de vitesse, vous pouvez maintenir une vitesse égale ou supérieure à environ 40 km/h (25 mi/h) sans garder le pied sur l'accélérateur. Le régulateur de vitesse ne fonctionne pas lorsque la vitesse est inférieure à environ 40 km/h (25 mph).

Si le système antipatinage/système de contrôle électronique de la stabilité (Electronic Stability Control) commence à limiter le patinage des roues pendant l'utilisation du régulateur de vitesse, le régulateur de vitesse est automatiquement désactivé. Se reporter à *Contrôle antipatinage/ Electronic Stability Control* ⇨ *215*. En cas d'alerte de collision lorsque le régulateur de vitesse est activé, ce dernier est désengagé. Se reporter à *Alerte de collision avant (FCA)* ⇨ *238*. Lorsque les conditions routières permettent une utilisation sécuritaire du régulateur de vitesse, il peut être remis en marche.

Le régulateur de vitesse se désengagera si TCS ou StabiliTrak est désactivé.

En cas de freinage, le régulateur de vitesse est désactivé.

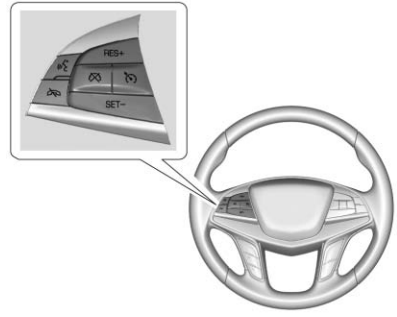

: Appuyer pour mettre le système en/hors fonction. Un témoin blanc s'affiche au combiné d'instruments lorsque le régulateur de vitesse est tourné en position de marche.

RES+ : Si une vitesse réglée est mémorisée, appuyer brièvement sur la commande pour revenir à cette vitesse ou appuyer dessus et la maintenir enfoncée pour accélérer. Si le régulateur de vitesse est déjà activé, l'utiliser pour augmenter la vitesse du véhicule. Pour augmenter la vitesse de 1 km/h (1 mi/h), appuyer sur RES+ jusqu'au premier cran. Pour augmenter la

vitesse de 5 km/h (5 mi/h) au compteur de vitesse, appuyer sur RES+ jusqu'au second cran.

SET– : Appuyer brièvement pour régler la vitesse et activer le régulateur de vitesse. Si le régulateur de vitesse est déjà activé, l'utiliser pour diminuer la vitesse du véhicule. Pour réduire la vitesse de 1 km/h (1 mi/h), appuyer sur SET– jusqu'au premier cran. Pour réduire la vitesse de 5 km/h (5 mi/h) au compteur de vitesse, appuyer sur SET– jusqu'au second cran.

: Presser pour désactiver le régulateur de vitesse sans effacer les paramètres de la vitesse de la mémoire.

Réglage du régulateur de vitesse

Si est activé quand il n'est pas utilisé, SET– ou RES+ peut être enfoncé et passer involontairement en régulation automatique. Maintenir désactivé quand le système n'est pas utilisé.

1. Appuyer sur .
2. Accélérer jusqu'à la vitesse désirée.
3. Presser et relâcher SET–. La vitesse mémorisée souhaitée s'affiche brièvement sur le combiné d'instruments.
4. Lever le pied de la pédale d'accélérateur.

Lorsque le régulateur de vitesse a été réglé sur la vitesse désirée, le témoin vert du régulateur de vitesse s'affiche sur le combiné d'instruments et un message de vitesse définie sur le régulateur apparaît sur l'affichage à tête haute, selon l'équipement.

Reprise d'une vitesse mémorisée

Si le régulateur de vitesse est réglé à la vitesse souhaitée et que les freins sont appliqués ou que le bouton est enfoncé, le régulateur de vitesse est désactivé, mais la vitesse réglée est conservée dans la mémoire.

Une fois que le véhicule a atteint une vitesse d'au moins 40 km/h (25 mi/h) environ, appuyer brièvement sur RES+. Le véhicule retourne à la vitesse sélectionnée précédemment.

Accélération au moyen du régulateur de vitesse

Si le régulateur de vitesse est déjà activé :

- Maintenir enfoncé le bouton RES+ jusqu'à ce que la vitesse désirée soit atteinte, puis le relâcher.
- Pour augmenter la vitesse du véhicule par petits incréments, appuyer brièvement sur RES+ jusqu'au premier cran. À chaque pression, le véhicule accélère d'environ 1 km/h (1 mi/h).
- Pour augmenter la vitesse du véhicule par grands incréments, appuyer brièvement sur RES+ jusqu'au second cran. Pour chaque enfoncement, la vitesse du véhicule augmente jusqu'au repère de 5 km/h (5mph) suivant sur le compteur de vitesse.

Le résultat du compteur de vitesse peut s'afficher en anglais ou en unités métriques. Se reporter à *Combiné d'instruments (Niveau de base)* ⇨ *129* ou *Combiné d'instruments (Niveau*

supérieur) ⇨ *132*. La valeur des incréments utilisés dépend des unités affichées.

Décélération au moyen du régulateur de vitesse

Si le régulateur de vitesse est déjà activé :

- Maintenir enfoncé le bouton SET– jusqu'à ce que le véhicule ait ralenti à la vitesse désirée, puis le relâcher.
- Pour réduire la vitesse du véhicule par petits incréments, appuyer brièvement sur SET– jusqu'au premier cran. À chaque pression, le véhicule ralentit d'environ 1 km/h (1 mi/h).
- Pour réduire la vitesse du véhicule par grands incréments, appuyer brièvement sur SET– jusqu'au second cran. Pour chaque enfoncement, la vitesse du véhicule diminue jusqu'au repère de 5 km/h (5mph) suivant sur le compteur de vitesse.

Le régulateur de vitesse peut freiner automatiquement pour ralentir le véhicule.

Le résultat du compteur de vitesse peut s'afficher en anglais ou en unités métriques. Se reporter à *Combiné d'instruments (Niveau de base)* ⇨ *129* ou *Combiné d'instruments (Niveau supérieur)* ⇨ *132*. La valeur des incréments utilisés dépend des unités affichées.

Dépassement d'un véhicule avec le régulateur de vitesse

Utiliser la pédale d'accélérateur pour accroître la vitesse du véhicule. Lorsque vous relâchez l'accélérateur, le véhicule ralentit jusqu'à la vitesse précédemment programmée.

Tout en appuyant sur la pédale d'accélérateur ou rapidement après la relâche pour neutraliser le régulateur de vitesse, un bref appui sur SET– permettra de régler le régulateur de vitesse à la vitesse actuelle du véhicule.

Utilisation du régulateur de vitesse en montagne

L'efficacité du régulateur de vitesse dans les côtes dépend de la vitesse du véhicule, de son chargement et de la pente de la côte. Dans une forte côte, il peut être nécessaire d'appuyer sur l'accélérateur pour maintenir la vitesse du véhicule. En descente, le régulateur de vitesse peut freiner automatiquement pour ralentir le véhicule. Il peut également être nécessaire de freiner ou de rétrograder pour limiter votre vitesse. Si la pédale de frein est enfoncée, le régulateur de vitesse se désactive.

Arrêt du régulateur de vitesse

Il existe quatre façons de désactiver le régulateur de vitesse :

- Appuyer légèrement sur la pédale de frein.
- Appuyer sur .
- Engager la boîte de vitesses sur N (point mort).
- Appuyer sur .

Effacement de la mémoire du régulateur de vitesse

La vitesse mémorisée dans le régulateur de vitesse est effacée de la mémoire si est pressé ou si le contact est coupé.

Régulateur de vitesse adaptatif

En cas de régulateur de vitesse adaptatif (ACC), le conducteur peut sélectionner la vitesse mémorisée sur le régulateur, ainsi que la distance de sécurité. Lire entièrement cette section avant d'utiliser ce système. La distance de sécurité est le temps de suivi entre votre véhicule et le véhicule détecté directement devant sur votre voie et roulant dans la même direction. Si aucun véhicule n'est détecté dans votre voie, le régulateur de vitesse adaptatif fonctionne comme un régulateur de vitesse normal. L'ACC utilise une caméra et des capteurs de radar. Se reporter à *Déclaration de conformité* ⇨ *362*.

Si un véhicule est détectée sur votre voie, l'ACC peut effectuer une accélération ou un freinage limité ou modéré, pour maintenir la distance de sécurité sélectionnée. Pour désactiver l'ACC, appuyer sur le frein. Si l'ACC contrôle la vitesse du véhicule lorsque le système antipatinage (TCS) ou le système de contrôle électronique de la stabilité (Electronic Stability Control) est activé, l'ACC peut se désactiver automatiquement. Se reporter à *Contrôle antipatinage/Electronic Stability Control* ⇨ *215*. Lorsque les conditions de la route permettent d'utiliser l'ACC en toute sécurité, celui-ci peut être réactivé.

L'ACC ne s'engage pas si la fonction TCS ou le système de commande électronique de StabiliTrak est désactivé.

⚠ Attention

L'ACC a une capacité de freinage limitée et peut ne pas avoir le temps de ralentir suffisamment le véhicule pour éviter une collision avec un autre véhicule que vous suivez. Ceci peut se produire lorsque des véhicules ralentissent brusquement, s'arrêtent devant ou passent sur votre voie. Voir également « Alertes du conducteur » dans cette section. Une attention totale est toujours requise en conduisant et vous devez vous tenir

(Suite)

Attention (Suite)

prêt à entreprendre une action et à freiner. Se reporter à *Conduite défensive* ⇨ *186*.

⚠ Attention

Le régulateur de vitesse adaptatif (ACC) ne détecte pas et ne freine pas pour des enfants, des piétons, des animaux ou d'autres objets.

Ne pas utiliser l'ACC dans les cas suivants :

- Sur des routes sinueuses ou en pente, ou lorsque les capteurs sont bloqués par de la neige, de la glace ou de la saleté. Le système peut ne pas détecter un véhicule devant. Maintenir tout l'avant du véhicule propre.

(Suite)

Attention (Suite)

- Visibilité limitée, comme dans des conditions de brouillard, de pluie ou de neige. Le rendement de l'ACC est limité dans ces conditions.
- Sur des routes glissantes, lorsque des changements rapides de traction des pneus peuvent provoquer un patinage excessif des roues.

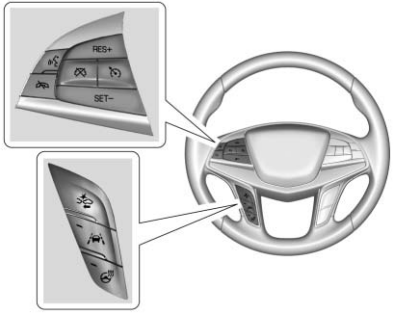

: Appuyer sur ce bouton pour mettre le système en fonction ou hors fonction. Le témoin devient blanc sur le combiné d'instruments pour indiquer l'activation de l'ACC.

RES+ : Appuyer brièvement pour reprendre la vitesse précédemment définie ou pour augmenter la vitesse du véhicule si l'ACC est déjà activé. Pour augmenter la vitesse de 1 km/h (1 mi/h), appuyer sur RES+ jusqu'au premier cran. Pour augmenter la vitesse de 5 km/h (5 mi/h) au compteur de vitesse, appuyer sur RES+ jusqu'au second cran.

SET– : Appuyer brièvement pour régler la vitesse et activer l'ACC ou pour réduire la vitesse du véhicule si l'ACC est déjà activé. Pour réduire la vitesse de 1 km/h (1 mi/h), appuyer sur SET– jusqu'au premier cran. Pour réduire la vitesse de 5 km/h (5 mi/h) au compteur de vitesse, appuyer sur SET– jusqu'au second cran.

: Appuyer pour désactiver l'ACC sans effacer la vitesse réglée sélectionnée.

: Appuyer pour sélectionner le temps(ou la distance) de sécurité réglé pour l'ACC sur Far (loin), Medium (moyen) ou Near (proche).

Permutation entre ACC et régulateur de vitesse normal

Pour permuter entre ACC et régulateur de vitesse normal, appuyer et maintenir enfoncé . Un message s'affiche sur l'écran du centre d'informations du conducteur.

Témoin ACC

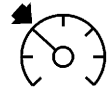

Témoin de régulateur de vitesse normal

L'engagement de l'ACC est signalé par l'allumage d'un témoin vert sur le combiné d'instrument et la distance de sécurité sera affichée. Si le régulateur de vitesse normal est engagé, un témoin vert sera allumé sur le combiné d'instruments ; la distance de sécurité ne sera pas affichée.

Lorsque le véhicule est mis en marche, le mode du régulateur de vitesse sera réglé sur le dernier mode utilisé avant l'arrêt du véhicule.

⚠ Attention

Vérifier toujours le témoin de régulateur de vitesse sur le combiné d'instruments afin de déterminer quel est le mode du régulateur de vitesse avant d'utiliser la fonction. Si l'ACC n'est pas actif, le véhicule ne freinera pas automatiquement en présence d'autres véhicules, ce qui provoquer un accident si les freins ne sont pas appliqués. Vous et d'autres pouvez être gravement blessés ou tués.

Réglage du régulateur de vitesse adaptatif

Si est activé sans être utilisé, il pourrait être enfoncé et passer involontairement en régulation automatique. Maintenir désactivé quand le système n'est pas utilisé.

Sélectionner la vitesse désirée pour le régulateur. Cette vitesse sera celle du véhicule lorsqu'aucun véhicule n'est détecté dans la même voie.

L'ACC ne peut se régler à une vitesse inférieure à 25 km/h (16 mi/h), bien qu'il puisse être repris en conduisant à des vitesses plus lentes.

Pour régler l'ACC lorsque le véhicule se déplace :

1. Appuyer sur .
2. Accélérer jusqu'à la vitesse désirée.
3. Appuyer sur SET– et relâcher.
4. Lever le pied de la pédale d'accélérateur.

Lorsque l'ACC est réglé, il peut immédiatement freiner si un véhicule situé devant est détecté plus proche que la distance de sécurité sélectionnée.

L'ACC peut être réglé avec le véhicule à l'arrêt si l'ACC est activé et la pédale de frein enfoncée.

Le témoin ACC s'affiche au combiné d'instruments et à l'affichage à tête haute (HUD), si le véhicule en est équipé. Le témoin devient blanc lors de l'engagement de l'ACC. Le témoin devient vert lors de l'engagement de l'ACC.

Veiller aux limites de vitesse, aux vitesses de la circulation et aux conditions météorologiques en sélectionnant la vitesse à définir.

Reprise d'une vitesse mémorisée

Si l'ACC est réglé à la vitesse voulue et que les freins sont actionnés, l'ACC est désengagé sans effacer la vitesse réglée de la mémoire.

Pour recommencer à utiliser l'ACC, pousser brièvement RES+ vers le haut. Le véhicule retourne à la vitesse sélectionnée précédemment.

- Si le véhicule est en mouvement, il revient à la vitesse précédemment réglée.
- Si le véhicule est arrêté avec la pédale de frein enfoncée, appuyer sur RES+ et relâcher la pédale de frein. L'ACC maintiendra le véhicule jusqu'à ce que RES+ ou la pédale d'accélérateur soit enfoncé.

Un témoin vert ACC et la vitesse réglée s'affichent sur le combiné d'instruments. Le témoin de véhicule à l'avant peut clignoter si un véhicule à l'avant était présent et s'est déplacé. Consulter « Approche et suivi d'un véhicule » plus en avant dans cette section.

Une fois que l'ACC a été repris, et s'il n'y a pas de véhicule à l'avant, ou si le véhicule à l'avant est au-delà de la distance de sécurité, ou si le véhicule sort d'un virage serré, alors al vitesse du véhicule sera augmentée à la vitesse réglée.

Accélération lorsque l'ACC est sur une vitesse réglée

Si l'ACC est déjà activé, effectuer l'une des actions suivantes :

- Utiliser l'accélérateur pour accélérer. Presser SET– . Relâcher la commande et la pédale d'accélérateur. Le véhicule roule désormais la vitesse plus élevée.

  Lorsque la pédale d'accélérateur est enfoncée, l'ACC ne freine pas car il est neutralisé. Le témoin ACC passe au bleu sur le tableau de bord et l'affichage tête haute, selon l'équipement.
- Maintenir enfoncé RES+ jusqu'à ce que la vitesse définie s'affiche, puis le relâcher.
- Pour augmenter la vitesse du véhicule par petits incréments, appuyer sur RES+ jusqu'au premier cran. À chaque pression, le véhicule accélère de 1 km/h (1 mi/h).
- Pour augmenter la vitesse du véhicule par grands incréments, appuyer sur RES+ jusqu'au second cran. Pour chaque enfoncement, la vitesse du véhicule augmente jusqu'au repère de 5 km/h (5mph) suivant sur le compteur de vitesse.

La vitesse réglée peut également être augmentée lorsque le véhicule est à l'arrêt.

- Si le véhicule est à l'arrêt avec la pédale de frein enfoncé, appuyer sur RES+ jusqu'à ce que la vitesse réglée souhaitée soit affichée.
- Si l'ACC maintient le véhicule à l'arrêt et qu'un autre véhicule se trouve directement à l'avant, appuyer sur RES+augmentera la vitesse réglée. Une pression sur RES+ lorsqu'il n'y a plus de véhicule à l'avant provoquera la reprise de l'ACC.

Lorsqu'il a été déterminé qu'il n'y a pas de véhicule devant soi ou qu'un véhicule se trouve au-delà de la distance de sécurité sélectionnée, le véhicule accélère jusqu'à la vitesse définie.

Le résultat du compteur de vitesse peut s'afficher en anglais ou en unités métriques. Se reporter à *Combiné d'instruments (Niveau de base)* ⇨ *129* ou

Combiné d'instruments (Niveau supérieur) ⇨ *132*. La valeur des incréments utilisés dépend des unités affichées.

Décélération lorsque l'ACC est sur une vitesse réglée

Si l'ACC est déjà activé, effectuer l'une des actions suivantes :

- Utiliser le frein pour atteindre la vitesse inférieure désirée. Relâcher la pédale de frein et enfoncer SET– . Le véhicule roule désormais à la vitesse inférieure.
- Maintenir enfoncé le bouton SET– jusqu'à ce que le véhicule ait ralenti à la vitesse désirée, puis le relâcher.
- Pour réduire la vitesse du véhicule par petits incréments, appuyer sur SET– jusqu'au premier cran. À chaque pression, le véhicule ralentit d'environ 1 km/h (1 mi/h).
- Pour réduire la vitesse du véhicule par grands incréments, appuyer sur SET– jusqu'au second cran. Pour chaque enfoncement, la vitesse du véhicule diminue jusqu'au repère de 5 km/h (5mph) suivant sur le compteur de vitesse.
- Pour diminuer la vitesse jusqu'à l'arrêt du véhicule, appuyer sur SET– jusqu'à ce que la vitesse réglée souhaitée soit affichée.

Le résultat du compteur de vitesse peut s'afficher en anglais ou en unités métriques. Se reporter à *Combiné d'instruments (Niveau de base)* ⇨ *129* ou *Combiné d'instruments (Niveau supérieur)* ⇨ *132*. La valeur des incréments utilisés dépend des unités affichées.

Sélection de la distance de sécurité

Lorsqu'un véhicule plus lent est détecté devant dans la distance de sécurité sélectionnée, l'ACC règle la vitesse du véhicule et essaie de maintenir la distance de sécurité sélectionnée.

Appuyer sur sur le volant pour régler la distance de sécurité. Chaque pression sur le bouton d'espace fait défiler trois réglages : Loin, moyen ou proche.

Lors de l'enfoncement du bouton, la distance de sécurité s'affiche rapidement sur le combiné d'instruments et l'HUD. La distance de sécurité sera maintenue jusqu'à ce qu'elle soit changée.

Comme chaque réglage de l'espacement correspond à un temps de suivi (loin, moyen ou proche), la distance de sécurité varie en fonction de la vitesse du véhicule. Plus la vitesse du véhicule est grande, plus votre véhicule suivra de loin un véhicule détécté à l'avant. Il faut prendre en considération les conditions de circulation et météorologiques lors de la sélection de l'espace de sécurité. La plage d'espace pouvant être sélectionnée peut ne pas être appropriée pour tous les conducteurs et toutes les conditions de conduite.

Le changement automatique du réglage de l'espace change la sensibilité de la temporisation d'alerte (loin, moyen ou proche) de la fonction d'alerte de collision avant (FCA). Se reporter à *Alerte de collision avant (FCA)* ⇨ *238*.

Alertes du conducteur

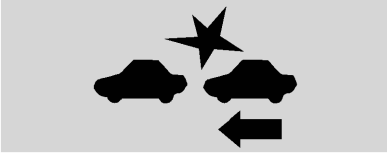

Avec affichage tête haute

Sans affichage tête haute

Si la fonction ACC est engagée, l'action du conducteur peut être nécessaire lorsque la fonction ACC ne peut appliquer suffisamment de freinage étant donné l'approche trop rapide d'un véhicule.

Lors de l'occurrence de cette condition, six témoins rouges ou le symbole d'alerte de collision sur l'affichage à tête haute, selon l'équipement, clignoteront sur le pare-brise. Les huit sonneries retentissent depuis l'avant ou les deux côtés des vibrations de siège fonctionnent cinq fois. Voir la description des systèmes de collision/détection, sous *Personnalisation du véhicule* ⇨ *155*.

Se reporter à *Conduite défensive* ⇨ *186*.

Approche et suivi d'un véhicule

Le témoin de présence d'un véhicule devant est dans le combiné d'instruments et l'affichage à tête haute.

Le témoin de présence d'un véhicule devant ne s'affiche que lorsqu'un véhicule est détecté sur la même voie, se déplaçant dans la même direction.

Si ce symbole ne s'affiche pas, l'ACC ne répond pas ou ne freine pas en fonction des véhicules situés à l'avant.

L'ACC ralentit automatiquement le véhicule et règle sa vitesse sur celle du véhicule situé devant avec la distance de sécurité sélectionnée. Le véhicule accélère ou ralentit pour suivre le véhicule situé devant, mais ne dépasse pas la vitesse définie. Il peut effectuer un freinage limité, si nécessaire. En cas de freinage, les feux de stop s'allument. Le freinage automatique peut être ressenti ou faire un bruit différent du freinage manuel. Ceci est normal.

Objets immobiles ou se déplaçant très lentement

⚠ Attention

L'ACC peut ne pas détecter ni réagir à des véhicules arrêtés ou se déplaçant lentement devant vous. Par exemple, le système peut ne pas freiner pour un véhicule dont il n'a pas détecté de déplacement. Ceci peut se produire en cas de circulation discontinue ou lorsqu'un véhicule apparaît brusquement devant en changeant de voie. Votre véhicule peut ne pas s'arrêter et provoquer un accident. Faire attention en utilisant l'ACC. Votre totale attention est toujours requise en conduisant et vous devez vous tenir prêt à entreprendre une action et à freiner.

L'ACC se désactive automatiquement

L'ACC peut se désactiver automatiquement et le conducteur doit alors freiner manuellement pour ralentir le véhicule lorsque :

- Les capteurs sont bloqués.
- Le système antipatinage (TCS) ou le système de commande électronique de stabilité a été activé ou désactivé.
- Une défaillance existe dans le système.
- Le radar signale de manière erronée un blocage lorsque vous circulez dans un désert ou une zone isolée sans autre véhicule ni objet le long de la route.
  Un message du centre d'information du conducteur peut s'afficher et signaler que l'ACC est temporairement indisponible.

Le témoin ACC deviendra blanc lorsque l'ACC n'est plus actif.

Avis de reprise de l'ACC

L'ACC maintient une distance de sécurité derrière un véhicule détecté et ralentit votre véhicule jusqu'à l'arrêter derrière ce véhicule.

Si le véhicule arrêté situé devant s'est éloigné et l'ACC n'a pas repris, le témoin de véhicule devant clignote comme un rappel pour vérifier la circulation à l'avant avant de continuer. En outre, le côté gauche et le côté droit du siège à alerte de sécurité lancent trois impulsions ou font retentir trois bips. Voir « Type d'alerte » et « Avertisseur de marche du régulateur de vitesse » dans « Systèmes de collision/détection » à la rubrique *Personnalisation du véhicule* ⇨ *155*.

Lorsque le véhicule arrêté situé devant s'est éloigné, appuyer sur RES+ ou sur la pédale d'accélérateur pour reprendre le mode de régulateur de vitesse. Si le véhicule est arrêté pendant plus de deux minutes ou si la porte du conducteur est ouverte et que la ceinture de sécurité du conducteur est débouclée, l'ACC serre automatiquement le frein de stationnement électrique (EPB) pour maintenir le véhicule. Le témoin d'état EPB s'allume. Se reporter à *Frein électrique de stationnement* ⇨ *212*. Pour relâcher l'EPB, presser la pédale d'accélérateur.

Un message d'avertissement au CIB s'affiche demandant de sélectionner la position de stationnement (P) avant de quitter le véhicule.

⚠ Attention

Si l'ACC a arrêté le véhicule et s'il est désactivé, éteint ou annulé, le véhicule n'est plus maintenu à l'arrêt. Le véhicule peut avancer. Lorsque l'ACC maintient le véhicule à l'arrêt, se tenir toujours prêt à freiner manuellement.

⚠ Attention

Il peut être dangereux de quitter le véhicule sans le mettre en position de stationnement (P). Ne pas

(Suite)

Attention (Suite)

quitter le véhicule lorsqu'il est maintenu à l'arrêt par l'ACC. Mettre toujours le véhicule en position de stationnement (P) et couper le contact avant de quitter le véhicule.

Neutralisation de l'ACC

Si l'on utilise la pédale d'accélérateur pendant que l'ACC est actif, le témoin ACC devient bleu au tableau de bord et dans le HUD (selon l'équipement) pour indiquer que le freinage automatique n'interviendra pas. L'ACC se rétablit lorsqu'on n'appuie pas sur la pédale d'accélérateur.

⚠ Attention

L'ACC ne freine pas automatiquement si votre pied repose sur la pédale d'accélérateur. Vous pourriez heurter un véhicule situé devant vous.

Virages sur la route

⚠ Attention

Dans les virages, l'ACC peut ne pas détecter un véhicule devant sur votre voie. Vous pourriez être surpris si le véhicule accélère jusqu'à la vitesse définie, notamment en suivant un véhicule sortant ou entrant sur une bretelle de sortie. Il est alors possible de perdre le contrôle du véhicule ou de faire un accident. Ne pas utiliser l'ACC en roulant sur une bretelle d'entrée ou de sortie. Se maintenir toujours prêt à utiliser les freins si nécessaire.

⚠ Attention

Dans les virages, l'ACC peut réagir à un véhicule sur une autre voie, ou peut ne pas avoir le temps de réagir à un véhicule sur votre voie. Vous pourriez heurter un véhicule

(Suite)

Attention (Suite)

devant vous, ou perdre le contrôle de votre véhicule. Soyez particulièrement vigilant dans les virages et prêt à utiliser les freins si nécessaire. Sélectionner une vitesse appropriée en conduisant dans les virages.

L'ACC peut fonctionner différemment dans un virage serré. Il peut téduire la vitesse du véhicule si le virage est trop serré.

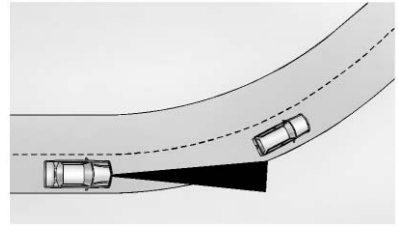

Lorsqu'un véhicule est suivi à l'entrée d'un virage, l'ACC peut ne pas détecter le véhicule devant et accélérer jusqu'à

la vitesse définie. Lorsque cela se produit, le témoin de véhicule devant ne s'affiche pas.

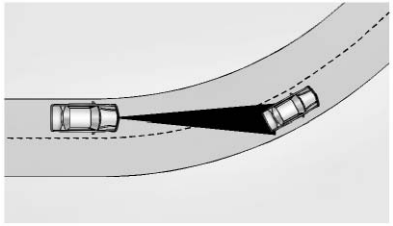

L'ACC peut détecter un véhicule qui n'est pas sur votre voie et freiner.

L'ACC peut de temps à autre émettre une alerte et/ou freiner sans que cela soit nécessaire. Il peut réagir à des véhicules d'autres voies, à des panneaux, des rails de protection et à d'autres objets immobiles à l'entrée ou à la sortie d'un virage. Ce fonctionnement est normal. Le véhicule ne doit pas être réparé.

Autres changements de voie de véhicules

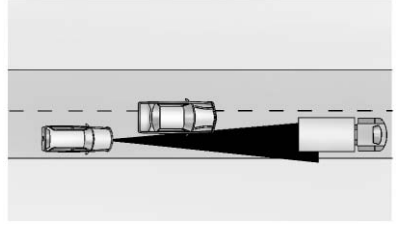

L'ACC ne détecte pas de véhicule devant tant qu'il n'est pas complètement sur la voie. Il peut être nécessaire de freiner manuellement.

Ne pas utiliser l'ACC en pente et un tractant une remorque.

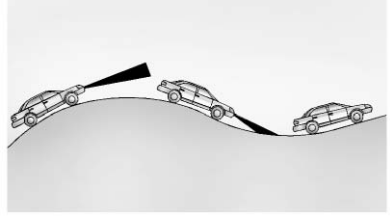

Ne pas utiliser l'ACC sur des pentes abruptes, ni en tractant une remorque. L'ACC ne détecte pas un véhicule sur la voie dans les pentes abruptes. Le conducteur doit souvent contrôler l'accélération et le freinage dans des pentes abruptes, notamment en tractant une remorque. En cas de freinage, l'ACC se désactive.

Désactivation de l'ACC

Il existe trois façons de désactiver l'ACC :

- Appuyer légèrement sur la pédale de frein.
- Appuyer sur .
- Appuyer sur .

Effacement de la mémoire du régulateur de vitesse

La vitesse mémorisée dans le régulateur de vitesse est effacée de la mémoire si est pressé ou si le contact est coupé.

Nettoyage du système de détection

Le capteur de la caméra sur le pare-brise, derrière le rétroviseur et les détecteurs radar à l'avant du véhicule peuvent être bloqués par de la neige, de la glace, de la saleté ou de la boue. Ces zones doivent être nettoyées pour que l'ACC fonctionne correctement.

Pour les instructions de nettoyage, voir la section « Lavage du véhicule » sous *Soins extérieurs* ⇨ *337*.

Le fonctionnement du système peut également être limité dans des conditions de neige, de forte pluie ou d'éclaboussures sur la route.

Systèmes d'assistance au conducteur

Ce véhicule peut bénéficier deux fonctions qui fonctionnent ensemble pour éviter les collisions ou réduire les dégâts et collision en roulant, en reculant et au stationnement. Lire entièrement cette section avant d'utiliser ces systèmes.

⚠ Attention

Ne pas se fier aux systèmes d'assistance au conducteur. Ces systèmes ne remplacent pas la nécessité de rester attentif et de conduire de manière sûre. Vous pouvez ni entendre ni percevoir les alertes et les avertissements fournis par ces systèmes. Un défaut d'attention en roulant peut entraîner des blessures, le décès ou des dégâts au véhicule. Se reporter à *Conduite défensive* ⇨ *186*.

(Suite)

Attention (Suite)

Dans de nombreuses circonstances, ces systèmes n'offrent pas les capacités suivantes :

- Détecter les enfants, les piétons, les cyclistes et les animaux.
- Détecter les véhicules ou objets en dehors de la zone surveillée par le système.
- Fonctionner à toutes les vitesses.
- Vous avertir ou vous donner le temps d'éviter une collision.
- Fonctionner en cas de visibilité médiocre ou en cas d'intempéries.
- Fonctionner si le capteur de détection n'est pas nettoyé ou s'il est couvert de glace, de neige, de boue ou de saleté.

(Suite)

Attention (Suite)

- Fonctionner si le capteur de détection est masqué par un autocollant, une pastille magnétique, ou une plaque métallique.
- Fonctionner si la zone périphérique du capteur est endommagée ou inconvenablement réparée.

Une attention complète est toujours nécessaire en roulant et vous devez être prêt à réagir à serrer les freins et/ou à diriger le véhicule pour éviter les collisions.

Signal sonore ou alerte de siège

Certaines fonctions d'assistance au conducteur alertent le conducteur des obstacles. Pour modifier le volume de la sonnerie d'avertissement, se reporter à la description des fonctions de confort et de commodité, sous *Personnalisation du véhicule* ⇨ *155*.

En cas de vibration de sécurité de siège, l'assise de siège du conducteur peut fournir une impulsion de vibration à la place d'un signal sonore. Pour modifier ceci, se reporter à la description des systèmes de collision/détection, sous *Personnalisation du véhicule* ⇨ *155*.

Systèmes d'aide au stationnement ou au recul

La caméra arrière (RVC), l'aide au stationnement arrière (RPA), l'aide au stationnement avant (FPA), la vision périphérique, la caméra avant, le freinage automatique en marche arrière (RAB), le système d'avertissement au recul, l'alerte de circulation transversale à l'arrière (RCTA), et l'aide au stationnement automatique (APA) peuvent aider le conducteur à garer le véhicule ou éviter des objets, selon l'équipement du véhicule. Toujours vérifier tout atour du véhicule lors de l'exécution de manœuvre de stationnement ou de marche arrière.

Caméra de vision arrière (RVC)

Lorsque le véhicule est mis en marche arrière (R), la caméra arrière (RVC) affiche une image de la zone derrière le véhicule sur l'écran de l'infodivertissement. L'écran précédent s'affiche après un court délai lorsque le levier de vitesses du véhicule n'est plus en marche arrière (R). Pour revenir à l'écran précédent plus rapidement, appuyer sur un des boutons de l'Infotainment System, passer en position P (stationnement) ou atteindre une vitesse d'environ 12 km/h (8 mi/h).

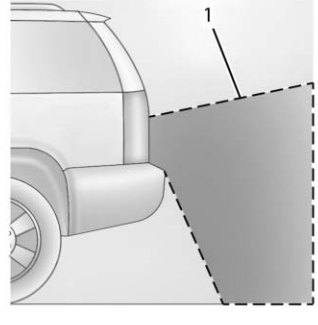

1. Vue affichée par la caméra

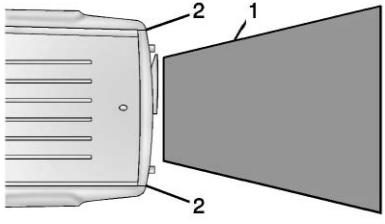

1. Vue affichée par la caméra
2. Angles du pare-chocs arrière

Les images affichées peuvent être plus loin ou plus près qu'elles ne le paraissent. La zone affichée est limitée et les objets proches des coins du pare-chocs ou placés sous le pare-chocs ne s'affichent pas.

Un triangle de présignalisation peut apparaître sur l'écran d'info-divertissement pour indiquer que la RPA (aide au stationnement arrière) a détecté un objet. Ce triangle passe de l'orange au rouge et augmente de taille avec la proximité de l'objet.

Vision périphérique

Si le véhicule en est équipé, la vision périphérique affiche une image de la zone entourant le véhicule, avec les vues de la caméra avant ou arrière sur l'écran d'infodivertissement. La caméra avant se trouve dans la calandre ou près de l'emblème avant, les caméras latérales se trouvent au bas des rétroviseurs extérieurs et la caméra arrière se trouve au-dessus de la plaque d'immatriculation.

⚠ Attention

Les caméras de vision périphérique possèdent des angles morts et n'afficheront pas tous les objets près des coins du véhicule. Les rétroviseurs qui ne sont pas à la bonne position n'afficheront pas correctement la vue autour du véhicule. Toujours vérifier tout atour du véhicule lors de l'exécution de manœuvre de stationnement ou de marche arrière.

1. Vues affichées par les caméras de vision périphérique
2. Zone pas affichée

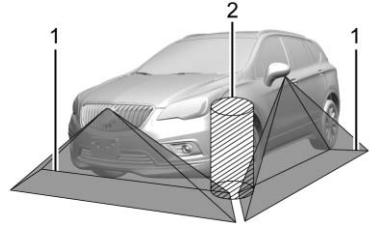

1. Vues affichées par les caméras de vision périphérique
2. Zone pas affichée

Caméra de vue avant

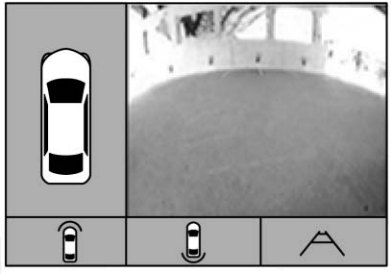

Si le véhicule en est équipé, la caméra avant se trouve à l'avant des affichages de véhicule dans la console centrale. L'affichage est activé après le passage de la position R (Marche arrière) à une vitesse en marche avant, lorsque le véhicule se déplace lentement vers l'avant à une vitesse inférieure à 8 km/h (5 mi/h), ou en appuyant sur CAMERA de l'affichage. Selon l'équipement, la vue de la caméra avant s'affiche également lorsque le système d'aide au stationnement avant détecte un objet dans un rayon de 30 cm (12 pouces).

⚠ Attention

La (les) caméra(s) n'affiche(nt) pas les enfants, les piétons, les cyclistes, la circulation à l'arrière du véhicule, les animaux ou tout autre objet situé hors du champ de vision de la caméra, en dessous du pare-chocs ou sous le véhicule. Les distances affichées peuvent différer des distances réelles. Ne pas conduire ou garer le véhicule en utilisant uniquement cette(ces) caméra(s). Vérifier toujours l'arrière et les alentours du véhicule avant de prendre la route. Un défaut d'attention peut entraîner des blessures, la mort ou des dégâts au véhicule.

Aide au stationnement

Avec les systèmes RPA et, selon l'équipement, FPA, lorsque le véhicule se déplace à une vitesse inférieure à 8 km/h (5 mi/h), les capteurs sur le pare-chocs peuvent détecter des objets jusqu'à 2,5 m (8 pi) à l'arrière et 1,2 m (4 pi) à l'avant du véhicule dans une zone de 25 cm (10 po) de hauteur au-dessus du sol et en dessous du niveau du pare-chocs. Ces distances de détection peuvent être plus courtes par temps chaud ou humide. Des capteurs bloqués ne détectent pas les objets et peuvent également générer des détections erronées. Maintenir les capteurs exempts de boue, saleté, neige, glace ou neige fondante ; et nettoyer les capteurs après un lavage de voiture par des températures glaciales.

⚠ Attention

Le système d'aide au stationnement ne détecte ni les enfants, ni les piétons, ni les cyclistes, ni les animaux, ni les objets placés sur le pare-chocs ou trop proches ou trop éloignés du véhicule. Il n'est pas disponible à des vitesses dépassant 8 km/h (5 mi/h). Pour éviter des blessures, voire la mort ou des dommages au véhicule, même avec l'aide au stationnement, toujours vérifier aux alentours du véhicule et regarder dans tous les rétroviseurs avant d'avancer ou de reculer.

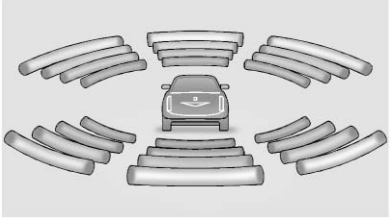

Le combiné d'instruments peut être doté d'un affichage d'assistance au stationnement comportant des barres indiquant « la distance par rapport à l'objet » et l'emplacement de celui-ci pour le système d'aide au stationnement avant. Lorsque l'objet se rapproche, d'autres barres s'allument et les barres changent de couleur, en passant du jaune à l'orange, puis au rouge. Un obstacle est également indiqué par des bips sonores. L'intervalle entre les bips sonores raccourcit à mesure que le véhicule se rapproche de l'obstacle.

Lors de la première détection d'un objet à l'arrière, les deux côtés du siège à alerte de sécurité lancent deux impulsions. Lorsqu'un objet est très proche (<0,6 m (2 pi) de l'arrière du véhicule, ou <0,3 m (1 pi) à l'avant du véhicule), cinq bips retentissent de l'avant ou de l'arrière, selon l'emplacement de l'objet détecté, ou les deux côtés du siège à alerte de sécurité émettent cinq fois une impulsion. Les bips pour le FPA ont un son plus aigu que pour le RPA.

Avertissement au recul et freinage automatique en marche arrière (RAB)

Les véhicules dotés du régulateur de vitesse adaptatif (ACC) sont équipés du système d'avertissement au recul et du système de freinage automatique en marche arrière (RAB). Lorsque la marche arrière (R) est sélectionnée, l'avertissement au recul alerte des objets se trouvant à l'arrière du véhicule à des vitesses supérieures à 8 km/h (5 mi/h). RAB peut automatiquement freiner brusquement à des vitesses comprises entre 1 et 32 km/h (0,5 et 20 mi/h).

Le système d'avertissement au recul émet un bip de l'arrière dès qu'un objet à l'arrière est tour d'abord détecté, ou deux impulsions des deux côtés du siège à alerte de sécurité. Lorsque le système détecte une collision potentielle, des bips retentissent de l'arrière, ou cinq impulsions sont ressenties des deux côtés du siège à alerte de sécurité. Un freinage bref et brusque peut également se produire.

⚠ Attention

Le système d'avertissement au recul ne fonctionne qu'à des vitesses supérieures à 8 km/h (5 mi/h). Il ne détecte pas les enfants, les piétons, les vélos, les animaux ou les objets en dessous du pare-chocs ou trop loin ou trop près du véhicule. Dans certaines situations, telles que des vitesses de recul plus grandes, le système de freinage du véhicule peut ne pas avoir le temps de freiner brièvement et brusquement. Pour éviter des blessures, voire la mort ou des dommages au véhicule, même avec le système d'avertissement de recul, toujours vérifier aux alentours du véhicule et regarder dans tous les rétroviseurs avant de reculer.

Lorsque le véhicule est en marche arrière (R), si le système détecte que le véhicule recule trop vite pour éviter une collision avec un objet détecté dans la trajectoire de votre véhicule, il peut automatiquement freiner brusquement jusqu'à l'arrêt afin d'éviter la collision arrière ou d'en réduire les dommages.

⚠ Attention

Le RAB peut ne pas éviter de nombreux types de collisions arrière. Ne pas attendre que le freinage automatique se déclenche. Ce système n'est pas conçu pour remplacer le freinage effectué par le conducteur et fonctionne uniquement en R (marche arrière) lorsqu'un objet est détecté directement derrière le véhicule. Il peut ne pas permettre de freiner ou d'arrêter le véhicule à temps pour éviter un accident. Le freinage ne sera pas activé lorsque le véhicule se déplace à des vitesses extrêmement lentes. Il ne détecte pas les enfants,

(Suite)

Attention (Suite)

les piétons, les vélos, les animaux ou les objets en dessous du pare-chocs ou trop loin ou trop près du véhicule. Pour éviter des blessures, la mort ou des dommages au véhicule, même avec le RAB, toujours vérifier les alentours du véhicule avant de reculer et en reculant.

Appuyer sur la pédale de frein après l'arrêt du véhicule permet de désactiver le RAB. Si la pédale de frein n'est pas pressée juste après l'arrêt, le frein de stationnement électrique (EPB) peut être appliqué. Une fois en sécurité, appuyer fermement sur la pédale d'accélérateur à n'importe quel moment pour neutraliser le RAB.

⚠ Attention

Dans certains cas, un freinage auomatique inattendu ou involontaire peut se produire. Si cela se

(Suite)

Attention (Suite)

produit, appuyer sur la pédale de frein ou enfoncer fermement la pédale d'accélérateur pour relâcher les freins du système RAB. Avant de relâcher les freins, regarder la RVC (caméra de recul) et vérifier la zone autour du véhicule pour s'assurer qu'il est possible de continuer en toute sécurité.

Alerte de circulation transversale arrière (RCTA)

Si le véhicule en est équipé, RCTA affiche un triangle d'avertissement rouge avec une flèche pointant vers la gauche ou la droite sur l'écran RVC pour alerter de circulation provenant de la gauche ou de la droite. Ce système détecte les objets en approche jusqu'à 20 m (65 pi) depuis la gauche ou la droite du véhicule. Lorsqu'un objet est détecté, on entend trois bips du côté gauche ou droit ou le siège à alerte de sécurité vibre trois fois sur le côté gauche ou droit, selon la direction du véhicule détecté.

Faire attention en reculant lorsque vous tractez une remorque, car les zones de détection du RCTA qui s'étendent de l'arrière du véhicule ne reculent pas plus lorsqu'une remorque est tractée.

Marche et arrêt du système

Toucher P sur la console centrale pour activer ou désactiver simultanément l'aide au stationnement avant et arrière, le freinage automatique en marche arrière (RAB), l'alerte de circulation transversale à l'arrière (RCTA) et le système d'avertissement au recul. Le témoin placé près du bouton s'allume lorsque les fonctions sont activées et s'éteint lorsque les fonctions sont désactivées.

Désactiver l'aide au stationnement, la RCTA et le RAB lorsqu'une remorque est attelée.

Pour activer ou désactiver les symboles ou ligne de guidage (sur certains modèles) de RPA, consulter « Caméra arrière » dans *Personnalisation du véhicule* ⇨ *155*.

RCTA peut également être activé ou désactivé via la personnalisation du véhicule. Voir la description des systèmes de collision/détection, sous *Personnalisation du véhicule* ⇨ *155*.

Aide au stationnement automatique (APA)

Si le véhicule en est équipé, l'APA recherche et dirige le véhicule dans les places de stationnement parallèles et perpendiculaires. Lors de l'utilisation de l'aide au stationnement automatique, vous devez toujours changer les vitesses et commander les freins et l'accélérateur. Le centre d'informations du conducteur (DIC) ainsi que des signaux sonores aident à guider les manœuvres de stationnement.

Ne pas utiliser l'APA lorsqu'une remorque est attelée.

⚠ Attention

L'aide au stationnement automatique (APA) n'applique pas les freins. L'APA peut ne pas détecter les objets dans l'espace de station-

(Suite)

Attention (Suite)

nement, les objets mous ou étroits, les objets dépassant le sol tels que les camions à plateau, ou les objets au-dessous du niveau du sol tels que les nids de poule importants. Toujours vérifier que l'espace de stationnement convient au stationnement d'un véhicule. L'APA ne répond pas à des changements dans l'espace de stationnement, tels que le mouvement d'un véhicule adjacent ou une personne ou un objet qui pénètre dans l'espace de stationnement. L'APA ne détecte pas ou n'évite pas la circulation à l'arrière ou à côté du véhicule. Toujours être prêt à arrêter le véhicule au cours des manœuvres de stationnement.

Toucher P sur la console centrale pour activer la recherche dans le système d'une place de stationnement suffisamment large et dans un rayon de 1,5 m (5 pi) du véhicule. La vitesse

du véhicule doit être inférieure à 30 km/h (18 mi/h). Le système ne peut pas :

- Détecter s'il s'agit d'une place de stationnement autorisée.
- Stationner le véhicule parfaitement aligné avec le véhicule voisin si le véhicule s'approche de la place en angle ou si la place elle-même est en angle.
- Stationner le véhicule exactement au centre d'une place dont les limites sont trop larges.
- Toujours détecter les bordures basses.

Si le véhicule est équipé du mode de stationnement perpendiculaire, toucher et maintenir P pendant la procédure de recherche pour permuter le mode de stationnement APA entre stationnement parallèle et perpendiculaire.

L'APA recherche des espaces à droite du véhicule. Pour rechercher un espace de stationnement à gauche, activer le clignotant gauche.

Lorsque le véhicule est complètement passé devant une place suffisamment large, un signal sonore est émis et un symbole rouge apparaît sur le DIC.

Si le véhicule est sur R (marche arrière), mais qu'il ne peut pas se diriger dans l'espace prévu, c'est peut-être parce que le système est entrain de manœuvrer le véhicule dans un espace précédemment détecté. Le système APA n'a pas besoin d'être entretenu.

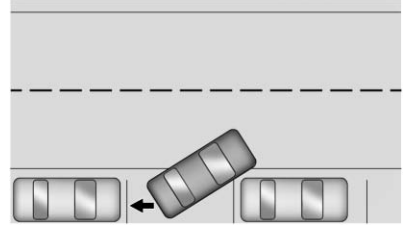

L'APA indique au véhicule de s'arrêter dès qu'un espace assez grand a été trouvé. Suivez les instructions du centre d'informations du conducteur (DIC). Lorsque vous êtes invité à faire marche arrière, placer le sélecteur de vitesses sur R (marche arrière) pour engager la direction automatique. Le volant vibrera brièvement pour vous rappeler d'enlever les mains du volant. Vérifiez l'environnement et continuez à freiner ou à accélérer selon les besoins, et soyez prêt à vous arrêter pour éviter les véhicules, les piétons ou les objets. Si la vitesse du véhicule dépasse 10 km/h (6 mi/h), l'APA est automatiquement désengagé. Une flêche de progression indique l'état de la manœuvre de stationnement dans le centre d'informations du conducteur (DIC). Selon la dimension de

l'espace, des manœuvres supplémentaires peuvent être nécessaires et des instructions supplémentaires seront délivrées. Lors du changement de rapport, laisser la direction automatique se terminer avant de poursuivre la manœuvre de stationnement. L'APA émettra un signal sonore et affichera un message STATIONNEMENT TERMINÉ. Mettre le véhicule sur la position p (stationnement).

L'APA peut se désengager automatiquement si :

- le volant est utilisé par le conducteur;
- la vitesse maximale autorisée est dépassée;
- le système APA présente un dysfonctionnement;
- l'Electronic Stability Control ou les freins antiblocage sont activés;
- un message de haute priorité est affiché dans le centre d'informations du conducteur.

Pour annuler l'APA, toucher P de nouveau.

Si le système semble ne pas fonctionner correctement

Le système APA peut devoir faire l'objet d'une courte période de conduite dans des courbes afin de se calibrer.

Systèmes d'aide à la conduite

Le cas échéant, en conduisant le véhicule dans un rapport de marche avant, l'alerte de collision avant (FCA), l'avertissement de franchissement de ligne (LDW), l'aide au maintien de voie (LKA), l'alerte d'angle mort (SBZA), l'alerte de changement de voie (LCA), le freinage automatique en marche avant (FAB) et/ou le freinage piéton à l'avant (FAB) peuvent aider à éviter un accident ou à en limiter les dégâts.

Alerte de collision avant (FCA)

Selon l'équipement, le système FCA peut contribuer à éviter ou réduire les blessures causées par des collisions frontales. Lors de l'approche trop rapide d'un véhicule à l'avant, FCA fournit une alerte clignotante rouge sur le pare-brise et émet un bip ou donne des impulsions rapidement au siège du conducteur. Le FCA allume également une alerte visuelle orange si un autre véhicule est suivi de beaucoup trop près.

La fonction FCA détecte les véhicules à une distance d'environ 60 m (197 pi) et fonctionne à des vitesses supérieures à 8 km/h (5 mi/h). Si le véhicule est équipé du régulateur de vitesse adaptatif (ACC), il peut détecter des véhicules jusqu'à environ 110m (360 pi) et fonctionne à toutes les vitesses. Se reporter à *Régulateur de vitesse adaptatif* ⇨ *221*.

⚠ Attention

FCA est un système d'avertissement et n'effectue pas de freinage. Lors de l'approche trop rapide d'un véhicule se déplaçant lentement ou à l'arrêt ou en suivant un véhicule trop près, FCA peut ne pas fournir un avertissement assez tôt pour aider à éviter une collision. Il peut

(Suite)

Attention (Suite)

également ne pas fournir un avertissement. FCA ne prévient pas de piétons, animaux, panneaux de signalisation, rails protecteurs, ponts, fûts de construction ou tout autre objet. Être prêt à serrer les freins. Se reporter à *Conduite défensive* ⇨ *186*.

Le FCA peut être désactivé soit avec la commande au volant du FCA ou, selon l'équipement, par la personnalisation du véhicule. Voir la description des systèmes de collision/détection, sous *Personnalisation du véhicule* ⇨ *155*.

Détection d'un véhicule à l'avant

Les avertissements FCA peuvent ne pas se produire si le système FCA ne détecte pas un véhicule à l'avant.

Lorsqu'un véhicule est détecté, le témoin indiquant un véhicule à l'avant s'allume en vert. Des véhicules peuvent ne pas être détectés en virage, sur des sorties d'autoroute ou des collines, à cause de la mauvaise visibilité, ou dans le cas où un véhicule situé à l'avant est partiellement masqué par des piétons ou d'autres objets. Le FCA ne détecte pas un autre véhicule à l'avant aussi longtemps qu'il ne se trouve pas complètement sur la bande de circulation.

⚠ Attention

FCA ne fournit pas un avertissement pour aider à éviter une collision, à moins qu'il ne détecte un véhicule. FCA peut ne pas détecter un véhicule à l'avant, si le capteur FCA est bloqué par des saletés, de la neige ou de la glace ou si le pare-brise est endommagé. Il peut ne pas détecter également un véhicule sur des routes sinueuses ou montagneuses ou avec des conditions qui peuvent limiter la

(Suite)

Attention (Suite)

visibilité comme du brouillard, de la pluie ou de la neige ou si les phares ou le pare-brise sont sales ou en mauvais état. Vérifier que le pare-brise, les phares et les capteurs FCA sont toujours propres et en bonne condition.

Alerte de collision

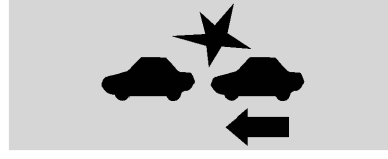

Avec affichage tête haute

Sans affichage tête haute

Lorsque votre véhicule approche trop rapidement d'un autre véhicule détecté, l'affichage FCA rouge clignote sur le pare-brise. Huit bips rapides aigus retentissent également depuis l'avant ou les deux côtés du siège avec alerte de sécurité qui vibrera cinq fois. Lorsque cette alerte de collision survient, le système de freinage peut se préparer afin que le freinage du conducteur se produire plus rapidement, ce qui peut entraîner une brève légère décélération. Continuer à enfoncer la pédale de frein, comme cela est nécessaire. Le régulateur de vitesse peut être désengagé lorsque l'alerte de collision survient.

Alerte de talonnage

Le témoin de véhicule à l'avant s'affiche en orange lorsqu'un véhicule à l'avant est suivi de beaucoup trop près.

Sélection de la temporisation d'alerte

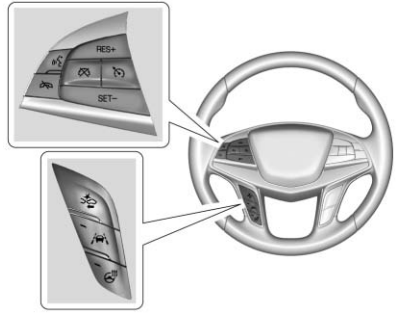

La commande de l'alerte de collision se trouve sur le volant. Appuyer sur pour régler le délai du système FCA sur Loin, Moyen ou Proche ou, sur certains véhicules, Hors fonction. La première pression de bouton montre le réglage actuel du CIB. Les pressions ultérieures modifient cette position. Le réglage choisi reste utilisé jusqu'à ce qu'il soit modifié et affecte la temporisation de l'alerte de collision et de l'alerte de talonnage. La temporisation des deux alertes variera en fonction de la vitesse du véhicule. Plus la vitesse du véhicule est élevée, et plus la distance à laquelle se produira l'alerte sera grande. Il faudra prendre en considération les conditions de circulation et météorologiques lors de la sélection de la temporisation de l'alerte. La plage de délais d'alerte pouvant être sélectionnés peut ne pas être appropriée pour tous les conducteurs et toutes les conditions de conduite.

Si votre véhicule est équipé du régulateur de vitesse adaptatif (ACC), la modification du paramètre de synchronisation du système FCA

entraîne la sélection automatique du réglage d'écartement suivant (loin, moyen ou proche).

Témoin de la distance de sécurité

La distance de sécurité à un véhicule en mouvement à l'avant dans la voie est indiquée dans le temps de suivi en secondes sur le centre d'informations du conducteur. Se reporter à *Centre d'informations du conducteur (DIC)* ⇨ *149*. Le temps de suivi minimal est de 0,5 secondes. S'il n'y a pas de véhicule détecté à l'avant ou si le véhicule à l'avant est hors de portée du capteur, des tirets seront affichés.

Alertes inutiles

La fonction FCA peut déclencher des alertes inutiles se rapportant à des véhicules qui tournent, des véhicules dans des autres voies, des objets qui ne sont pas véhicules ou des ombres. Ces alertes constituent un fonctionnement normal et aucun entretien n'est nécessaire.

Nettoyage du système

Si le système FCA ne semble pas fonctionner correctement, ceci peut résoudre le problème :

- Nettoyer l'extérieur du pare-brise, devant le rétroviseur.
- Nettoyer tout l'avant du véhicule.
- Nettoyer les phares.

Freinage automatique avant (FAB)

Si le véhicule est équipé de l'alerte de collision avant (FCA), il dispose également du FAB, qui comprend l'assistance intelligente au freinage (IBA). Lorsque, sur votre trajectoire, le système détecte à l'avant un véhicule se déplaçant dans la même direction et que vous risquez d'emboutir, il peut amplifier le freinage ou freiner automatiquement le véhicule. Ceci permet d'éviter des accidents ou d'en atténuer la gravité, en conduisant dans un rapport de marche avant. En fonction de la situation, le freinage automatique du véhicule peut être modéré ou appuyé. Ce freinage automatique en marche avant peut uniquement se produire si un véhicule est détecté. Ceci est indiqué par le témoin FCA de véhicule à l'avant éclairé. Se reporter à *Alerte de collision avant (FCA)* ⇨ *238*.

Le système fonctionne lorsque le véhicule est conduit en marche avant à une vitesse comprise entre 8 km/h (5 mi/h) et 80 km/h (50 mi/h), ou sur les véhicules avec régulateur de vitesse adaptatif (ACC), au-dessus de 4 km/h (2mi/h). Il peut détecter les véhicules jusqu'à environ 60 m (197 pi).

⚠ Attention

Le FAB est une fonction de préparation d'urgence aux collisions et n'est pas conçu pour éviter les accidents. Ne pas compter sur le FAB pour freiner le véhicule. Le FAB ne freine pas en dehors de sa plage de vitesse de fonctionnement et il ne réagit qu'aux véhicules détectés.

(Suite)

Attention (Suite)

Le FAB peut ne pas :

- Détecter un véhicule devant dans les virages ou en pente.
- Détecter tous les véhicules, en particulier les véhicules avec une remorque, les tracteurs, les véhicules boueux, etc.
- Détecter un véhicule lorsque le temps réduit la visibilité, comme dans le brouillard ou la neige.
- Détecter un véhicule à l'avant s'il est partiellement masqué par des piétons ou d'autres objets.

Une attention complète est toujours nécessaire en roulant et vous devez être prêt à réagir à serrer les freins et/ou à diriger le véhicule pour éviter les collisions.

Le FAB peut ralentir le véhicule jusqu'à l'arrêt complet pour essayer d'éviter un accident possible. Dans ce cas, le FAB peut engager le frein électrique de stationnement (EPB) pour maintenir le véhicule à l'arrêt. Relâcher l'EPB ou appuyer fermement sur la pédale d'accélérateur.

⚠ Attention

Le FAB peut freiner le véhicule automatiquement et soudainement dans des situations où cela n'est ni prévu ni voulu. Il peut réagir à un véhicule qui tourne devant, à des rails de protection, des panneaux de signalisation et à d'autres objets immobiles. Pour neutraliser le FAB, appuyer fermement sur la pédale d'accélérateur, si cela n'est pas dangereux.

Assistance au freinage intelligent (IBA)

L'IBA peut s'activer lorsque la pédale de frein est enfoncée rapidement pour donner un complément au freinage en fonction de la vitesse d'approche et de la distance par rapport au véhicule devant.

De petites secousses sur la pédale de frein ou un mouvement de la pédale pendant ce temps est normal et la pédale de frein doit continuer à être enfoncée au besoin. L'IBA se désactive automatiquement uniquement lorsque la pédale de frein est relâchée.

⚠ Attention

L'IBA peut augmenter le freinage du véhicule dans des situations où il n'est peut-être pas nécessaire. Vous pourriez bloquer la circulation. Dans ce cas, retirer le pied de la pédale de frein et appuyer sur les freins au besoin.

Le FAB et l'IBA peuvent être désactivés dans le menu de personnalisation du véhicule. Voir la description des systèmes de collision/détection, sous *Personnalisation du véhicule* ⇨ *155*.

⚠ Attention

L'utilisation du FAB ou de l'IBA en tractant une remorque peut vous faire perdre le contrôle du véhicule et provoquer un accident. Régler le système sur Alerte ou, si le véhicule est équipé de l'ACC, sur Hors fonction, lorsqu'une remorque est attelée.

Un message de système non disponible peut s'afficher si :

- L'avant du véhicule ou le pare-brise ne sont pas propres.
- Une forte pluie ou chute de neige interfère avec la détection d'objets.
- Le système StabiliTrak présente un problème.

Le système FAB n'a pas besoin d'être réparé.

Système de freinage pour piétons à l'avant (FPB)

Selon l'équipement, le système FPB peut aider à éviter les collisions avant avec des piétons, ou en réduire les dommages, lors de la conduite en marche avant. Le FPB affiche un témoin orange, 🚶, quand un piéton est détecté directement devant le véhicule. Lors de l'approche trop rapide d'un piéton à l'avant, le FPB fournit une alerte clignotante rouge sur le pare-brise et émet un bip rapide ou fait vibrer le siège du conducteur. Le FPB peut augmenter la puissance de freinage ou freiner automatiquement le véhicule. Ce système inclut l'assistance au freinage intelligent (IBA), et le système de freinage automatique en marche avant (FAB) peut également être réactif aux piétons. Se reporter à *Freinage automatique avant (FAB)* ⇨ *241*.

Le système FPB peut détecter des piétons et émettre une alerte en marche avant à des vitesses comprises entre 8 km/h (5 mi/h) et 80 km/h (50 mi/h). Lors de la conduite de jour, le système détecte les piétons jusqu'à une distance d'environ 40 m (131 pi). Lors de la conduite de nuit, la performance du système est très limitée.

⚠ Attention

Le FPB ne fournit une alerte ou un freinage automatique du véhicule que s'il détecte un piéton. Le FPB pourrait ne pas détecter certains piétons, incluant les enfants :

- Lorsque le piéton n'est pas situé directement à l'avant du véhicule, n'est pas complètement visible, ne se tient pas debout et bien droit, ou fait partie d'un groupe.
- En raison d'une mauvaise visibilité, notamment de nuit, en présence de brouillard, de pluie ou de neige.
- Si le capteur du FPB est obstrué par de la saleté, de la neige ou de la glace.

(Suite)

Attention (Suite)

- Si les phares ou le pare-brise ne sont pas propres ou en bon état.

Être prêt à serrer les freins. Pour plus d'informations, se reporter à *Conduite défensive* ⇨ *186*. Vérifier que le pare-brise, les phares et le capteur du FPB sont toujours propres et en bon état.

Le FPB peut être réglé sur Hors fonction, Alerte ou Alerte et freinage au moyen de la personnalisation du véhicule. Voir la description des systèmes de collision/détection, sous *Personnalisation du véhicule* ⇨ *155*.

Détection d'un piéton à l'avant

Les alertes et le freinage automatique du FPB s'activent uniquement si le système FPB détecte un piéton. Lorsqu'un piéton est détecté directement à l'avant du véhicule, le témoin de piéton à l'avant s'illumine en orange.

Alerte de piéton à l'avant

Avec affichage tête haute

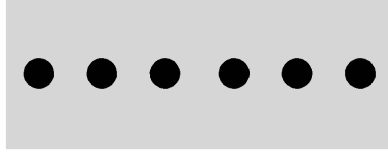

Sans affichage tête haute

Lorsque le véhicule approche trop rapidement d'un piéton à l'avant, l'affichage d'alerte FPB rouge clignote sur le pare-brise. Huit bips rapides aigus retentissent depuis l'avant, ou les deux côtés du siège à alerte de sécurité vibrent cinq fois. Lorsque cette alerte de piéton survient, le système de freinage peut se préparer afin que le freinage du conducteur se produise plus rapidement, ce qui peut entraîner une brève et légère décélération. Continuer à enfoncer la pédale de frein, comme cela est nécessaire. Le régulateur de vitesse peut être désengagé lorsque l'alerte de piéton à l'avant se déclenche.

Freinage automatique

Si le FPB détecte qu'une collision avec un piéton situé directement à l'avant est imminente et les freins n'ont pas été appliqués, il peut automatiquement freiner de manière modérée ou forte. Cela peut aider à éviter certaines collisions à très basse vitesse avec des piétons ou permettre de réduire les blessures aux piétons. En cas de détection de piétons, le FPB peut automatiquement freiner à des vitesses comprises entre 8 km/h (5 mi/h) et 80 km/h (50 mi/h). Les niveaux du freinage automatique peuvent être réduits dans certaines conditions, telles qu'à des vitesses plus élevées.

Dans ce cas, le freinage automatique peut engager le frein électrique de stationnement (EPB) pour maintenir le véhicule à l'arrêt. Relâcher l'EPB. Une ferme pression sur la pédale d'accélérateur relâche également le freinage automatique et l'EPB.

⚠ Attention

Le FPB peut émettre une alerte ou freiner le véhicule automatiquement et soudainement dans des situations où cela n'est ni prévu ni voulu. Il peut émettre une alerte ou freiner à tort en présence d'objets de forme ou de taille similaire à des piétons, notamment les ombres. Cela fait partie d'un fonctionnement normal et aucun entretien n'est nécessaire. Pour neutraliser le freinage automatique, appuyer fermement sur la pédale d'accélérateur, si cela n'est pas dangereux.

Le freinage automatique peut être désactivé grâce à la personnalisation du véhicule. Consulter « Détection des piétons à l'avant » dans « Collisions/Systèmes de détection », dans *Personnalisation du véhicule* ⇨ *155*.

⚠ Attention

Lorsqu'une remorque est tractée, l'utilisation du système de freinage avec détection de piétons à l'avant peut vous faire perdre le contrôle du véhicule et provoquer un accident. Régler le système sur Hors fonction ou Alerte lorsqu'une remorque est attelée.

Nettoyage du système

Si le FPB ne semble pas fonctionner correctement, un nettoyage de l'extérieur du pare-brise devant le rétroviseur peut corriger le problème.

Assistant d'angle mort

Si le véhicule en est doté, le système SBZA est une aide au changement de voie qui aide les conducteurs à éviter les collisions qui se produisent avec des véhicules se déplaçant dans les angles (points) morts. En marche avant, l'affichage du rétroviseur gauche ou droit s'allume si un véhicule en mouvement est détecté dans la zone d'angle mort correspondante. Si un clignotant est activé et qu'un véhicule a été détecté du même côté, l'affichage clignote afin de vous fournir un avertissement supplémentaire déconseillant le changement de voie. Puisque ce système fait partie du système d'alerte de changement de voie (LCA), lire la section concernant la LCA avant d'utiliser cette fonction.

Alerte de changement de voie (LCA)

Si le véhicule en est doté, le système LCA est une aide au changement de voie qui aide les conducteurs à éviter les collisions dues à des changements de voie qui se produisent avec des véhicules se déplaçant dans les angles (points) morts ou avec des véhicules approchant rapidement ces zones par l'arrière du véhicule. Le témoin d'avertissement LCA s'allumera dans le rétroviseur extérieur correspondant et clignotera lorsque le clignotant est utilisé.

⚠ Attention

LCA n'alerte pas le conducteur des véhicules en dehors des zones de détection du système, des piétons, des cyclistes ou des animaux. Il ne fournit pas d'alarme lors de changement, quelles que soient les conditions de conduite. Un changement de voie effectué sans respecter la prudence d'usage peut entraîner des blessures, parfois mortelles, ou des dommages au véhicule. Avant de changer de voie, toujours vérifier les rétroviseurs, jeter un coup d'oeil par-dessus l'épaule et utiliser les clignotants.

Zones de détection LCA

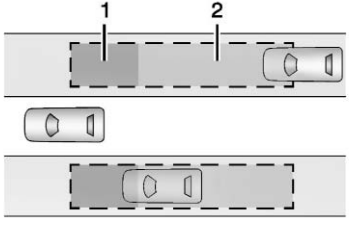

1. Zone de détection SBZA
2. Zone de détection LCA

Le capteur LCA couvre une zone d'environ une voie à partir des deux côtés du véhicule, soit 3,5 m (11 pieds). La hauteur de la zone est d'environ 0,5 m (1,5 pi) et 2 m (6 pi) à partir du sol. La zone d'avertissement d'assistant d'angle mort (SBZA) démarre environ au milieu du véhicule et s'étend sur l'arrière du véhicule sur 5 m (16 pi). Les conducteurs sont également avertis de véhicules approchant trop rapidement cette zone jusqu'à 70 m (230 pi) derrière le véhicule.

Fonctionnement du système

Le symbole LCA s'allume dans les rétroviseurs extérieurs lorsque le système détecte un véhicule se déplaçant sur la voie adjacente et qui se trouve dans la zone d'angle mort ou qui approche trop rapidement par l'arrière. Cela indique qu'un changement de voie peut être dangereux. Avant de changer de voie, vérifier l'affichage LCA, vérifier les rétroviseurs, jeter un coup d'œil par-dessus l'épaule et utiliser les clignotants.

Affichage du rétroviseur extérieur gauche

Affichage du rétroviseur extérieur droit

Au démarrage du véhicule, les deux affichages LCA de rétroviseur extérieur s'allument brièvement pour indiquer que le système fonctionne. En marche arrière, l'affichage du rétroviseur gauche ou droit s'allume si un véhicule en mouvement est détecté dans la voie adjacente dans cette zone d'angle mort correspondante ou approchant rapidement cette zone. Si le clignotant est activé dans la même direction que le véhicule détecté, ce symbole clignotera comme un avertissement supplémentaire de ne pas changer de voie.

LCA peut être désactivé via le menu de personnalisation du véhicule en utilisant l'option Assistant d'angle mort. Voir la description des systèmes

de collision/détection, sous *Personnalisation du véhicule* ⇨ *155*. Si la fonction LCA est désactivée par le conducteur, les affichages LCA de rétroviseur ne s'allument pas.

Si le système semble ne pas fonctionner correctement

Le système LCA nécessite un certain temps de conduite pour que le système soit étalonné à sa performance maximale. Cet étalonnage se produit plus rapidement si le véhicule est conduit en ligne droite sur une route avec de la circulation et des objets le long de la route (par ex. des glissières, barrières, etc.)

L'affichage LCA ne s'affiche pas si un véhicule est passé trop rapidement, s'il est immobile ou en cas de remorquage. Les zones de détection LCA qui s'étendent sur le côté du véhicule ne sont pas augmentées en cas de remorquage. En cas de remorquage, faire attention lors de changement de voie. LCA peut alerter des objets attachés au véhicule, comme une remorque, un vélo ou des objets s'étendant de chaque côté du véhicule. Les objets attachés au véhicule peuvent également compromettre la détection des véhicules. Ce fonctionnement du système est normal. Le véhicule ne doit pas être réparé.

LCA peut ne pas alerter le conducteur des véhicules se trouvant sur la voie adjacente, spécialement dans des conditions humides ou lors de la conduite dans des virages serrés. Le système n'exige pas pour autant de réparation. Le système peut s'allumer pour des rails de guidage, des signaux, des arbres, et d'autres objets fixes. Ce fonctionnement du système est normal. Le véhicule ne doit pas être réparé.

Le système LCA peut ne pas fonctionner lorsque les capteurs LCA des coins gauche ou droit du pare-chocs arrière sont recouverts de boue, de saleté, de neige, de glace ou en cas de fortes pluies. Pour les instructions de nettoyage, voir la section « Lavage du véhicule » sous *Soins extérieurs* ⇨ *337*. Si le CIB affiche toujours un message de système indisponible après avoir nettoyé les deux côtés du véhicule jusqu'aux coins arrière, consulter le concessionnaire.

Si les affichages LCA ne s'allument pas lorsque les véhicules en mouvement sont dans l'angle mort ou approchent rapidement cette zone et si le système est propre, le système peut requérir une réparation. Amenez le véhicule chez votre concessionnaire.

Avertissement de franchissement de ligne (LDW)

La fonction LDW (option) peut aider à éviter les collisions dues à des franchissements de ligne involontaires. Elle peut fournir un avertissement si le véhicule franchit un marquage de voie détecté sans utiliser le clignotant de la direction de franchissement de ligne. Puisque ce système fait partie du système d'aide au maintien de voie (LKA), lire la section complète concernant LKA avant d'utiliser cette fonction.

Aide au maintien de voie (LKA)

La fonction LKA (si le véhicule en est doté) peut aider à éviter les collisions dues à des franchissements de ligne involontaires. Elle peut aider en

tournant légèrement le volant si le véhicule approche un marquage de voie détecté sans utiliser le clignotant dans cette direction. Elle peut également fournir une alerte d'avertissement de franchissement de ligne (LDW) pour indiquer que le marquage de voie est franchi. Le système LKA n'aidera pas ou ne fournira pas l'alerte LDW s'il détecte que le conducteur dirige activement le véhicule. Neutraliser LKA en tournant le volant. LKA utilise une caméra pour détecter les marquages de voie à des vitesses de 60 km/h (37 mi/h) à 180 km/h (112 mi/h).

⚠ Attention

Le système LKA ne dirige continuellement pas le véhicule. Il peut ne pas aider à maintenir le véhicule dans la voie ou donner une alerte d'avertissement de franchissement de ligne (LDW), même si un marquage de ligne est détecté.

Les systèmes LKA et LDW peuvent ne pas :

(Suite)

Attention (Suite)

- fournir une alerte ou une aide à la direction suffisante pour éviter un franchissement de ligne ou une collision.
- Détecter les marquages de voie sous de mauvaises conditions météorologiques ou de visibilité. Ceci peut se produire lorsque des saletés, de la neige ou de la glace bloquent le pare-brise ou les phares, s'ils ne sont pas en bonne condition ou si le soleil brille directement dans la caméra.
- Détecter les bords de route.
- Détecter les voies sur des routes sinueuses ou montagneuses.

Si le système LKA détecte uniquement les marquages de ligne sur un côté de la route, il aidera ou avertira uniquement une alerte LDW lorsque le véhicule approche la

(Suite)

Attention (Suite)

ligne du côté où il a détecté un marquage de ligne. Même avec LKA et LDW, le conducteur doit diriger le véhicule. Faire toujours très attention à la route et maintenir une position correcte du véhicule dans la ligne, ou des dommages sur le véhicule, des blessures, voire la mort peuvent se produire. Vérifier toujours que le pare-brise, les phares et les capteurs de caméra sont toujours propres et en bonne condition. Ne pas utiliser le LKA dans de mauvaises conditions météorologiques.

⚠ Attention

Utiliser LKA lors d'un remorquage ou sur des chaussées glissantes peut provoquer la perte de contrôle du véhicule et conduire à une collision. Couper le système.

Fonctionnement du système

Le capteur de caméra LKA se trouve sur la zone du pare-brise derrière le rétroviseur.

Pour activer ou désactiver le LKA, appuyer sur sur le volant.

Une fois activé, est vert si l'aide LKA est disponible et peut fournir des alertes LDW. Il peut aider en tournant légèrement le volant et afficher en orange si le véhicule approche un marquage de voie détecté sans utiliser le clignotant dans cette direction.
Il peut également fournir une alerte LDW en faisant clignoter orange lorsque le marquage de voie est franchi. En outre, trois bips peuvent retentir ou le siège conducteur peut vibrer trois fois, sur la droite ou la gauche en fonction de la direction de franchissement de voie.

Prise de direction

Le système LKA ne dirige continuellement pas le véhicule. Si LKA ne détecte pas une direction active du conducteur, une alerte, une sonnerie ou un message de CIB peut être fourni. Tourner le volant pour neutraliser.

Si le système semble ne pas fonctionner correctement

La performance du système peut être affectée par :

- Véhicules à l'avant proches.
- Changements soudains de luminosité, tels que la conduite dans des tunnels.
- Routes encaissées.
- Routes avec marquages de voie insuffisants, comme des routes à deux voies.

Si le système LKA ne fonctionne pas correctement lorsque les marquages de voie sont clairement visibles, il est conseillé de nettoyer le pare-brise.

Un message "système indisponible" peut s'afficher en cas d'obstruction devant la caméra. Le système LKA ne nécessite aucun entretien.

L'aide LKA et/ou des alertes LDW peuvent se produire en raison de marques de goudron, ombres, fissures dans la route, marques de voie de construction ou temporaire, ou toute autre imperfection de la route. Ce fonctionnement du système est normal. Le véhicule ne doit pas être réparé. Arrêter le système LKA si ces conditions persistent.

Carburant

Utiliser le carburant recommandé pour une maintenance correcte du véhicule.

Utiliser une essence sans plomb avec un indice d'octane (RON) supérieur ou égal à 91, sinon des cognements peuvent se faire entendre. Si un cognement fort se fait entendre lorsque le véhicule utilise de l'essence dont l'indice RON est de 91 ou plus, c'est que le moteur a besoin d'entretien.

Avertissement

Ne pas utiliser de carburant présentant une des conditions suivantes ; s'il est tout de même utilisé, le véhicule peut être endommagé et la garantie annulée.

- Carburant contenant une certaine quantité de méthanol, méthylal et aniline. Ces carburants peuvent corroder les pièces métalliques du système d'alimenta-

(Suite)

Avertissement (Suite)

tion en carburant ou endommager les pièces en plastique ou en caoutchouc.

- Le carburant contenant des métaux tels que le méthylcyclopentadiényl manganèse tricarbonyl (MMT) qui peut endommager le système de contrôle des émissions et les bougies.
- Carburant avec un indice d'octane affiché inférieur à celui du carburant recommandé. Utiliser ce carburant abaissera le niveau de consommation de carburant et la performance et peut réduire la vie du catalyseur.

Additifs pour carburant

L'essence doit contenir des additifs détergents participant à prévenir les dépôts dans le moteur et le système d'alimentation. Des injecteurs et des soupapes d'admission propres permettent un fonctionnement correct du système de contrôle des émissions de gaz d'échappement. Certaines essences ne contiennent pas des quantités suffisantes d'additifs pour assurer la propreté des injecteurs et des soupapes d'admission. Pour pallier à ce manque de pouvoir détergent, veuillez prendre contact avec le concessionnaire pour connaître le traitement d'additif homologué GM. Ajouter cet additif dans le réservoir à carburant à chaque vidange d'huile ou tous les 15 000 km (9 000 mi), selon la première éventualité.

Remplissage du réservoir

⚠ Attention

Les vapeurs de carburant et les incendies de carburant brûlent violemment et peuvent caser des blessures, voire la mort.

- Afin d'éviter les accidents, lire et respecter les instructions affichées à la pompe à essence.

(Suite)

Attention (Suite)

- Arrêter le moteur durant le remplissage.
- Les étincelles, les flammes, les cigarettes, etc. doivent rester à l'écart du carburant.
- Ne jamais laisser la pompe à carburant sans surveillance.
- Ne pas utiliser un téléphone cellulaire pendant le ravitaillement en carburant.
- Ne pas remonter dans le véhicule durant le remplissage de carburant.
- Tenir les enfants éloignés de la pompe à carburant et ne jamais laisser les enfants effectuer le remplissage.
- Du carburant peut être projeté si le pistolet d'alimentation est inséré trop rapidement. Il peut y avoir projection si le réservoir est presque plein et la chaleur en augmente les risques. Intro-

(Suite)

Attention (Suite)

duire lentement le pistolet d'alimentation en carburant et attendre un sifflement jusqu'à l'arrêt avant de commencer l'appoint de carburant.

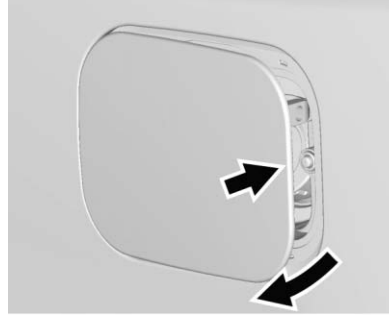

Le volet de carburant est bloqué lorsque les portes du véhicule sont verrouillées. Appuyer sur 🔓 sur l'émetteur RKE pour le déverrouillage. Pour ouvrir la trappe à carburant, pousser et relâcher le bord central arrière du volet.

Le véhicule possède un système de remplissage de carburant sans bouchon et ne possède pas de bouchon de carburant. Le gicleur de carburant doit être introduit complètement et relâché avant de faire couler le carburant.

⚠ Attention

Le fait de trop remplir le réservoir en ne relâchant pas la poignée du pistolet de remplissage après l'émission des trois déclics d'un bec de remplissage standard peut provoquer :

- Des problèmes de performances du véhicule, y compris le calage du moteur et un endommagement du système de carburant.
- Des déversements de carburant.
- De potentielles inflammations de carburant.

Veiller à ne pas provoquer d'écoulements de carburant. Attendre quelques secondes après la fin du remplissage en carburant avant de retirer le pistolet de remplissage. Nettoyer aussi vite que possible tout écoulement de carburant sur les surfaces peintes. Se reporter à *Soins extérieurs* ⇨ *337*.

⚠ Avertissement

Si un incendie se déclare pendant l'appoint, ne pas retirer le pistolet. Coupez l'écoulement de carburant en arrêtant la pompe ou en avertissant le responsable de la station service. Éloignez-vous immédiatement.

Faire le plein avec un jerrycan.

Si le véhicule fonctionne sans carburant et doit être rempli au moyen d'un jerrican :

1. Localiser l'adaptateur d'entonnoir sans bouchon de l'intérieur du véhicule.
2. Introduire et verrouiller l'entonnoir dans le circuit d'alimentation sans bouchon.

⚠ Attention

Une tentative d'appoint de carburant sans utiliser l'adaptateur d'entonnoir peut causer un débordement de carburant et endommager le circuit d'alimentation sans bouchon. Ceci peut causer un

(Suite)

Attention (Suite)

incendie et vous-même ou des tiers risquent de graves blessures et le véhicule risque des dégâts.

3. Déposer et nettoyer l'adaptateur d'entonnoir et le replacer à sa position de rangement.

Remplissage d'un bidon de carburant

⚠ Attention

Remplir un conteneur portable pour carburant lorsqu'il se trouve dans le véhicule peut provoquer des vapeurs de carburants qui peuvent s'allumer avec l'électricité statique ou tout autre moyen. Le conducteur ou d'autres personnes peuvent être grièvement brûlés et le véhicule peut être endommagé. Toujours :

- Utiliser des conteneurs pour carburant approuvés.

(Suite)

Attention (Suite)

- Retirer le conteneur du véhicule, du coffre ou du plateau de camionnette avant de le remplir.
- Placer le conteneur au sol.
- Placer la buse à l'intérieur de l'ouverture de remplissage du conteneur avant de faire couler le carburant et observer l'ouverture du conteneur jusqu'à ce que le remplissage soit terminé.
- Ne pas remplir le conteneur à plus de 95%, afin de permettre la dilatation.
- Ne pas fumer ni mettre le feu à des allumettes ou utiliser des briquets pendant le pompage du carburant.
- Éviter l'utilisation des téléphones portables ou d'autres appareils électroniques.

Emploi d'une remorque

Informations générales sur le remorquage

Utiliser uniquement l'équipement de remorquage qui a été conçu pour votre véhicule. Contacter un concessionnaire de la marque ou un concessionnaire de la remorque pour obtenir de l'aide dans la préparation du tractage d'une remorque. Lire entièrement la section avant de tracter une remorque.

Pour remorquer un véhicule en panne, voir la section *Comment remorquer le véhicule ?* ⇨ *334*. Pour remorquer un véhicule derrière un autre véhicule, une autocaravane par exemple, voir *Remorquage par véhicule de camping* ⇨ *335*.

Caractéristiques de conduite et conseils pour le remorquage

Conduite avec une remorque

Lors du tractage d'une remorque :

- Se familiariser avec les lois locales et d'état s'appliquant spécialement au tractage de remorque.
- Ne pas tracter une remorque pendant les premiers 800 km (ou 500 milles) pour éviter tout dommage sur le moteur, l'essieu ou les autres pièces.
- Ensuite, pendant les premiers 800 km (500 milles) de remorquage, ne pas rouler à plus de 80 km/h (50 mi/h) et ne pas démarrer à pleins gaz.
- Le véhicule peut tirer une remorque en position de marche avant (D). Si les changements de rapport sont trop fréquents, utiliser un rapport inférieur.
- Ne pas utiliser le régulateur de vitesse adaptatif en cas de remorquage.

- Le freinage automatique en marche avant doit être réglé sur Désactivé en cas de remorquage. Se reporter à *Freinage automatique avant (FAB)* ⇨ *241*.
- L'aide au stationnement et l'alerte de circulation transversale à l'arrière doivent être désactivées en cas de remorquage.
- L'assistance au maintien de trajectoire (LKA) doit être désactivée. Se reporter à *Aide au maintien de voie (LKA)* ⇨ *247*.

⚠ Attention

En tractant une remorque, des gaz d'échappement peuvent s'accumuler à l'arrière du véhicule et y pénétrer si le hayon, le coffre ou la glace arrière sont ouverts.

Lors du tractage d'une remorque :

- Ne pas rouler avec le hayon, le coffre ou la glace arrière ouvert(e).

(Suite)

Attention (Suite)

- Ouvrir complètement les bouches d'air sur ou sous le tableau de bord.
- Régler également le système de climatisation sur un réglage permettant de faire rentrer uniquement de l'air frais dans l'habitacle. Voir «Systèmes de climatisation» dans l'index.

Pour obtenir des informations sur le monoxyde de carbone, consulter *Échappement du moteur* ⇨ *203*.

Le remorquage nécessite une certaine expérience. La combinaison véhicule--remorque est plus longue et n'est plus aussi maniable que le véhicule seul. Familiarisez-vous avec le comportement et le freinage de l'ensemble véhicule-remorque avant de prendre la route.

Avant le départ, vérifier toutes les pièces de l'attelage et pièces de fixation, les chaînes de sécurité, les connecteurs électriques, les feux, les pneus et les rétroviseurs. Si la remorque est équipée de freins électriques, mettez la combinaison en marche puis actionnez manuellement la commande de frein de la remorque pour vous assurer que les freins fonctionnent.

Au cours du voyage, vérifiez de temps en temps la fixation de la charge, de même que les feux et les freins de remorque pour vous assurer de leur bon fonctionnement.

Remorquage avec système de contrôle de stabilité

En tractant, le son du système de contrôle de stabilité peut devenir audible. Le système réagit au mouvement du véhicule provoqué par la remorque, principalement en virage. Ceci est normal en cas de tractage de lourdes remorques.

Distance entre les véhicules

Doubler, au minimum, la distance avec le véhicule qui précède, par rapport à la conduite sans remorque. Ceci permet d'éviter des situations exigeant un freinage appuyé et des virages soudains.

Manœuvre de dépassement

Une plus grande distance de dépassement est nécessaire en tractant une remorque. L'ensemble véhicule-remorque étant plus long, la distance de dépassement doit être augmentée en conséquence, avant de se rabattre sur la bande, devant le véhicule dépassé.

Marche arrière

Tenir la partie inférieure du volant avec une main. Pour faire tourner la remorque vers la gauche, déplacer la main vers la gauche. Pour déplacer la remorque vers la droite, déplacer la main vers la droite. Reculer toujours lentement et, si possible, se faire aider par un guide.

Virages

Avertissement

En cas de tractage de remorque, la remorque peut entrer en contact avec le véhicule dans les virages serrés. Ceci pourrait endommager le véhicule. Éviter les virages serrés durant le tractage d'une remorque.

En cas de virage avec une remorque, prendre des virages plus larges que la normale de façon à ce que la remorque ne percute pas de rebords de trottoir, de panneaux de circulation routière, d'arbres ou d'autres obstacles. Actionner les indicateurs de direction bien en avance et éviter les manœuvres brusques.

Clignotants et tractage d'une remorque

Les voyants de clignotant du combiné d'instruments clignotent lorsqu'un virage ou un changement de voie est signalé. S'ils sont correctement raccordés, les feux de la remorque clignotent également, ce qui informe les autres conducteurs des virages, des changements de voie ou de l'arrêt du véhicule.

En tractant une remorque, les flèches du combiné d'instruments clignotent en virage, même si les ampoules de la remorque sont grillées. Vérifier de temps à autre que les ampoules de la remorque fonctionnent.

Conduite en pente

Réduire la vitesse et sélectionner un rapport inférieur avant d'entamer une descente longue ou forte. En l'absence de rétrogradation, une telle utilisation des freins peut être nécessaire qu'ils chaufferaient et leur fonctionnement correct cesserait.

Le véhicule peut tirer une remorque en position de marche avant (D). Si les changements de rapport sont trop fréquents, utiliser un rapport inférieur.

En cas de remorquage à haute altitude, le point d'ébullition du liquide de refroidissement moteur est inférieur à son niveau à altitude normale. Si le moteur est arrêté immédiatement après un tractage en haute altitude sur des côtes à forte inclinaison, il peut présenter des signes semblables à ceux d'une surchauffe. Pour éviter ceci, laisser le moteur tourner en stationnement, sur un sol horizontal de préférence, avec la boîte de vitesses en position de stationnement (P), pendant quelques minutes, avant de l'arrêter. Si l'avertissement de surchauffe apparaît, voir *Surchauffe du moteur* ⇨ *278*.

Stationnement en côte

⚠ Avertissement

Il peut être dangereux de garer le véhicule avec sa remorque sur une pente. En cas d'incident, ils risquent de se déplacer. Des personnes pourraient être blessées et le véhicule et la remorque pourraient être endommagés. Dans la mesure du possible, garez toujours le véhicule et la remorque sur une surface plane.

En cas de stationnement de l'ensemble véhicule-remorque en côte :

1. Enfoncer la pédale de frein, mais ne pas déplacer immédiatement le levier sélecteur à la position de stationnement (P). Orienter les roues vers le bord de la chaussée si le véhicule est orienté vers l'aval ou vers le centre de la chaussée s'il est orienté vers l'amont.
2. Prier un assistant de placer des cales sous les roues de la remorque.
3. Quand les cales sont en place, relâcher la pédale de frein jusqu'à ce que les cales absorbent la charge.
4. Appuyer à nouveau sur la pédale de frein. Serrez ensuite le frein de stationnement et mettez le levier sélecteur en position stationnement (P).
5. Relâcher la pédale de frein.

Démarrage après un stationnement en côte

1. Procéder comme suit tout en tenant enfoncée la pédale de frein :
   - Démarrer le moteur.
   - Passer un rapport.
   - Desserrer le frein de stationnement.
2. Relâcher la pédale de frein.
3. Rouler lentement en écartant la remorque des cales.
4. Arrêter et prier un assistant de prendre et ranger les cales.

Maintenance en cas de traction d'une remorque

S'il tracte une remorque, le véhicule a besoin d'un entretien plus fréquent. En cas de tractage de remorque, les éléments particulièrement importants sont le liquide de boîte de vitesses automatique, l'huile moteur, le lubrifiant de pont, les courroies, le système de refroidissement et le système de freinage. Inspecter ces éléments avant et durant le trajet.

Vérifier périodiquement le serrage de tous les écrous et boulons d'attelage.

Refroidissement du moteur en cas de tractage d'une remorque

Le système de refroidissement du véhicule peut surchauffer temporairement dans conditions de fonctionnement difficiles. Se reporter à *Surchauffe du moteur ⇨ 278*.

Traction d'une remorque

Avant de tracter une remorque, voici trois éléments importants ayant trait au poids à prendre en considération :

- Le poids de la remorque.
- Le poids sur flèche.
- Le poids total reposant sur les pneus du véhicule.

Poids de la remorque

Quel est le poids maximal de la remorque que votre véhicule peut tracter en toute sécurité ?

Tout dépend de la façon dont est utilisé l'ensemble véhicule-remorque. La vitesse, l'altitude, les déclivités de la route, la température extérieure et la fréquence d'utilisation du véhicule pour tracter une remorque sont par exemple des facteurs importants. Cela peut aussi dépendre de l'équipement spécial monté sur le véhicule, et du poids au timon que le véhicule peut transporter. Consulter « Poids de la flèche d'attelage » plus loin dans cette section.

Le poids maximal de la remorque est calculé en assumant que le véhicule de remorquage a le conducteur, un passager avant et tout l'équipement nécessaire au remorquage. Le chargement dans le véhicule de remorquage doit être soustrait du poids maximal de la remorque.

Utiliser le tableau suivant pour déterminer quel poids peut atteindre le véhicule en fonction du modèle du véhicule et des options.

Véhicule	Poids maximal de la remorque	PTRA*	Poids maximum à la flèche
Moteur 3.6L transmission intégrale avec ensemble pour remorquage	2 000 kg (4 409 lb)	4 550 kg (10 000 lb)	80 kg (176 lb)**
*Le poids total roulant autorisé (PTRA) est le poids total admissible du véhicule et de la remorque complètement chargés, incluant les passagers, le chargement, l'équipement et les adaptations. Le PTRA du véhicule ne doit pas être dépassé. **Si un attelage répartiteur de charge est utilisé, le poids de la flèche de l'attelage ne devrait pas être inférieur à 4% et supérieur de 10% du poids total de la remorque chargée, sans dépasser les valeurs maximales indiquées auparavant.			

Adressez-vous à votre concessionnaire pour obtenir des renseignements ou des conseils sur le remorquage.

Poids de la flèche d'attelage

La charge de la flèche d'attelage (1) de toute remorque est un poids important à mesurer parce qu'il influence le poids total brut du véhicule. Le poids total autorisé en charge (PTAC) comprend le poids à vide du véhicule, tout chargement qu'il transporte et les personnes qui se trouvent à bord. Si le véhicule transporte de nombreuses options, de l'équipement, des passagers ou du chargement, cela diminue le poids de flèche d'attelage qu'il peut supporter ainsi que le poids de la remorque qu'il peut tracter. En cas de tractage d'une remorque, le poids de flèche d'attelage doit être ajouté au PTAC car le véhicule supporte également ce poids. Voir *Limites de charge du véhicule* ⇨ *192* pour plus d'informations sur la capacité de charge maximale du véhicule.

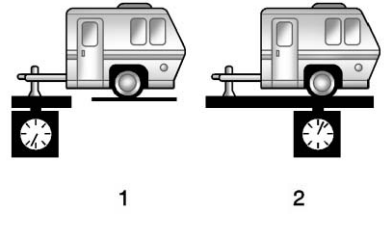

Si un attelage répartiteur de charge est utilisé, le poids de la flèche de l'attelage (1) ne devrait pas être inférieur à 4% et supérieur de 10% du poids total de la remorque chargée (2).

Après avoir chargé la remorque, peser la remorque et la flèche d'attelage séparément afin de vérifier que ces poids sont adéquats. Dans le cas contraire, des ajustements peuvent être effectués en déplaçant certains éléments dans la remorque.

Le remorquage peut être limité par la capacité du véhicule à supporter le poids de la flèche d'attelage. Le poids de la flèche d'attelage ne doit pas faire dépasser le PTRA (poids total roulant autorisé) ou la charge à l'essieu arrière autorisée. L'effet de la charge supplémentaire peut réduire la capacité de remorquage de plus que le total de la charge supplémentaire.

Il est important que le véhicule ne dépasse aucune de ses limites : PTRA, PTAC, charge à l'essieu arrière, poids maximal de la remorque ou poids de la flèche d'attelage. La seule façon d'être sûr qu'il ne dépasse aucune de ses limites est de peser le véhicule et la remorque.

Si un dispositif de couplage d'après-marché est ajouté au véhicule, la masse combinée du véhicule, des passagers, du chargement, du dispositif de couplage et de la flèche de l'attelage ne doit pas excéder la masse brute nominale pour le véhicule.

Poids total reposant sur les pneus du véhicule

Les pneus du véhicule doivent être gonflés à la limite supérieure des pneus froids. Ces données sont disponibles sur l'étiquette de certification ou sous *Limites de charge du véhicule* ⇨ *192*. Veiller à ne pas dépasser la limite de poids total en charge du véhicule ni la charge maximale à l'essieu, y compris le poids de la flèche d'attelage. En cas d'utilisation d'un attelage répartiteur de charge, s'assurer de ne pas dépasser la limite pour l'essieu arrière avant de poser les barres de torsion de répartition de charge.

Équipement de remorquage

Attelages

Il est important d'utiliser le dispositif d'attelage adéquat. Les vents latéraux, le souffle des camions en sens inverse et le mauvais état de certaines chassées sont quelques-unes des raisons nécessitant un dispositif d'attelage adéquat.

- Le pare-chocs arrière du véhicule n'est pas conçu pour un attelage. Ne pas fixer d'attelages de location ou autres attelages de type pare-chocs. Utiliser uniquement un attelage fixé au châssis qui ne se fixe pas au pare-chocs.
- Des trous de montage devront-ils être percés dans la carrosserie du véhicule en cas d'installation d'un attelage de remorque ? Si c'est le cas, veiller à boucher ces trous lorsque le dispositif d'attelage est retiré. Si les orifices ne sont pas bouchés, la saleté, l'eau et le monoxyde de carbone mortel de l'échappement (CO) peuvent pénétrer dans le véhicule. Se reporter à *Échappement du moteur* ⇨ *203*.

Couvercle d'attelage

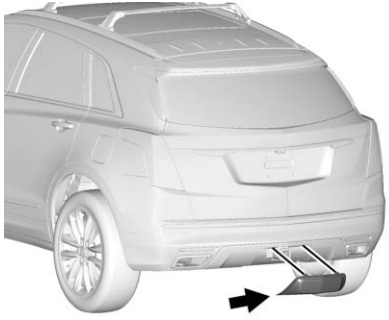

Pour déposer le couvercle d'attelage, si le véhicule en est équipé :

1. Déposer les deux boulons des languettes inférieures en tournant dans le sens antihoraire.
2. Soulever le bord inférieur du couvercle d'environ 45 degrés.
3. Tirer le couvercle vers le bas pour désengager les fixations supérieures.

Pour reposer le couvercle d'attelage :

1. Maintenir le couvercle à un angle de 45 degrés par rapport au véhicule et pousser les pattes supérieures du couvercle d'attelage dans les fentes du carénage.
2. Déplacer la base du couvercle vers l'avant jusqu'à ce que les pattes inférieures soient alignées sur les fentes inférieures du carénage.
3. Emboîter le couvercle d'attelage en place en poussant les coins supérieurs vers l'avant.
4. Reposer les deux boulons des languettes inférieures en tournant dans le sens horaire.

Chaînes de sécurité

Toujours fixer des chaînes entre le véhicule et la remorque. Croiser les chaînes de sécurité en dessous de la flèche d'attelage de la remorque pour l'empêcher de rentrer en contact avec la route s'il se détache de l'attelage. Toujours laisser suffisamment de mou pour que l'ensemble véhicule-remorque puisse tourner. Ne jamais laisser les chaînes de sécurité traîner sur le sol.

Freins de remorque

Une remorque chargée dont le poids est supérieur à 454 kg (1 000 lb) doit posséder son propre système de freinage conçu pour le poids de la remorque. S'assurer de lire et de suivre les directives sur les freins de remorque afin de pouvoir les installer, les régler et les entretenir comme il convient.

Le véhicule étant équipé de freins antiblocages, son système de freinage ne peut tolérer aucun raccordement. Sinon, les deux systèmes de freinage ne fonctionneront pas correctement ou pas du tout.

Faisceau de câblage de remorque

Câblage de remorque de base

Le faisceau de câblage de remorque avec un connecteur à sept broches est situé à l'arrière du véhicule et est fixé sur le châssis du véhicule. Le connecteur du faisceau de câblage doit être

branché à un connecteur à sept broches, universel, robuste pour remorque disponible auprès du concessionnaire.

Le faisceau à sept fils comprend les circuits de remorque suivants :

- Jaune/gris : stop/clignotant gauche
- Vert/violet : stop/clignotant droit
- Gris/brun : feux de stationnement
- Blanc/vert : feux de recul
- Rouge/vert : alimentation de batterie
- Noir : Masse
- Bleu : Freins électriques*

*Le fusible de ce circuit est posé dans la boîte à fusibles du compartiment moteur, mais les fils ne sont pas branchés. Ils doivent être branchés par votre concessionnaire ou par un centre de réparation qualifié.

Si le circuit de feu recul ne fonctionne pas, contacter le concessionnaire.

Dispositions de câblage pour la commande de frein de remorque électrique

Ces dispositions de câblage pour la commande de frein de remorque électrique sont incluses dans le véhicule comme partie du pack de câblage de remorque. Le tableau de bord contient des fils coupés au-dessus de l'ensemble du frein de stationnement pour le contrôleur de frein de remorque électrique. Le faisceau de câbles contient les fils suivants :

- Bleu : vers la remorque
- Rouge/noir ou rouge/bleu : alimentation de batterie
- Blanc/bleu : signal de serrage de frein
- Noir : Masse

Le contrôleur de frein de remorque électrique doit être installé par le concessionnaire ou par un centre de réparation qualifié.

Câblage de remorque connecteur 13 broches

Le connecteur 13 broches ou « prise » est le connecteur de la remorque utilisé uniquement en Russie et en Europe. Il contient les circuits de remorque suivants :

- Bleu/blanc : clignotant gauche
- Jaune/blanc : feu antibrouillard
- Noir : masse de l'éclairage
- Jaune/gris : clignotant droit
- Gris : Feu de stationnement droit
- Brun/jaune : feu de frein
- Marron/gris : feu de stationnement gauche
- Vert/blanc : feu de recul
- Vert/bleu : connecteur de remorque
- Violet/brun : relais de fonctionnement
- Rouge/violet : batterie
- Noir : Masse

Contrôle du roulis de remorque (TSC)

Les véhicules avec StabiliTrak sont dotés d'une fonction de contrôle du roulis de remorque (TSC). Le roulis de la remorque est un mouvement involontaire d'un côté à l'autre de la remorque alors qu'elle est tractée. Si le véhicule tracte une remorque et que le TSC détecte que le roulis augmente, les freins du véhicule sont appliqués de manière sélective sur chaque roue, afin d'aider à réduire le roulis excessif de la remorque. Si le véhicule est doté d'un système de commande de frein de remorque intégrée (ITBC), et que la remorque a le système de freinage électrique activé, StabiliTrak peut également serrer les freins de remorque.

Si TSC est activé, le témoin d'avertissement du système antipatinage (TCS)/StabiliTrak clignotera sur le combiné d'instruments. La vitesse du véhicule peut être réduite. Si le roulis de la remorque continue, StabiliTrak peut réduire le couple moteur afin d'aider à réduire la vitesse du véhicule. Se reporter à *Contrôle antipatinage/ Electronic Stability Control* ⇨ *215*.

⚠ Attention

Même si le véhicule est doté d'un TSC, le roulis de la remorque peut conduire à la perte de contrôle du véhicule et à une collision. Si un roulis de la remorque excessif est détecté, ralentir et réduire la vitesse du véhicule à un niveau sûr. Vérifier la remorque et le véhicule afin de corriger les causes possibles. Celles-ci peuvent être une remorque incorrectement chargée ou surchargée, un chargement mal arrimé, une configuration incorrecte de l'attelage de la remorque, une vitesse du véhicule-remorque excessive, des pneus de véhicule ou de remorque incorrects ou mal gonflés. Consulter *Équipement de remorquage* ⇨ *259* pour les capacités de remorquage et les recommandations de configuration d'attelage.

L'ajout d'accessoires autres que ceux du concessionnaire peut avoir un impact négatif sur les performances du véhicule. Se reporter à *Accessoires et modifications* ⇨ *265*.

Conversions et équipements complémentaires

Équipement électrique accessoire

⚠ Attention

Le connecteur de liaison de données (DLC) est utilisé pour l'entretien du véhicule et pour les tests d'inspection/de maintenance des émissions. Se reporter à *Témoin d'anomalie (Témoin de contrôle du moteur)* ⇨ *140*. Un appareil branché sur le DLC, comme un dispositif du marché secondaire pour le suivi des véhicules de flotte ou la surveillance du comportement du conducteur, peut interférer avec les systèmes du véhicule. Ceci peut influencer le fonctionnement du véhicule et provoquer un accident. De tels appareils peuvent également accéder à l'information mémorisée dans les systèmes du véhicule.

Avertissement

Certains équipements électriques peuvent endommager le véhicule ou certains composants peuvent ne pas fonctionner et ceci ne sera pas couvert par la garantie du véhicule. Toujours vérifier avec votre concessionnaire avant d'ajouter un équipement électrique.

Un équipement après-vente peut décharger la batterie 12 V même si le véhicule ne fonctionne pas.

Le véhicule possède un système de coussins gonflables. Avant de tenter d'ajouter un quelconque élément électrique au véhicule, voir les sections *Réparation d'un véhicule muni d'airbags* ⇨ *91* et *Ajout d'équipement à un véhicule muni d'airbags* ⇨ *91*.

Soins du véhicule

Informations générales

Informations générales 265
Accessoires et modifications 265

Contrôles du véhicule

Effectuer sa propre intervention d'entretien 266
Capot 266
Vue d'ensemble du compartiment moteur 268
Huile moteur 269
Système de vie d'huile moteur ... 272
Liquide de transmission automatique 272
Epurateur d'air/filtre à air du moteur 273
Système de refroidissement 274
Surchauffe du moteur 278
Liquide de lave-glace 279
Freins ; 280
Liquide de frein 281
Batterie 282
Transmission intégrale 284
Contrôle du commutateur-starter 284
Contrôle du frein de stationnement et du mécanisme P (Park) 284
Remplacement de balais d'essuie-glace 285
Remplacement du pare-brise 286
Amortisseur(s) à gaz 286

Réglage de phare

Réglage des phares 287

Remplacement d'ampoule

Remplacement des lampes 288
Éclairage à DEL 288
Phares et clignotant avant 288
Feux de recul 289

Circuit électrique

Surcharge du circuit électrique 289
Fusibles et disjoncteurs 290
Boîtier à fusibles, compartiment moteur 290
Boîtier à fusibles, tableau de bord 294
Boîtier à fusibles, compartiment arrière 296

Roues et pneus

Pneus 298
Pneus toutes saisons 299
Pneus d'hiver 300
Pneus d'été 300
Pression de gonflage 301
Pression de pneu pour une conduite à grande vitesse 302
Système de surveillance de gonflage de pneu 303
Fonctionnement du système de surveillance de gonflage de pneu 304
Inspection de pneu 309
Permutation de roue 309
Quand faut-il monter des pneus neufs ? 310
Achat de pneus neufs 311
Différentes tailles de pneus et roues 313
Géométrie de roue et équilibrage de pneu 313
Remplacement de roue 313
Chaînes antidérapantes 314
En cas de crevaison 315
Kit produit d'étanchéité pour pneu et compresseur 316
Rangement du kit produit d'étanchéité pour pneu et compresseur. 324
Changement de pneu 325
Pneu de secours compact 330

Démarrage par câbles auxiliaires

Démarrage par câbles auxiliaires 331

Comment remorquer le véhicule ?

Comment remorquer le véhicule ? 334
Remorquage par véhicule de camping 335

Soins d'aspect

Soins extérieurs 337
Soins intérieurs 342
Tapis de sol 345

Informations générales

Pour l'entretien et les pièces nécessaires, adressez-vous au revendeur. Vous obtiendrez des pièces d'origine et vous aurez affaire à des techniciens d'entretien formés et bien assistés.

Accessoires et modifications

L'ajout d'accessoires ne provenant pas du distributeur / réparateur agréé ou le fait de modifier le véhicule peut affecter les performances et la sécurité du véhicule, y compris des éléments tels qu'airbags, freins, stabilité, suspension et tenue de route, systèmes antipollution, aérodynamique, fiabilité et systèmes électroniques comme l'antiblocage de sécurité, l'antipatinage et le contrôle de trajectoire. Ces accessoires ou les modifications apportées peuvent même provoquer des dysfonctionnements ou des dégâts non couverts par la garantie du véhicule.

Les dommages aux composants de la suspension provoqués par la modification du poids du véhicule hors des paramètres d'usine ne seront pas couverts par la garantie du véhicule.

Des dégâts aux composants du véhicule qui résultent de modifications ou bien de l'installation ou de l'utilisation de pièces non homologuées par GM, y compris les modules de commande ou les modifications de logiciel, ne sont pas couverts par les conditions de garantie du véhicule et peuvent affecter la couverture de garantie restante des pièces affectées.

Les accessoires GM sont conçus pour fonctionner avec d'autres systèmes du véhicule et les compléter. Consulter votre concessionnaire pour accessoiriser le véhicule à l'aide de véritables accessoires GM posés par un technicien du concessionnaire.

Se reporter également à *Ajout d'équipement à un véhicule muni d'airbags ⇨ 91*.

Contrôles du véhicule

Effectuer sa propre intervention d'entretien

⚠ Attention

Il peut être dangereux de travailler sur le véhicule sans posséder la compétence, le manuel d'entretien, les outils ou les pièces corrects. Toujours suivre les procédures du manuel du propriétaire et consulter le manuel d'entretien du véhicule avant d'effectuer un quelconque travail d'entretien.

Si vous procédez vous-même à une intervention d'entretien, utilisez le manuel d'entretien approprié. Vous en apprendrez bien plus sur l'entretien du véhicule qu'en ayant recours à la présente notice d'instructions.

Ce véhicule est doté d'un système d'airbags. Avant de tenter de faire soi-même le travail d'entretien, consulter *Réparation d'un véhicule muni d'airbags ⇨ 91*.

Conserver une trace de tous les reçus de pièces et noter le kilométrage et la date de toute intervention effectuée.

Avertissement

Même de petites quantités de contamination peuvent causer des dommages aux systèmes du véhicule. Ne pas laisser les contaminants entrer en contact avec les fluides, les bouchons de réservoir ou les jauges.

Capot

Pour ouvrir le capot :

1. Tirer le levier de déblocage du capot doté de ce symbole. Il se trouve à l'intérieur du véhicule, sur la partie inférieure du tableau de bord.

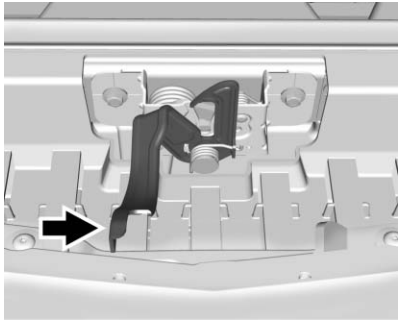

2. Se diriger vers l'avant du véhicule pour repérer la poignée de capot secondaire. La poignée est placée sous le bord avant du capot, près du centre. Pousser la poignée vers la droite, puis relever le capot.

Pour fermer le capot :

1. Avant de refermer le capot, s'assurer que tous les bouchons de remplissage sont bien en place.
2. Abaisser le capot de la position d'ouverture complète à environ 15 cm (6 pouces) de la position de fermeture, puis marquer une pause et pousser vivement le centre de l'avant du capot pour fermer complètement le capot. Vérifier que le capot est fermé et recommencer si nécessaire.

Vue d'ensemble du compartiment moteur

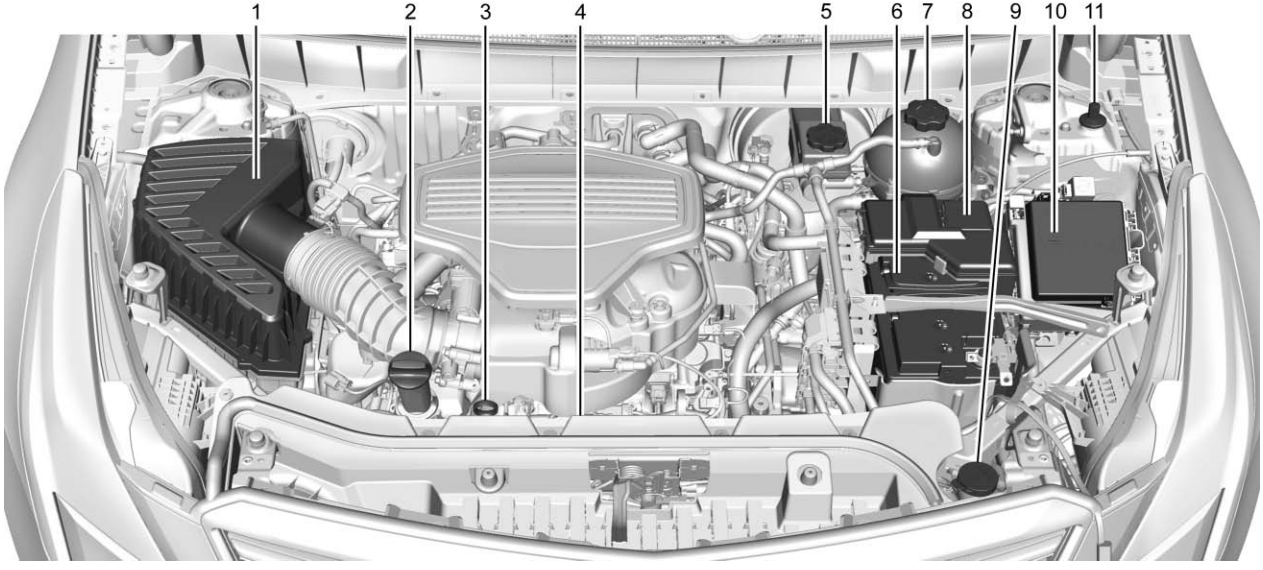

1. *Epurateur d'air/filtre à air du moteur* ⇨ *273*.
2. Bouchon de remplissage d'huile moteur. Se reporter à *Huile moteur* ⇨ *269*.
3. Jauge d'huile moteur. Se reporter à *Huile moteur* ⇨ *269*.
4. Ventilateur de refroidissement du moteur (non visible). Se reporter à *Système de refroidissement* ⇨ *274*.
5. Réservoir du liquide de frein. Se reporter à *Liquide de frein* ⇨ *281*.
6. *Batterie* ⇨ *282*.
7. Réservoir de trop-plein de liquide de refroidissement moteur et bouchon de pression. Se reporter à *Système de refroidissement* ⇨ *274*.
8. Borne positive (+) de batterie (sous le capot). Se reporter à *Démarrage par câbles auxiliaires* ⇨ *331*.
9. Réservoir de liquide lave-glace pour pare-brise. Se reporter à *Liquide de lave-glace* ⇨ *279*.
10. *Boîtier à fusibles, compartiment moteur* ⇨ *290*.
11. Borne négative (-) de batterie distante. Se reporter à *Démarrage par câbles auxiliaires* ⇨ *331*.

Huile moteur

Pour garantir la longévité et le rendement correct du moteur, l'huile moteur doit faire l'objet d'une attention particulière. Le respect de ces recommandations simples mais importantes vous permettra de protéger votre investissement :

- Utiliser de l'huile moteur approuvée répondant à la spécification et à la classe de viscosité correctes. Consulter «Sélection de l'huile moteur correcte» dans cette section.
- Vérifier régulièrement le niveau d'huile moteur et le maintenir à la juste mesure. Consulter « Vérification de l'huile moteur » et « Quand faut-il ajouter de l'huile moteur ? » dans cette section.
- Remplacer l'huile moteur au moment adéquat. Se reporter à *Système de vie d'huile moteur* ⇨ *272*.
- Toujours mettre l'huile moteur au rebut de manière appropriée. Consulter « Que faire avec l'huile usagée ? » dans cette section.

Contrôle de l'huile moteur

Vérifier régulièrement le niveau d'huile moteur, tous les 650 km (400 mi), en particulier avant un trajet long. La poignée de la jauge d'huile moteur est une boucle. Se reporter *Vue d'ensemble du compartiment moteur* ⇨ *268* pour connaître l'emplacement.

⚠ Avertissement

La poignée de la jauge d'huile moteur peut devenir chaude ; elle pourrait vous brûler. Utiliser un chiffon ou un gant pour saisir la poignée.

Si un message indiquant un niveau d'huile bas s'affiche sur le centre d'informations du conducteur, vérifier le niveau d'huile.

Suivre ces directives :

- Pour obtenir une lecture précise, garer le véhicule sur un sol plat. Vérifier le niveau d'huile moteur après que le moteur ait été arrêté au moins depuis deux heures. Vérifier le niveau d'huile moteur avec le véhicule garé en pente ou trop tôt après l'arrêt du moteur donnera des lectures incorrectes. La précision de la vérification est améliorée si elle est faite sur un moteur froid avant son démarrage. Retirer la jauge et vérifier le niveau.
- S'il n'est pas possible d'attendre deux heures, le moteur doit être arrêté au moins pendant 15 minutes si le moteur est chaud et 30 minutes si le moteur n'est pas chaud. Retirer la jauge, la nettoyer avec une serviette en papier ou un chiffon propre, puis l'enfoncer jusqu'au bout. Retirer la jauge à nouveau en orientant son extrémité vers le bas, puis vérifier le niveau.

Quand faut-il ajouter de l'huile moteur ?

Si le niveau d'huile se trouve en dessous de la zone hachurée sur l'embout de la jauge et que le moteur a été arrêté pendant au moins 15 minutes, ajouter 1 l (1 qt) d'huile préconisée et revérifier le niveau. Consulter « Sélection de l'huile moteur correcte » plus loin dans cette section pour obtenir des explications sur le type d'huile à utiliser. Pour connaître la capacité d'huile du carter-moteur, voir *Capacités et caractéristiques* ⇨ *356*.

Avertissement

Ne pas ajouter trop d'huile.
Un niveau d'huile au-dessus ou en dessous de la plage de fonctionnement appropriée indiquée sur la

(Suite)

Avertissement (Suite)

jauge a des effets néfastes sur le moteur. Si le niveau d'huile se trouve au-dessus de la plage fonctionnement, c.-à-d. qu'il y a tellement d'huile dans le moteur que le niveau d'huile dépasse la zone hachurée indiquant la plage de fonctionnement appropriée, le moteur pourrait être endommagé. Vidanger l'excédent d'huile ou limiter la conduite du véhicule et contacter un professionnel de l'entretien pour retirer la quantité excessive d'huile.

Se reporter à *Vue d'ensemble du compartiment moteur* ⇨ *268* pour connaître l'emplacement précis du bouchon de remplissage d'huile.

Ajouter suffisamment d'huile pour ramener le niveau dans la plage de service appropriée. Enfoncer la jauge jusqu'au bout lors de son insertion.

Sélection de l'huile moteur correcte

La sélection de l'huile moteur correcte dépend à la fois de la spécification de l'huile et de sa classe de viscosité. Se reporter à *Fluides et lubrifiants recommandés* ⇨ *352*.

Spécification

Demander et utiliser les huiles moteur portant la marque de certification dexos2.

Les huiles moteur approuvées par GM comme respectant la certification dexos2 portent le logo d'homologation dexos2.

Avertissement

Utiliser une huile moteur approuvée dexos2 ou une huile moteur équivalente comme définie dans le paragraphe précédent. Ne pas utiliser l'huile moteur recommandée peut causer des dommages au moteur qui ne sont pas couverts par la garantie du véhicule.

Classe de viscosité

Utiliser une huile moteur de classe de viscosité SAE 5W-30.

Utilisation par temps froid : Dans les régions extrêmement froides, où la température peut descendre en dessous de -29°C (-20°F), une huile SAE 0W-30 peut être utilisée. Une huile de cette viscosité permettra un démarrage à froid plus facile pour le moteur avec des températures extrêmement basses. Lors de la sélection d'une huile de classe de viscosité appropriée, il est recommandé de choisir une huile répondant à la spécification correcte. Se reporter à « Spécifications » précédemment dans cette section.

Additifs d'huile moteur / Rinçages d'huile moteur

Ne rien ajouter à l'huile. Les huiles recommandées respectant la certification dexos2 sont tout ce qui est nécessaire pour garantir une bonne performance et une bonne protection du moteur.

Des rinçages du système d'huile moteur ne sont pas recommandés et pourraient provoquer des dommages au moteur non couverts par la garantie du véhicule.

Que faire avec l'huile usagée ?

L'huile moteur usée contient des éléments malsains pour la peau et qui peuvent même provoquer le cancer. Éviter tout contact prolongé de l'huile moteur usée avec la peau. Nettoyer la peau et les ongles à l'eau savonneuse ou avec un bon produit de nettoyage pour les mains. Laver ou éliminer de façon appropriée les vêtements ou les chiffons imbibés d'huile moteur usée.

Voir les mises en garde du fabricant sur l'utilisation et l'élimination des produits pétroliers.

L'huile usagée peut présenter un danger pour l'environnement. Si vous effectuez la vidange vous-même, assurez-vous de bien évacuer toute l'huile du filtre avant de le mettre au rebut. Ne jamais éliminer l'huile en la jetant à la poubelle ou en la déversant sur le sol, dans des égouts, dans des cours d'eau ou dans des étangs. Pour recycler l'huile, la déposer dans un centre de collecte d'huiles usagées.

Système de vie d'huile moteur

Quand faut-il procéder à une vidange d'huile moteur ?

Le véhicule est équipé d'un système informatique indiquant quand vidanger le moteur et remplacer le filtre. Le calcul se base sur une série de facteurs tels que les régimes du moteur, la température du moteur et le kilométrage. Selon les conditions de conduite, le kilométrage auquel la vidange d'huile est indiquée peut fortement varier. Pour que le système d'évaluation de la durée de vie de l'huile fonctionne correctement, vous devez réinitialiser le système chaque fois que vous changez d'huile.

Lorsque le système a calculé que la durée de vie de l'huile a diminué, il indique qu'une vidange d'huile est nécessaire. Un message VIDANGE HUILE MOTEUR NÉCESSAIRE s'affiche. Effectuer la vidange d'huile aussi rapidement que possible, au cours des prochains 1 000 km (600 mi). Il est possible que, si vous conduisez dans les meilleures conditions, le système d'évaluation de la durée de vie de l'huile peut indique qu'un changement d'huile n'est pas nécessaire pendant un an. L'huile moteur doit être vidangée et le filtre remplacé au moins une fois par an ; le système est remis à zéro à ce moment-là. Votre concessionnaire emploie des techniciens formés qui effectueront ce travail et réinitialiseront le système. Il est également important de vérifier régulièrement l'huile entre chaque changement d'huile et de la garder à un niveau correct.

Si le système venait à être mis à zéro accidentellement, l'huile doit être vidangée 5 000 km (3 000 mi) après la dernière vidange. Penser à remettre le système de vie de l'huile à zéro à chaque vidange.

Après la vidange d'huile, le dispositif de surveillance d'huile doit être réinitialisé. Demander conseil auprès d'un revendeur.

Consulter la rubrique REMAINING OIL LIFE (durée de vie de l'huile moteur) sous *Centre d'informations du conducteur (DIC)* ⇨ *149* pour obtenir des informations sur la surveillance de durée de vie d'huile.

Liquide de transmission automatique

Comment vérifier le liquide de transmission automatique

Il n'est pas nécessaire de vérifier le niveau de liquide de transmission. Seule une fuite de liquide de transmission peut être à l'origine d'une perte de liquide. En cas de fuite, faire réparer votre véhicule dès que possible votre concessionnaire.

Le véhicule n'est pas équipé de jauge de niveau de liquide de transmission. Il existe une procédure particulière pour vérifier et vidanger le liquide de transmission. Comme cette procédure est difficile, elle doit être effectuée au concessionnaire. Consulter votre réparateur agréé pour obtenir des informations complémentaires.

Changer le liquide et le filtre aux intervalles mentionnés dans *Entretien de routine* ⇨ *348* et être sûr d'utiliser le liquide mentionné dans *Fluides et lubrifiants recommandés* ⇨ *352*.

Epurateur d'air/filtre à air du moteur

Le filtre à air du moteur se trouve dans le compartiment moteur, côté passager du véhicule. Se reporter à *Vue d'ensemble du compartiment moteur* ⇨ *268*.

Quand inspecter l'épurateur d'air/le filtre à air du moteur ?

Pour les intervalles de remplacement et d'examen du filtre à air du moteur, voir *Entretien de routine* ⇨ *348*.

Comment inspecter l'épurateur d'air/le filtre à air du moteur

Ne pas faire démarrer le moteur ni le faire tourner lorsque le boîtier de filtre à air du moteur est ouvert. Avant de déposer le filtre à air du moteur, vérifier que le boîtier de filtre à air et les composants avoisinants sont exempts de saleté et de débris. Déposer le filtre à air du moteur. Le tapoter légèrement et le secouer (loin du véhicule) pour évacuer la poussière et la saleté. Examiner l'état du filtre à air du moteur et le remplacer s'il est endommagé. Ne pas nettoyer le filtre à air du moteur ni ses composants avec de l'eau ou de l'air comprimé.

Pour inspecter ou remplacer l'épurateur d'air/le filtre à air :

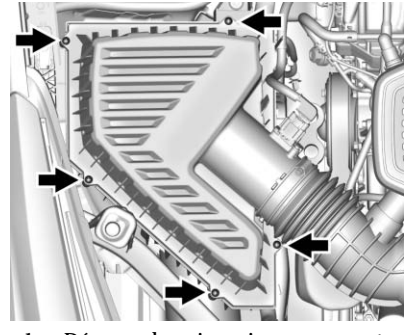

1. Déposer les cinq vis au sommet du boîtier de filtre à air du moteur.
2. Relever le boîtier du couvercle de filtre à air en l'éloignant du moteur.
3. Extraire le filtre.
4. Vérifier ou remplacer le filtre à air du moteur.
5. Inverser les étapes de 1 à 3 pour reposer le boîtier de couvercle de filtre.

⚠ Avertissement

Faire tourner le moteur avec l'épurateur d'air/le filtre à air désactivé peut provoquer des brûlures sur le conducteur ou sur d'autres personnes. L'épurateur d'air non seulement purifie l'air, mais il sert aussi de coupe-flammes en cas de retour de la flamme du moteur. Faire preuve de prudence lors d'une intervention sur le moteur et ne pas conduire avec l'épurateur d'air/le filtre à air désactivé.

Avertissement

Si l'épurateur d'air/le filtre à air est désactivé, des impuretés peuvent facilement pénétrer dans le moteur, ce qui pourrait l'endommager. L'épurateur d'air/du filtre arrière doit toujours être en place lorsque l'on conduit.

Système de refroidissement

Le système de refroidissement permet au moteur de maintenir la bonne température de service.

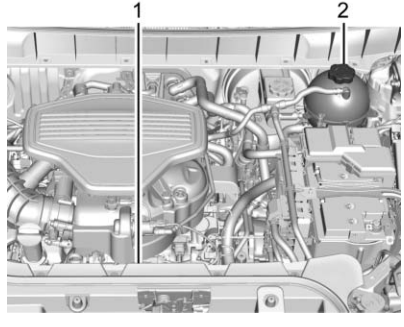

1. Ventilateur de refroidissement du moteur électrique (non visible).
2. Réservoir de trop-plein de liquide de refroidissement et bouchon de pression

⚠ Attention

Un ventilateur électrique dans le compartiment moteur peut démarrer même quand le moteur ne tourne pas, et causer des blessures. Tenir les mains, les vêtements et les outils à l'écart de tout ventilateur électrique sous le capot.

⚠ Attention

Ne pas toucher les flexibles de chauffage ou de radiateur, ni d'autres parties du moteur. Ils peuvent être très chauds et causer des brûlures. Ne pas faire tourner le moteur s'il y a une fuite : tout le liquide de refroidissement pourrait s'écouler. Cela pourrait causer un incendie de moteur et des brûlures. Réparer toute fuite avant de conduire le véhicule.

Liquide de refroidissement du moteur

Le système de refroidissement du moteur dans le véhicule est rempli d'un mélange de liquide de refroidissement moteur DEX-COOL. Ce liquide de refroidissement doit être vérifié et rempli aux niveaux prévus. Se reporter à *Fluides et lubrifiants recommandés* ⇨ *352* et *Entretien de routine* ⇨ *348*.

Voici une description des systèmes de refroidissement et comment vérifier et faire l'appoint de liquide de refroidissement lorsque son niveau est trop bas. En cas de problème de surchauffe du moteur, se reporter à *Surchauffe du moteur* ⇨ *278*.

Que faut-il utiliser ?

⚠ Attention

Ne pas toucher les flexibles de chauffage ou de radiateur, ni d'autres parties du moteur. Ils peuvent être très chauds et causer des brûlures. Ne pas faire tourner le moteur s'il y a une fuite : tout le

(Suite)

Attention (Suite)

liquide de refroidissement pourrait s'écouler. Cela pourrait causer un incendie de moteur et des brûlures. Réparer toute fuite avant de conduire le véhicule.

Utiliser un mélange à 50/50 d'eau potable propre et de liquide de refroidissement DEX-COOL. Ce mélange :

- Assure une protection antigel jusqu'à une température extérieure de -37 °C (-34 °F).
- Assure une protection anti-ébullition jusqu'à une température moteur de 129 °C (265 °F).
- Protège contre la rouille et la corrosion.
- Ne causera pas de dommages aux pièces en aluminium.
- Contribue à maintenir la bonne température du moteur.

Avertissement

N'utiliser rien d'autre qu'un mélange de liquide de refroidissement DEX-COOL répondant à la norme GM GMW3420 et d'eau potable propre. Tout autre liquide peut endommager le circuit de refroidissement du moteur et le véhicule, et les dégâts ne seraient pas couverts par la garantie du véhicule.

Ne jamais éliminer le liquide de refroidissement du moteur en le jetant à la poubelle ou en le déversant sur le sol, dans des égouts, dans des cours d'eau ou dans des plans d'eau. Faire changer le liquide de refroidissement par un réparateur agréé, familier avec les exigences légales concernant l'élimination de liquide de refroidissement usagé. Cela contribuera à protéger l'environnement et votre santé.

Contrôle du liquide de refroidissement

Le véhicule doit être stationné sur une surface de niveau lors du contrôle du niveau de liquide de refroidissement.

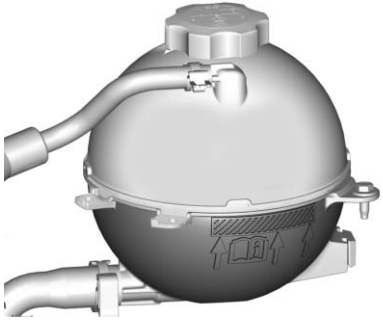

Vérifier si le liquide de refroidissement est visible dans le vase d'expansion. Si le liquide de refroidissement qui se trouve dans le vase d'expansion se met à bouillir, ne rien faire d'autre jusqu'à ce qu'il refroidisse. Si le liquide de refroidissement est visible mais que son niveau n'atteint pas ou n'est pas au-dessus du repère indiqué, ajouter un mélange 50/50 d'eau potable et de liquide de refroidissement DEX-COOL.

Préalablement, s'assurer que le système de refroidissement a refroidi. Se reporter à *Surchauffe du moteur* ⇨ *278*.

Le vase d'expansion de liquide de refroidissement est situé dans le compartiment moteur, côté conducteur du véhicule. Se reporter à *Vue d'ensemble du compartiment moteur* ⇨ *268*.

Comment ajouter du liquide de refroidissement au vase d'expansion

⚠ Attention

Un écoulement de liquide de refroidissement sur des parties chaudes du moteur peut causer des brûlures. Le liquide de refroidissement contient de l'éthylène glycol et il prend feu si les pièces moteur sont suffisamment chaudes.

⚠ Attention

Un circuit de refroidissement chaud contient de la vapeur et du liquide brûlant sous pression. Si l'on tourne même légèrement le bouchon sous pression, il risque de s'échapper un jet à haute pression qui pourrait causer des brûlures. Ne jamais desserrer le bouchon lorsque le circuit de refroidissement, est chaud, y compris le bouchon de pression. Attendre que le circuit de refroidissement et le bouchon refroidissent.

Avertissement

Si la procédure de remplissage de liquide de refroidissement n'est pas suivie exactement, le moteur risque de surchauffer et de causer des dégâts au système. Si le liquide de refroidissement n'est pas visible dans le vase d'expansion, contacter un concessionnaire.

Le bouchon de pression du vase d'expansion de liquide de refroidissement peut être retiré lorsque le système de refroidissement, y compris le bouchon de pression du vase d'expansion de liquide de refroidissement et le flexible supérieur du radiateur, n'est plus chaud.

1. Tourner lentement le bouchon à surpression dans le sens antihoraire. Si un sifflement se fait entendre, attendre qu'il s'arrête. Un sifflement indique qu'une pression résiduelle est toujours présente.
2. Continuer à faire tourner lentement le bouchon de pression pour le retirer.

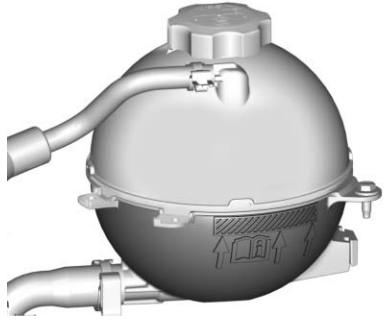

3. Remplir le vase d'expansion de liquide de refroidissement avec le mélange correct, jusqu'au repère, à l'avant du vase.
4. Le bouchon de pression du réservoir de trop-plein de liquide de refroidissement déposé, démarrer le moteur et le laisser tourner jusqu'à sentir que le flexible supérieur du radiateur devient chaud. Faire attention aux ventilateurs de refroidissement du moteur. A ce moment-là, il se peut que le niveau du liquide de refroidissement à l'intérieur du vase d'expansion de liquide de refroidissement ait diminué. Si le niveau se situe plus bas, ajouter un supplément de mélange adéquat dans le vase d'expansion de liquide de refroidissement, jusqu'à ce que le niveau atteigne le repère, à l'avant du vase.
5. Visser correctement le bouchon de pression en place.
6. Vérifier le niveau de liquide de refroidissement après l'arrêt du moteur et le refroidissement du liquide de refroidissement.
   Si nécessaire, répéter la procédure de remplissage de liquide de refroidissement, étape 1–6.

Avertissement

Si le bouchon de pression n'est pas suffisamment serré, cela peut entraîner une perte de liquide de refroidissement et des dégâts au moteur. S'assurer que le bouchon est bien serré de manière étanche.

Surchauffe du moteur

Le véhicule possède plusieurs indicateurs pour avertir d'une surchauffe moteur.

Le combiné d'instruments comprend un indicateur de température de liquide de refroidissement moteur et un témoin d'avertissement de température du liquide de refroidissement moteur. Se reporter à *Indicateur de température de liquide de refroidissement du moteur* ⇨ *136* et *Témoin de température du liquide de refroidissement du moteur* ⇨ *145*. Le véhicule peut également afficher le message au centre d'informations du conducteur (DIC).

Si l'on décide de ne pas ouvrir le capot lors de l'affichage de cet avertissement, demander immédiatement une intervention.

Si vous décidez d'ouvrir le capot, le véhicule doit être stationné sur un terrain plat. Puis vérifier si le ventilateur de refroidissement du moteur est en marche. Si le moteur est en surchauffe, le ventilateur doit être en marche. Si ce n'est pas le cas, ne pas continuer à faire tourner le moteur. Faire réparer le véhicule.

Avertissement

Ne pas faire tourner le moteur s'il y a une fuite au circuit de refroidissement du moteur. Cela peut causer une perte totale du liquide de refroidissement entraînant des dommages au système et au véhicule. Faire réparer toutes fuites immédiatement.

Si de la vapeur s'échappe du compartiment moteur

⚠ Attention

Un circuit de refroidissement chaud contient de la vapeur et du liquide brûlant sous pression. Si l'on tourne même légèrement le bouchon sous pression, il risque de s'échapper un jet à haute pression qui pourrait causer des brûlures. Ne jamais

(Suite)

Attention (Suite)

desserrer le bouchon lorsque le circuit de refroidissement, est chaud, y compris le bouchon de pression. Attendre que le circuit de refroidissement et le bouchon refroidissent.

Si aucune vapeur ne s'échappe du compartiment moteur

Si un avertissement de surchauffe moteur est affiché, mais que la vapeur n'est pas visible ou audible, le problème peut ne pas être trop grave. Parfois le moteur peut être un peu en surchauffe lorsque le véhicule :

- Monte une longue côte par temps chaud.
- S'arrête après une conduite à grande vitesse.
- Tourne au ralenti pendant de longues périodes dans la circulation.

Si l'avertissement de surchauffe est affiché sans signe de vapeur apparent :

1. Arrêter la climatisation.
2. Mettre le chauffage à la température maximale et à la vitesse maximale du ventilateur. Ouvrir les fenêtres si nécessaire.
3. Lorsque les conditions de sécurité le permettent, quitter la route, passer en position de stationnement (P) ou au point mort (N) et laisser le moteur tourner au ralenti.

Si l'indicateur de température du liquide de refroidissement du moteur n'est plus dans la zone de surchauffe ou sur le témoin d'avertissement de température de liquide de refroidissement du moteur n'est plus affiché, le véhicule peut être conduit. Continuer à rouler lentement pendant 10 minutes environ. Garder une distance de sécurité par rapport au véhicule qui précède. Si l'avertissement ne se réaffiche pas, continuer à conduire normalement et faire vérifier le système de refroidissement pour garantir son bon fonctionnement son remplissage correct.

Si l'avertissement persiste, se ranger sur le côté, arrêter et garer immédiatement le véhicule.

S'il n'y a aucune trace apparente de vapeur, laisser le moteur tourner au ralenti durant trois minutes en stationnement. Si l'avertissement est toujours affiché, couper le moteur et patienter jusqu'à ce qu'il refroidisse.

Liquide de lave-glace

Que faut-il utiliser ?

Lorsque du liquide de lave-glace est nécessaire, s'assurer de lire les instructions du fabricant avant utilisation. Si le véhicule est conduit dans une zone où la température risque de chuter en dessous de zéro, utiliser un liquide avec une protection antigel suffisante.

Ajout de liquide lave-glace

Le message approprié s'affiche sur le centre d'informations du conducteur (CIB) quand le niveau du liquide est bas.

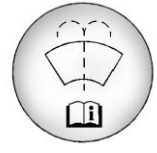

Ouvrir le bouchon doté du symbole de lave-glace. Faire l'appoint de liquide lave-glace. Consulter *Vue d'ensemble du compartiment moteur* ⇨ *268* pour connaître l'emplacement du réservoir.

Avertissement

- Ne pas utiliser de liquide de lave-glace contenant tout type de traitement déperlant. Cela peut entraîner un broutage ou des sauts de balayage des balais d'essuie-glace.

(Suite)

Avertissement (Suite)

- Ne pas utiliser de liquide de refroidissement du moteur (d'antigel) dans le lave-glace pour pare-brise. Cela pourrait endommager le système de lave-glace du pare-brise et la peinture.
- Ne pas mélanger de l'eau avec du liquide lave-glace prêt à l'emploi. L'eau peut faire geler la solution et endommager le réservoir de liquide lave-glace et d'autres pièces du système de lave-glace.
- En cas d'utilisation de liquide lave-glace concentré, suivre les instructions du fabricant pour ajouter de l'eau.
- Remplir le réservoir de lave-glace uniquement aux trois quarts lorsqu'il fait très froid. En cas de gel, cela permet l'expansion du liquide qui, autrement pourrait endommager le réservoir s'il est complètement plein.

Freins ;

Les plaquettes de frein à disque sont dotées d'indicateurs d'usure intégrés qui émettent un signal d'avertissement aigu lorsque les plaquettes de frein sont usées et de nouvelles plaquettes sont nécessaires. Le signal peut apparaître et disparaître ou peut se faire entendre lorsque le véhicule se déplace, sauf lorsque le la pédale de frein est enfoncée avec fermeté.

⚠ Avertissement

La présence du signal d'avertissement d'usure de freins signifie que bientôt les freins ne fonctionneront pas correctement. Cela pourrait provoquer une collision. Lorsque le signal d'avertissement d'usure de frein retentit, faites réviser le véhicule.

Avertissement

Continuer à conduire avec des plaquettes de freins usées peut se solder par une réparation de frein onéreuse.

Certaines conditions de conduite ou climatiques peuvent provoquer un grincement de freins lorsque les freins sont engagés pour la première fois ou légèrement engagés. Cela ne veut pas dire que les freins sont en panne.

Pour contribuer à éviter une pulsation des freins, les écrous de roue doivent être serrés au bon couple. Lorsque les roues sont permutées, examiner les plaquettes de frein en ce qui concerne l'usure et serrer uniformément les écrous de roues dans l'ordre correct au couple prescrit. Se reporter à *Capacités et caractéristiques* ⇨ *356*.

Les plaquettes de frein doivent être remplacées par jeu entier.

Course de pédale de frein

Consulter un revendeur si la pédale de frein ne revient pas à sa hauteur normale ou si la longueur de course de la pédale augmente rapidement. Cela peut indiquer qu'une révision des freins peut s'avérer nécessaire.

Remplacement de pièces du système de freinage

Toujours remplacer les pièces du système de freinage par des pièces de rechange, neuves, approuvées. Dans le cas contraire, les freins pourraient ne pas fonctionner correctement. Les performances de freinage attendues peuvent être modifiées de nombreuses façons différentes si des pièces de freinage de rechange incorrectes sont installées ou si les pièces de rechange sont incorrectement posées.

Liquide de frein

Le réservoir du maître-cylindre de freinage est rempli de liquide de frein DOT 3 approuvé par GM comme indiqué sur le bouchon du réservoir. Consulter *Vue d'ensemble du compartiment moteur* ⇨ *268* pour connaître l'emplacement du réservoir.

Vérification du liquide de frein

Avec le véhicule en position de stationnement (P) sur une surface plane, le niveau de liquide de frein doit se situer entre les repères minimum et maximum dans le réservoir correspondant.

Il n'existe que deux raisons pour lesquelles le niveau du liquide de freins dans le réservoir peut diminuer :

- Usure normale des garnitures de freins. Lors de l'installation de garnitures neuves, le niveau du liquide remonte à nouveau.
- Fuite de liquide dans le circuit hydraulique de frein. Faire réparer le circuit hydraulique de frein. Avec une fuite, les freins ne fonctionnent pas correctement.

Toujours nettoyer le bouchon du réservoir de liquide de frein et la zone autour du bouchon avant de le déposer.

Ne pas faire l'appoint de liquide de freins. Faire l'appoint de liquide n'élimine pas la fuite. Si l'on ajoute du liquide tandis que les garnitures sont usées, il y aura trop de liquide au moment où des garnitures de frein neuves sont installées. Ajouter ou retirer du liquide, si nécessaire, uniquement en cas d'intervention sur le système hydraulique de freinage.

⚠ Attention

Si une quantité excessive de liquide de freins est ajoutée, le liquide peut déborder sur le moteur et prendre feu si le moteur est suffisamment chaud. Le conducteur ou d'autres personnes peuvent subir des brûlures et le véhicule peut être endommagé. N'ajouter du liquide de frein qu'en cas d'intervention sur le système hydraulique de freinage.

Lorsque le liquide de frein chute à un niveau bas, le voyant d'avertissement de freins s'allume. Se reporter à *Témoin du système de freinage* ⇨ *142*.

Le liquide de frein absorbe l'eau au fil du temps, ce qui dégrade son efficacité. Remplacer le liquide de frein aux intervalles spécifiés pour éviter l'augmentation des distances d'arrêt. Se reporter à *Entretien de routine* ⇨ *348*.

Que faut-il ajouter ?

Utiliser uniquement du liquide de frein DOT 3 approuvé par GM provenant d'un conteneur propre et hermétique. Se reporter à *Fluides et lubrifiants recommandés* ⇨ *352*.

⚠ Attention

Le liquide de frein inadapté ou contaminé peut entraîner un endommagement du système de freinage. Cela pourrait entraîner une perte du freinage avec pour conséquence d'éventuelles blessures. Toujours utiliser le liquide de freins approprié approuvé par GM.

Avertissement

Si du liquide de freins déborde sur les surfaces peintes du véhicule, la finition de la peinture risque d'être endommagée. Laver immédiatement toute surface peinte.

Batterie

La batterie d'origine est une batterie sans entretien. Ne pas retirer le bouchon et ne pas ajouter de liquide.

Se reporter au numéro de pièce de rechange indiqué sur l'étiquette d'origine de la batterie si un remplacement de la batterie s'avère nécessaire. Se reporter *Vue d'ensemble du compartiment moteur* ⇨ *268* pour connaître l'emplacement de la batterie.

La batterie est une batterie 12 Volt à fibre de verre imprégnée (AGM). L'installation d'une batterie 12 Volt classique entraînera la réduction de sa durée de vie.

Certains chargeurs de batterie 12 Volt disposent d'un réglage pour batterie 12 Volt AGM. Si c'est le cas, utiliser le réglage pour batterie AGM du chargeur, qui limite la tension de charge à 14,8 Volt.

Consulter votre concessionnaire pour ce qui est du remplacement de la batterie.

Système d'arrêt/démarrage

Le véhicule est équipé d'un système d'arrêt/démarrage coupant le moteur pour aider à économiser du carburant. Se reporter à *Démarrage du moteur* ⇨ *198*.

⚠ Avertissement

Les batteries ne devraient pas être jetées avec les ordures ordinaires. Veillez à jeter les anciennes batteries conformément à la réglementation en matière de protection de l'environnement afin de contribuer à protéger l'environnement et votre santé.

⚠ Avertissement

Ne pas utiliser une allumette ou une flamme près de la batterie d'un véhicule. Si un éclairage est nécessaire, utiliser une torche.

Ne pas fumer près d'une batterie de véhicule.

Lorsque vous travaillez autour d'une batterie de véhicule, protégez-vous les yeux avec des lunettes de sécurité.

Tenir les enfants éloignés des batteries de véhicule.

⚠ Avertissement

Les batteries sont remplies d'acide qui peut provoquer des brûlures et de gaz qui peut exploser. Vous pouvez être sérieusement blessés si vous n'êtes pas vigilant.

Respecter scrupuleusement les instructions relatives au travail autour de la batterie.

Les plots de batterie, les bornes et tous les accessoires s'y rapportant contiennent du plomb et des composés de plomb susceptibles de provoquer des cancers et des troubles de la reproduction. Laver les mains après les avoir manipulés.

Stockage du véhicule

Utilisation peu fréquente : Débrancher le câble négatif (-) noir de la batterie pour éviter de décharger la batterie.

Stockage longue durée : Débrancher le câble négatif (-) noir de la batterie ou utiliser un chargeur à régime lent.

Transmission intégrale

Boîte de transfert

Dans des circonstances normales de conduite, le liquide de la boîte de transfert n'exige aucun entretien sauf en cas de fuite de liquide ou de bruit inhabituel. Au besoin, faites réparer la boîte de transfert par votre concessionnaire.

Contrôle du commutateur-starter

⚠ Avertissement

Lors de cette inspection, le véhicule peut brusquement se déplacer. Si le véhicule se déplace, le conducteur ou d'autres personnes peuvent être blessées.

1. Avant de procéder à ce contrôle, assurez-vous qu'il y a suffisamment d'espace autour du véhicule.
2. Engager le frein de stationnement et le frein normal. N'utilisez pas la pédale d'accélérateur et soyez prêt à couper immédiatement le moteur s'il démarre.
3. Essayer de démarrer le moteur à partir de chacun des rapports. Le véhicule ne doit démarrer qu'en position P (Parking) ou N (Neutre). Si le véhicule démarre dans une autre position, contacter le revendeur pour une intervention d'entretien.

Contrôle du frein de stationnement et du mécanisme P (Park)

⚠ Avertissement

Lorsque ce contrôle est effectué, le véhicule peut se mettre à rouler. Le conducteur ou d'autres personnes peuvent subir des blessures et la propriété peut être endommagée. Assurez-vous qu'il y a de l'espace devant le véhicule s'il se met à rouler. Il convient d'être prêt à

(Suite)

Avertissement (Suite)

engager tout de suite le frein normal si le véhicule se mettait à rouler.

Garer le véhicule sur une pente assez raide avec la face avant du véhicule orientée vers le bas. Garder le pied sur le frein normal, engager le frein de stationnement.

- Pour vérifier la capacité de retenue du frein de stationnement : Avec le moteur en marche et la transmission en position N (neutre), relâcher lentement la pression du pied sur la pédale de frein normal. Continuer cette opération jusqu'à ce que le véhicule ne soit retenu que par le frein de stationnement.
- Pour vérifier la capacité de retenue du mécanisme P (Park) : Avec le moteur en marche, passer en position P (Parking). Puis relâcher d'abord le frein de stationnement et ensuite le frein normal.

Contacter le revendeur si une intervention d'entretien est nécessaire.

Remplacement de balais d'essuie-glace

Les balais d'essuie-glace du pare-brise doivent être inspectés pour y déceler une éventuelle usure ou fissuration.

Il est opportun de nettoyer ou de remplacer le jeu de balais d'essuie-glace à intervalles réguliers ou en cas d'usure. Pour connaître la longueur et le type corrects de balai d'essuie-glace avant, se reporter à *Pièces de rechange et entretien* ⇨ *353*.

Avertissement

Tout contact du bras d'essuie-glace avec le pare-brise sans balai installé risque d'endommager le pare-brise. Aucun dégât survenant au cours de cette opération ne sera couvert par la garantie du véhicule. Éviter tout contact du bras d'essuie-glace avec le pare-brise.

Remplacement de balai d'essuie-glace du pare-brise

Pour remplacer le jeu de balais d'essuie-glace :

1. Retirer le jeu d'essuie-glace de pare-brise du pare-brise.

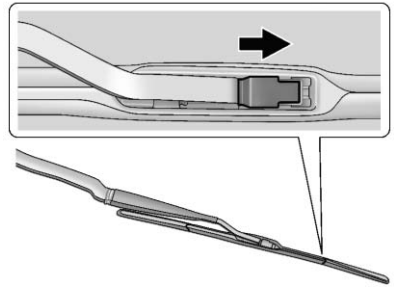

2. Soulever le verrou au milieu du balai d'essuie-glace, à l'endroit de fixation du bras d'essuie-glace.
3. Avec le verrou ouvert, tirer le balai d'essuie-glace vers le bas et le pare-brise suffisamment loin afin qu'il puisse être dégagé de l'extrémité en forme de crochet en J du bras d'essuie-glace.
4. Retirer le balai d'essuie-glace.
5. Pour le remplacement des balais d'essuie-glace, inverser les étapes 1 à 3.

Remplacement du balai d'essuie-glace de la lunette arrière

Pour retirer le balai d'essuie-glace :

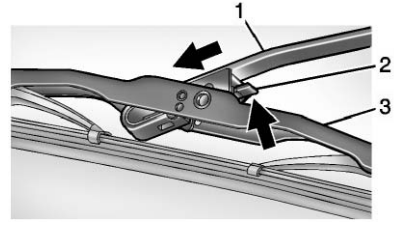

1. Mettre le véhicule en marche et opérer l'essuie-glace arrière. Se reporter à *Lave-/Essuie-glace arrière* ⇨ *122*.
2. Couper le véhicule lorsque le balai de l'essuie-glace arrière n'est pas plus couvert par l'aileron.
3. Soulever le bras d'essuie-glace à l'écart de la vitre.

4. Pousser sur le levier de déverrouillage (2) pour dégager le crochet et pousser sur le bras d'essuie-glace (1) pour le faire sortir de l'ensemble de balai (3).
5. Pousser le nouvel ensemble de balai convenablement sur le bras d'essuie-glace jusqu'au déclic du levier de déverrouillage.

Remplacement du pare-brise

Système HUD

Le pare-brise fait partie du système d'affichage tête haute HUD. Si le pare-brise doit être remplacé, utiliser un pare-brise conçu pour le système HUD. Sinon les images HUD pourraient paraître floues.

Systèmes d'assistance au conducteur

Lorsqu'un pare-brise doit être remplacé, si le véhicule est équipé d'un détecteur à caméra orientée vers l'avant pour les systèmes d'assistance au conducteur, le pare-brise doit être posé conformément aux spécifications de GM afin que ces systèmes fonctionnent correctement. Sinon, ces systèmes peuvent se comporter de manière inattendue et/ou générer des messages.

Pare-brise acoustique

Le véhicule est équipé d'un pare-brise acoustique. Si le pare-brise doit être remplacé, un pare-brise acoustique doit être posé afin de continuer à toujours bénéficier des avantages que le pare-brise acoustique peut offrir.

Amortisseur(s) à gaz

Ce véhicule est équipé d'amortisseur(s) à gaz procurant une assistance à l'ouverture et au maintien du capot/coffre/hayon en position grande ouverte.

⚠ Attention

Une défaillance des amortisseurs à gaz qui maintiennent ouverts le capot, le coffre et/ou le hayon risque de causer de graves blessures. Faire réparer le véhicule

(Suite)

Attention (Suite)

immédiatement par un concessionnaire. Examiner périodiquement les amortisseurs à gaz en recherchant des signes d'usures, des fissures ou d'autres dommages. Vérifier que le capot/coffre/hayon est maintenu ouvert avec une force suffisante. Si les amortisseurs ne retiennent pas le capot/coffre/hayon, ne pas l'ouvrir. Faire réparer le véhicule.

Avertissement

Ne pas appliquer de ruban sur les amortisseurs à gaz ni y suspendre des objets. Ne pas appuyer sur les amortisseur à gaz ni tirer dessus. Cela pourrait endommager le véhicule.

Capot

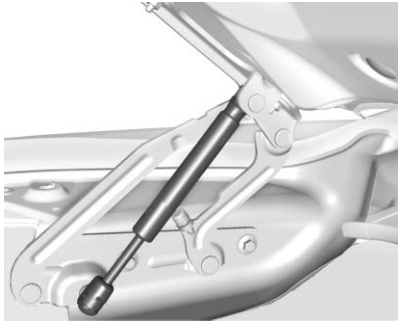

Coffre

Hayon

Réglage de phare

Réglage des phares

Le réglage des phares a été préréglé et ne devrait nécessiter aucun autre réglage.

Si le véhicule a été endommagé dans un accident, le réglage des phares peut être affecté. S'il est nécessaire de régler les phares, contacter un concessionnaire.

Remplacement d'ampoule

Remplacement des lampes

Pour connaître le type correct des ampoules de remplacement ou pour toute procédure de remplacement d'ampoule n'étant pas listée dans cette section, contacter le concessionnaire.

Éclairage à DEL

Ce véhicule a plusieurs témoins DEL. Contacter le concessionnaire pour le remplacement de tout éclairage à DEL.

Phares et clignotant avant

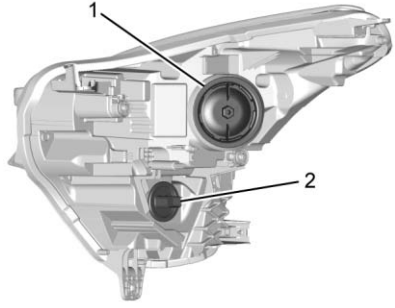

Côté conducteur illustré, côté passager similaire

1. Phare
2. Clignotant

Feux de route et de croisement

1. Ouvrir le capot. Se reporter à *Capot* ⇨ *266*.
2. Déposer le couvercle d'accès à l'ampoule de phare.
3. Faire tourner l'ampoule dans le sens antihoraire et tirer en ligne droite.
4. Débrancher le connecteur du faisceau de câbles de l'ampoule.
5. Installer l'ampoule neuve dans le bloc du phare en tournant dans le sens horaire.
6. Rebrancher le connecteur du faisceau de câbles.
7. Poser le couvercle d'accès à l'ampoule de phare.

Clignotant

1. Ouvrir le capot. Se reporter à *Capot* ⇨ *266*.
2. Retirer la douille d'ampoule de clignotant du bloc du phare en la tournant dans le sens antihoraire.
3. Déposer l'ampoule de la douille en tirant en ligne droite.
4. Poser la nouvelle ampoule dans le soquet.
5. Installer l'ampoule dans le bloc du phare en tournant dans le sens horaire.

Feux de recul

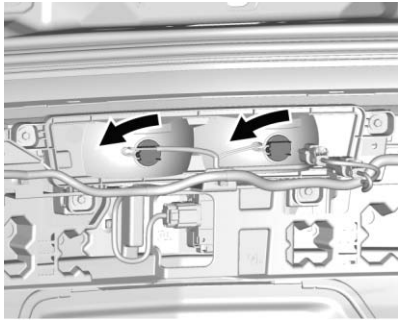

1. Trouver l'ensemble de feu de recul sous le bouclier arrière.
2. Déposer l'ampoule de l'ensemble de feu de recul en la tournant dans le sens inverse des aiguilles d'une montre et la tirer toute droite.
3. Déposer l'ampoule et la remplacer.
4. Inverser les étapes 2 et 3 pour la repose.

Circuit électrique

Surcharge du circuit électrique

Le véhicule est équipé de fusibles et disjoncteurs afin d'assurer la protection contre une surcharge du circuit électrique.

Lorsque la charge électrique de courant est trop importante, le disjoncteur s'ouvre et se ferme, protégeant le circuit jusqu'à ce que la charge de courant revienne à la normale ou que le problème soit corrigé. Ceci permet de considérablement réduire le risque d'une surcharge de circuit ou d'un incendie provoqué par des problèmes électriques.

Les fusibles et disjoncteurs protègent les dispositifs électriques du véhicule.

Remplacer un fusible grillé par un fusible neuf de dimensions et de puissance identiques.

Si un problème survient lors d'un trajet et qu'il n'y a pas de fusible de rechange disponible, emprunter un de la même intensité. Choisir un article non essentiel du véhicule et utiliser son fusible. Le remplacer dès que possible.

Câblage des projecteurs

Une surcharge électrique peut provoquer le clignotement des lampes (éclairage/extinction) ou dans certains cas les lampes ne s'allument pas du tout. Le câblage du phare doit être vérifié immédiatement si les feux s'allument et s'éteignent ou tout simplement ne s'allument pas.

Essuie-glaces de pare-brise

Si le moteur de l'essuie-glace s'échauffe en raison de quantités importantes de neige ou de glace, les essuie-glaces de pare-brise s'arrêteront jusqu'à ce que le moteur ait refroidi et redémarreront à nouveau.

Bien que le circuit soit protégé contre toute surcharge électrique, une surcharge causée par des quantités importantes de neige ou de glace, peut provoquer des dommages sur les bras d'essuie-glace. Nettoyer toujours la glace et la neige du pare-brise avant d'utiliser les essuie-glaces du pare-brise.

Si la surcharge est causée par un problème électrique, et non pas par la neige ou la glace, veiller à effectuer une réparation immédiatement.

Fusibles et disjoncteurs

Les circuits de câblage du véhicule sont protégés contre les courts-circuits par une combinaison de fusibles et de disjoncteurs. Ceci permet de considérablement réduire le risque de dommages provoqués par des problèmes électriques.

⚠ Danger

L'intensité nominale des fusibles et disjoncteurs est indiquée sur chacun. Ne pas dépasser l'intensité spécifiée en remplaçant des fusibles et disjoncteurs. L'utilisation d'un fusible ou disjoncteur d'une capacité excessive peut causer un incendie. Il pourrait causer des blessures graves ou même mortelles.

Pour contrôler un fusible, vérifier la bande couleur argent à l'intérieur du fusible. Si la bande est interrompue ou fondue, remplacer le fusible. S'assurer de remplacer un fusible grillé par un fusible neuf de la même taille et de mêmes caractéristiques nominales.

Il est possible d'utiliser temporairement des fusibles de la même intensité provenant d'un autre emplacement de fusible, s'il est grillé. Remplacer le fusible dès que possible.

Boîtier à fusibles, compartiment moteur

Le boîtier à fusibles sous le capot est situé dans le compartiment moteur, côté conducteur du véhicule.

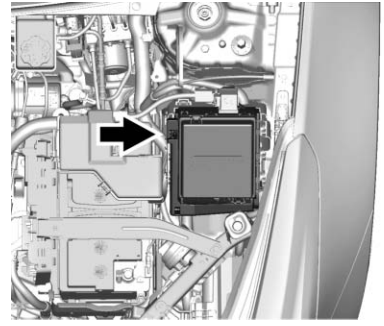

Avertissement

Ne pas tirer sur le levier de boîtier à fusibles sous le capot, car il est uniquement utilisé lors de l'entretien. Si le levier est tiré, le véhicule peut ne pas fonctionner correctement.

Avertissement

Renverser du liquide sur un composant électrique du véhicule causera des dommages sur celui-ci. Garder toujours les couvercles sur les composants électriques.

Pour déposer le couvercle du boîtier à fusibles, appuyer sur les agrafes du couvercle et lever le couvercle.

Le véhicule peut ne pas être équipé de tous les fusibles, relais et fonctions illustrés.

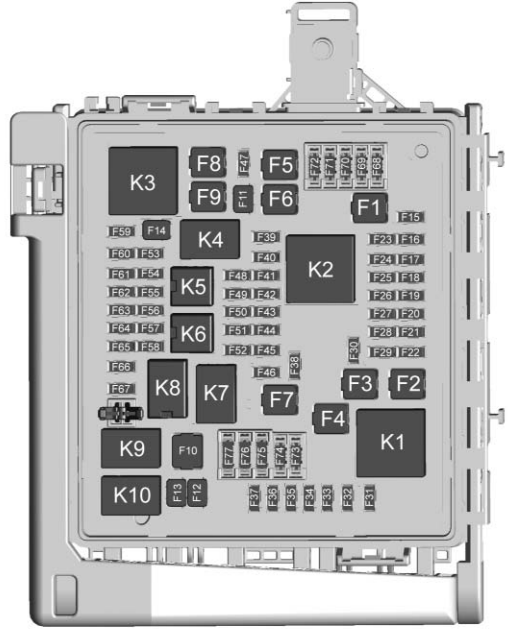

Fusibles	Utilisation
F1	Antiblocage de sécurité
F2	Démarreur 1

Fusibles	Utilisation
F3	Transformateur CC CC 1
F4	–
F5	–
F6	–
F7	Transformateur CC CC 2
F8	Démarreur 3
F9	–
F10	–
F11	–
F12	Essuie-glace avant
F13	Démarreur 2
F14	Mise à niveau des phares automatiques/ à LED
F15	Essuie-glace arrière 1
F16	–
F17	–
F18	Module de mise à niveau automatique des phares

Fusibles	Utilisation
F19	–
F20	–
F21	–
F22	Module de commande électronique de freinage
F23	Feux de stationnement/ remorque
F24	Feu d'arrêt/clignotant de la remorque côté droit
F25	Verrou de colonne de direction
F26	–
F27	Feu d'arrêt/clignotant de la remorque côté gauche
F28	–
F29	–
F30	Pompe de lave-glace
F31	Feu de croisement droit

Fusibles	Utilisation
F32	Feu de croisement gauche
F33	Feux antibrouillard
F34	Avertisseur sonore
F35	–
F36	Feu de route gauche
F37	Feu de route droit
F38	Moteur de réglage automatique du niveau des phares
F39	Module de commande de transmission 1
F40	Centrale électronique bus arrière gauche/ allumage
F41	Tableau de bord
F42	Chauffage, ventilation et climatisation
F43	Affichage tête haute
F44	–
F45	–
F46	–

Fusibles	Utilisation
F47	–
F48	Essuie-glace arrière 2
F49	Rétroviseur intérieur/ remorque
F50	Module de commande de système d'alimentation en carburant
F51	Volant chauffé
F52	Embrayage de climatisation
F53	Module de commande de gamme de transmission
F54	Pompe de liquide de refroidissement
F55	–
F56	–
F57	Module de commande moteur/Allumage
F58	Module de commande de boîte de vitesses/ Allumage

Fusibles	Utilisation
F59	Batterie du module de commande du moteur
F60	Module de commande de transmission 2
F61	Sonde O2 1/Volet aéro
F62	Module de commande moteur - impair
F63	Détecteur O2 2
F64	Module de commande moteur - pair
F65	Module de commande moteur groupe motopropulseur 1
F66	Module de commande moteur groupe motopropulseur 2
F67	Groupe motopropulseur TRCM
F68	–
F69	–
F70	–
F71	–

Fusibles	Utilisation
F72	–
F73	–
F74	–
F75	–
F76	–
F77	–

Relais	Utilisation
K1	Démarreur 1
K2	Marche/Lancement
K3	Démarreur 3
K4	Phares à LED/ automatiques
K5	–
K6	Pompe de liquide de refroidissement
K7	Module de commande du moteur
K8	Climatisation
K9	–
K10	Démarreur 2

Boîtier à fusibles, tableau de bord

Le boîtier à fusibles du tableau de bord se trouve dans la console centrale entre les sièges conducteur et passager. Pour accéder aux fusibles, ouvrir le volet du boîtier à fusibles ou ouvrir le panneau depuis le côté passager en tirant dessus.

Pour reposer le volet, l'enfoncer dans son emplacement d'origine.

Le véhicule peut ne pas être équipé de tous les fusibles, relais et fonctions illustrés.

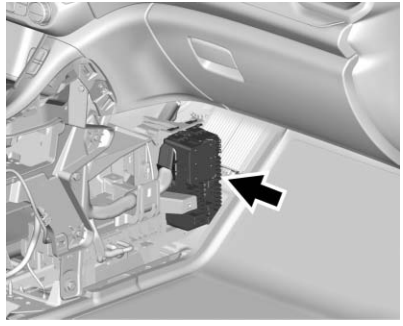

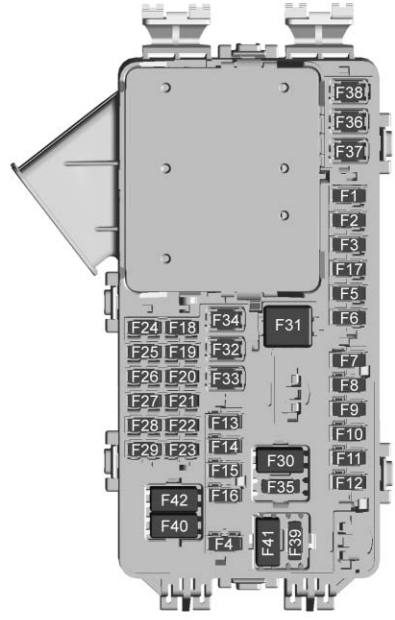

Fusibles	Utilisation
F1	Module de commande de carrosserie 6

Fusibles	Utilisation
F2	Liaison de diagnostic
F3	Verrouillage électrique de la colonne de direction
F4	–
F5	Logistique
F6	Chauffage, ventilation et climatisation
F7	Module de commande de carrosserie 3
F8	Affichage tête haute
F9	Siège chauffant avant droit
F10	Sac gonflable/ ceinture de sécurité (véhicules non hybrides)
F11	Changement de vitesse électronique de précision
F12	Amplificateur
F13	Module de commande de carrosserie 7
F14	Siège chauffant avant gauche
F15	Rangée de commutateurs de tableau de bord
F16	Toit ouvrant
F17	Module de commande 1 de carrosserie
F18	Tableau de bord
F19	–
F20	Divertissement de siège arrière
F21	Module de commande de carrosserie 4
F22	Info-divertissement/ Données USB/Jack auxiliaire
F23	Module de commande 2 de carrosserie
F24	Chargeur USB/ Chargement sans fil
F25	Aide au stationnement
F26	CIM
F27	Vidéo
F28	Affichage du chauffage, de la ventilation et de la climatisation
F29	Radio
F30	Commandes de réglage du volant
F31	Soufflante avant
F32	Onduleur CC CA
F33	Siège électrique de conducteur
F34	Siège électrique du passager

Fusibles	Utilisation
F35	IEC batterie 1, alimentation
F36	Direction assistée électrique
F37	Divertissement de siège arrière/ Chargeur USB/ Module de chargement sans fil
F38	Module de commande de carrosserie 8
F39	–

Disjoncteurs	Utilisation
F40	–
F41	–
F42	Prise de courant auxiliaire/ Allume-cigares

Boîtier à fusibles, compartiment arrière

Le boîtier à fusibles du coffre se trouve dans la zone de chargement, du côté conducteur, derrière le panneau de garnissage inférieur. Pour ouvrir, tourner le loquet à l'aide d'un outil à lame plate et tirer sur le panneau de garnissage depuis les bords pour le replier.

L'étiquette pour ce boîtier à fusibles se trouve dans la zone de la roue de secours, sur la mousse sous le plancher de chargement.

Le véhicule peut ne pas être équipé de tous les fusibles, relais et fonctions illustrés.

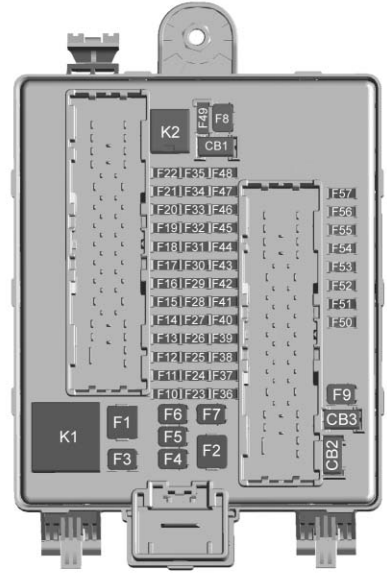

Fusibles	Utilisation
F1	–
F2	Batterie remorque 1
F3	Moteur de ceinture de sécurité du conducteur
F4	Soufflante arrière
F5	Commande d'entraînement arrière
F6	Moteur de ceinture de sécurité du passager
F7	Vitre droite
F8	Dégivrage arrière
F9	Vitre gauche
F10	–
F11	Marche arrière, remorque
F12	–
F13	–
F14	–
F15	–
F16	–
F17	Caméra

Fusibles	Utilisation
F18	Module de remorque
F19	Sièges ventilés
F20	–
F21	Connecteur de remorque
F22	–
F23	–
F24	Commutateur de vitre passager
F25	–
F26	Frein remorque
F27	Siège ventilé/soutien lombaire conducteur
F28	Entrée passive/ Démarrage passif
F29	–
F30	Mise à l'air libre du boîtier
F31	–
F32	Rétroviseur chauffé
F33	–
F34	Module de hayon

Fusibles	Utilisation
F35	Module de commande de système d'alimentation en carburant
F36	Siège ventilé/soutien lombaire passager
F37	–
F38	Module de vitre
F39	Fermeture arrière
F40	Module de siège à mémoire
F41	Détecteur d'occupation automatique
F42	Batterie remorque 2
F43	–
F44	–
F45	Moteur de hayon
F46	Sièges chauffants arrière
F47	–
F48	Capteur de bris de verre

Fusibles	Utilisation
F49	–
F50	–
F51	–
F52	Module du système d'amortissement actif
F53	Module d'aide au stationnement arrière/Vidéo/USB
F54	Calcul d'objet extérieur/alerte d'angle mort
F55	–
F56	Système de télécommande universelle/Détecteur de pluie
F57	Antivol

Disjoncteurs	Utilisation
CB1	–
CB2	–
CB3	Prise électrique pour accessoires arrière

Relais	Utilisation
K1	–
K2	–

Roues et pneus

Pneus

Tous les véhicules GM neufs sont équipés de pneus haute qualité fabriqués par un leader du marché. Consulter le manuel de garantie pour obtenir des informations concernant la garantie des pneus et pour savoir où les faire réparer. Pour de plus amples informations, s'adresser au fabricant de pneus.

⚠ Attention

- Des pneus mal entretenus et incorrectement utilisés sont dangereux.
- Surcharger les pneus peut les faire surchauffer par suite de friction excessive. Ils peuvent éclater et

(Suite)

Attention (Suite)

causer un grave accident. Se reporter à *Limites de charge du véhicule* ⇨ *192*.

- Des pneus pas assez gonflés posent le même problème que des pneus trop gonflés. Cela peut entraîner un accident qui pourrait causer des blessures graves. Vérifiez fréquemment tous les pneus afin de maintenir la pression recommandée. La pression de pneu devrait être vérifiée lorsque les pneus sont froids.
- Des pneus surgonflés courent plus de risque d'être coupés, crevés ou déchirés par un choc brutal, par exemple en roulant dans un nid de

(Suite)

Attention (Suite)

poule. Garder les pneus gonflés à la pression recommandée.

- Des pneus vieux et usés peuvent causer des accidents. Si la bande de roulement des pneus est très usée, les remplacer.
- Remplacer les pneus qui ont été endommagés suite à des impacts avec des nids de poule, des bordures, etc.
- Des pneus mal réparés peuvent causer des accidents. Seul un réparateur ou un centre d'entretien de pneus agréé devrait effectuer la réparation, le remplacement, le démontage et le montage des pneus.

(Suite)

Attention (Suite)

- Ne pas faire tourner les pneus à plus de 56 km/h (35 mph) sur des surfaces glissantes, comme la neige, la boue, la glace, etc. Une rotation excessive peut provoquer l'explosion des pneus.

Se reporter à la rubrique *Pression de pneu pour une conduite à grande vitesse* ⇨ *302* pour connaître le réglage de la pression de gonflage pour la conduite à grande vitesse.

Pneus toutes saisons

Ce véhicule est équipé de pneus toutes saisons. Ces pneus sont conçus pour offrir une bonne performance générale sur la plupart des revêtements de routes et conditions météorologiques. Les pneus d'origine conçus selon les critères de performance de pneu spécifique GM sont dotés d'un code de spécification TPC moulé sur le flanc. Les pneus toutes saisons d'origine

peuvent être identifiés par les deux derniers caractères de ce code TPC, c'est à dire « MS ».

Envisager le montage de pneus d'hiver sur le véhicule en cas de trajets fréquents sur la neige ou routes verglacées. Les pneus toutes saisons offrent une performance adéquate pour la plupart des conditions de conduite d'hiver, mais ils n'offrent pas le même degré d'adhérence ou de performance que les pneus d'hiver sur des routes verglacées ou enneigées. Se reporter à *Pneus d'hiver* ⇨ *300.*

Pneus d'hiver

Ce véhicule n'est pas à l'origine équipé de pneus d'hiver. Les pneus d'hiver sont conçus pour augmenter la traction sur des routes verglacées et recouvertes de neige. Envisager le montage de pneus d'hiver sur le véhicule en cas de trajets fréquents sur la glace ou les routes couvertes de neige. Contacter un revendeur pour les détails concernant la disponibilité de pneus d'hiver et une bonne sélection de pneu. Se reporter également à *Achat de pneus neufs* ⇨ *311.*

Avec les pneus d'hiver, la traction sur route sèche peut être diminuée, le bruit de la chaussée est augmenté et la durée de vie de la bande de roulement plus courte. Après être passé aux pneus d'hiver, faire attention aux changements dans la tenue de route et le freinage du véhicule.

En cas d'utilisation de pneus d'hiver :

- Utiliser des pneus de la même marque et du même type de bande de roulement pour toutes les quatre roues.
- Utiliser uniquement des pneus à carcasse radiale, de la même taille, de la même fourchette de capacité de charge, et de la même cote de vitesse que les pneus d'origine.

Des pneus d'hiver au même indice de vitesse que les pneus d'origine peuvent ne pas être disponibles dans les catégories de vitesse H, V, W, Y et ZR. Si des pneus d'hiver avec un indice de vitesse inférieur sont choisis, ne jamais dépasser la vitesse maximale prévue pour ces pneus.

Pneus d'été

Ce véhicule peut être doté de pneus d'été haute performance. Ces pneus ont une sculpture et un composé spéciaux qui sont optimisés pour des performances maximales sur routes sèches et humides. Cette sculpture et ce composé spéciaux auront diminués la performance par temps froids, et sur neige ou glace. Il est recommandé de monter des pneus d'hiver sur le véhicule en cas de prévision de conduite fréquente par des températures inférieures à environ 5 °C (40 °F) ou sur des chaussées couvertes de verglas ou de neige. Se reporter à *Pneus d'hiver* ⇨ *300.*

Avertissement

Les pneus d'été hautes performances possèdent des composés de caoutchouc qui perdent de la souplesse et peuvent développer des fissures superficielles dans la zone des sculptures à des températures inférieures à -7 °C (20 °F). Toujours entreposer les pneus d'été hautes

(Suite)

Avertissement (Suite)

performances à l'intérieur et à des températures supérieures à -7 °C (20 °F) lorsqu'ils ne sont pas utilisés. Si les pneus ont été soumis à des températures égales ou inférieures à -7 °C (20 °F), les laisser réchauffer dans un lieu réchauffé jusqu'à au moins 5 °C (40 °F) pendant 24 heures ou plus avant de les utiliser ou de conduire un véhicule sur lequel ils sont montés. Ne pas appliquer de chaleur et ne pas souffler d'air chaud directement sur les pneus. Toujours vérifier les pneus avant leur utilisation. Se reporter à *Inspection de pneu* ⇨ *309*.

Pression de gonflage

Les pneus ont besoin d'une pression d'air correcte pour opérer correctement.

Avertissement

Ni un sous-gonflage, ni un surgonflage des pneus ne sont recommandés. Des pneus sous-gonflés, c'est-à-dire des pneus qui ont une pression insuffisante, peuvent entraîner :

- Une surcharge et une surchauffe pouvant provoquer un éclatement.
- Usure prématurée ou irrégulière.
- Mauvaise tenue de route.
- Réduction des économies de carburant.

Des pneus surgonflés, c'est-à-dire des pneus qui ont une pression trop élevée, peuvent entraîner :

- Usure inhabituelle.
- Mauvaise tenue de route.
- Conduite dure.

(Suite)

Avertissement (Suite)

- Dommages inutiles causés par les dangers de la route.

L'étiquette d'informations relatives aux pneus et à la charge présente sur le véhicule indique les pneus d'origine et les bonnes pressions de gonflage des pneus à froid. La pression recommandé représente la pression d'air minimale nécessaire pour soutenir la capacité de charge maximale du véhicule. Se reporter à *Limites de charge du véhicule* ⇨ *192*.

La manière dont le véhicule est chargé a des conséquences sur sa manoeuvre et sur le confort de conduite. Ne jamais charger le véhicule avec un poids supérieur à celui pour lequel il a été conçu.

Quand faut-il vérifier ?

Vérifier les pneus au moins une fois par mois. Ne pas oublier le pneu de secours compact si le

véhicule en est équipé. La pression du pneu de la roue de secours compacte à froid doit être de 420 kPa (60 psi). Se reporter à *Pneu de secours compact* ⇨ *330*.

Comment faut-il vérifier ?

Utiliser une jauge de bonne qualité de type à pochette pour vérifier la pression de pneu. Il n'est pas possible de vérifier à l'oeil nu si un pneu est bien gonflé. Vérifier la pression de gonflable lorsque les pneus sont froids, c'est-à-dire lorsque le véhicule n'a pas été conduit au cours des trois dernières heures au moins ou qu'il n'a pas roulé plus de 1,6 km (1 mi).

Retirer le bouchon de valve du corps de valve de pneu. Appuyer fermement la jauge contre la valve afin d'obtenir une lecture de pression. Si la pression de gonflage à froid correspond à la pression recommandée sur l'étiquette d'information de pneu et charge, aucun ajustement n'est nécessaire. Lorsque la pression de gonflage est basse, ajouter de l'air pour atteindre la pression recommandée. Lorsque la pression de gonflage est élevée, appuyer sur la tige métallique située au centre de la valve de pneu pour libérer de l'air.

Revérifier la pression de gonflage du pneu avec le manomètre pour pneus.

Remettre en place le chapeau de valve sur le corps de valve pour éviter la pénétration de saletés et d'humidité et pour éviter les fuites. Utiliser uniquement des bouchons de valve conçus par GM pour le véhicule. Les capteurs du système de surveillance de la pression des pneus (TPMS) pourraient être endommagés et ne seraient pas couverts par la garantie du véhicule.

Pression de pneu pour une conduite à grande vitesse

⚠ Attention

La conduite à des vitesses élevées, supérieures ou égales à 160 km/h (100 mph), augmente la tension sur les pneus. Une conduite soutenue à des vitesses élevées provoque un échauffement excessif et peut entraîner une défaillance soudaine du pneu. Ceci peut provoquer un accident mortel, pour vous ou pour d'autres. Certains pneus à cote de vitesse élevée nécessitent un ajustement de la pression de gonflage pour une utilisation à grande vitesse. Lorsque les limites de vitesse et les conditions routières permettent la conduite du véhicule à des vitesses élevées, s'assurer que les pneus sont prévus pour être utilisés à grande vitesse, qu'ils sont en excellent état, et sont gonflés à la pression correcte de gonflage de pneu à froid pour la charge du véhicule.

Les véhicules avec des dimensions de pneus 235/65R18 ou 235/55R20 requièrent un ajustement de la pression de gonflage lors de la conduite du véhicule à des vitesses atteignant 160 km/h (100 mi/h) ou plus. Régler la pression de gonflage à froid à la pression de gonflage maximale indiquée sur le flanc du pneu ou à 280 kPa (41 psi), selon celle qui est la plus basse. Ajuster de nouveau la pression des pneus à froid pour obtenir la pression recommandée une fois que la conduite à vitesse élevée est terminée. Se reporter à *Limites de charge du véhicule* ⇨ *192* et *Pression de gonflage* ⇨ *301*.

La charge maximale et la pression de gonflage sont moulées sur le flanc du pneu, en petites lettres à côté de la joue de jante. Les informations devraient être données de la manière suivante : Charge maximale 690 kg (1 521 lb) Pression max 300 kPa (44 psi).

Système de surveillance de gonflage de pneu

Avertissement

Toute modification du système de surveillance de la pression de gonflage des pneus (TPMS) effectuée par toute autre personne qu'un réparateur agréé peut annuler l'autorisation d'utilisation de ce système.

Le système de surveillance de gonflage de pneu (TPMS) utilise la technologie de capteur et de radio pour vérifier les niveaux de pression de pneus. Les capteurs du TPMS surveillent la pression d'air dans les pneus du véhicule et transmettent les lectures de pression de pneu à un récepteur situé dans le véhicule.

Chaque pneu, y compris le pneu de secours (s'il est fourni), doit être vérifié tous les mois à froid et gonflé à la pression de gonflage recommandée par le constructeur du véhicule sur la plaque-étiquette du véhicule ou de l'étiquette de pression de gonflage des pneus. (Si le véhicule a des pneus d'une taille différente de la taille indiquée sur la plaque-étiquette du véhicule ou de l'étiquette de pression de gonflage des pneus, il faudra déterminer la bonne pression des pneus de gonflage de ces pneus.)

Comme un élément de sécurité supplémentaire, le véhicule a été équipé d'un système de surveillance de pression des pneus (TPMS), qui allume un témoin d'avertissement de basse pression de pneu quand un ou plusieurs des pneus sont nettement sous-gonflés.

En conséquence, lorsque le témoin d'avertissement de basse pression de pneu s'allume, il convient de s'arrêter et de vérifier les pneus dès que possible et de les gonfler à la bonne pression. La conduite avec un pneu considérablement sous-gonflé provoque une surchauffe du pneu et peut conduire à une défaillance du pneu. Un sous-gonflage réduit également l'efficacité du carburant et la durée de vie de la bande de roulement et peut affecter la tenue de route et l'aptitude au freinage.

Il convient également noter que le TPMS n'est pas un remplacement pour l'entretien adéquat des pneus et il en va de la responsabilité du conducteur de maintenir une pression correcte de pneu, même si le sous-gonflage n'a pas atteint le niveau de déclenchement de l'éclairage du témoin d'avertissement de basse pression de pneu TPMS.

Le véhicule a également été équipé d'un témoin de dysfonctionnement TPMS pour avertir lorsque le système ne fonctionne pas correctement. Le témoin de dysfonctionnement TPMS est associé au témoin d'avertissement de faible pression de pneu. Lorsque le système détecte un dysfonctionnement, le témoin d'avertissement clignotera pendant environ une minute et ensuite restera constamment allumé. Cette séquence continuera lors du démarrage suivant du véhicule tant que le dysfonctionnement n'a pas été réparé.

Lorsque le témoin de dysfonctionnement est allumé, le système peut ne pas être capable de détecter ou de signaler une basse pression de pneu comme il aurait du le faire. Le dysfonctionnement du TPMS peut se produire pour toute une variété de raisons, y compris la pose de pneus ou de roues de rechange ou d'un autre type sur le véhicule, ce qui empêche le TPMS de fonctionner correctement. Vérifier toujours le fonctionnement du témoin d'avertissement de TPMS après le remplacement d'un ou plusieurs pneus ou roues du véhicule afin d'assurer que les roues ou les pneus de rechange ou d'un autre type permettent au TPMS de continuer à fonctionner correctement.

Se reporter à la rubrique *Fonctionnement du système de surveillance de gonflage de pneu* ⇨ *304* pour obtenir de plus amples renseignements.

Se reporter à *Déclaration de conformité* ⇨ *362*.

Fonctionnement du système de surveillance de gonflage de pneu

Ce véhicule est équipé d'un système de surveillance de gonflage de pneu (TPMS). Le TPMS est conçu pour avertir le conducteur en cas de basse pression d'un ou de plusieurs pneus. Les capteurs du TPMS sont montés sur chaque ensemble de roue, à l'exception de l'ensemble de roue de secours. Les capteurs du TPMS surveillent la pression d'air dans les pneus du véhicule et transmettent les lectures de pression de pneu à un récepteur situé dans le véhicule.

Si une pression basse de pneu est détectée, le TPMS allume le voyant d'avertissement de basse pression de pneu sur le combiné d'instruments. Si le voyant d'avertissement est allumé, s'arrêter dès que possible et gonfler les pneus à la pression recommandée indiquée sur l'étiquette d'informations relatives aux pneus et à la charge. Se reporter à *Limites de charge du véhicule* ⇨ *192*.

Un message de vérification de la pression d'un pneu spécifique s'affiche au centre d'informations du conduc-

teur (CIC). Le témoin d'avertissement de basse pression de pneu et l'avertissement du CIC s'affichent à chaque cycle d'allumage jusqu'à ce que les pneus soient gonflés à la pression correcte. On peut observer la pression des pneus à l'aide du CIC. Pour plus d'informations et de détails sur le fonctionnement et l'affichage du Centre d'informations du conducteur (DIC), se reporter à *Centre d'informations du conducteur (DIC)* ⇨ *149*.

Le voyant d'avertissement de basse pression de pneu peut également s'allumer par temps froid lorsque le véhicule est démarré pour la première fois et il s'éteindra dès que le véhicule roule. Ceci peut être une indication précoce que la pression d'air commence à baisser et que le ou les pneus ont besoin d'être regonflés à la pression correcte.

Une étiquette d'information de pneu et de charge, fixée à votre véhicule, indique la taille des pneus de l'équipement d'origine et les pressions correctes de gonflage du véhicule pour les pneus lorsqu'ils sont froids. Se reporter à *Limites de charge du véhicule* ⇨ *192* pour obtenir un exemple d'étiquette d'informations relatives aux pneus et à la charge, et son emplacement. Se reporter également à *Pression de gonflage* ⇨ *301*.

Le TPMS peut avertir d'une condition de basse pression de pneu, mais il ne remplace pas l'entretien normal de pneus. Voir *Inspection de pneu* ⇨ *309*, *Permutation de roue* ⇨ *309* et *Pneus* ⇨ *298*.

Avertissement

Les produits d'étanchéité pour pneus ne sont pas tous identiques. Un produit d'étanchéité non homologué pourrait endommager les capteurs TPMS. Tout dégât au capteur TPMS causé par un produit d'étanchéité inadéquat ne sera pas couvert par la garantie du véhicule. Utilisez toujours le produit d'étanchéité pour pneu approuvé par GM disponible chez votre distributeur ou à bord du véhicule.

Les kits de gonflage de pneu posés en usine utilisent un produit d'étanchéité liquide approuvé par GM. Utiliser des produits d'étanchéité pour pneu non approuvés peut endommager les capteurs TPMS. Consulter *Kit produit d'étanchéité pour pneu et compresseur* ⇨ *316* pour obtenir plus d'informations sur les instructions et les matériaux des kits de gonflage.

Sélection de charge de pneu — si le véhicule en est doté

Régler la pression des pneus pour correspondre à la condition de charge conformément à l'étiquette de pression des pneus et de chargement. Se reporter à *Limites de charge du véhicule* ⇨ *192*.

Sélectionner le réglage approprié de charge de pneu. Se reporter à *Combiné d'instruments (Niveau de base)* ⇨ *129* ou *Combiné d'instruments (Niveau supérieur)* ⇨ *132*.

Si la pression des pneus et la charge de pneu ne correspondent pas, le témoin de pression des pneus peut s'allumer pour indiquer une pression de pneu basse. Se reporter à *Pression de gonflage* ⇨ *301*.

Témoin de dysfonctionnement et message du TPMS

Le TPMS ne fonctionne pas correctement si un ou plusieurs des capteurs TPMS sont manquants ou inopérants. Lorsque le système détecte un dysfonctionnement, le voyant d'avertissement de basse pression de pneu clignote pendant environ une minute et ensuite reste allumé pendant le reste du cycle d'allumage. Un message d'avertissement s'affiche également sur le CIC. Le témoin de dysfonctionnement de basse pression de pneu et le message d'avertissement du CIC s'allument chaque fois que le contact est mis jusqu'à ce que le problème soit résolu. Voici quelques conditions pouvant causer cet avertissement :

- L'un des pneus de route a été remplacé par un pneu de secours. Le pneu de secours n'est pas muni d'un capteur TPMS. Le témoin de dysfonctionnement et message du centre d'informations du conducteur devraient s'éteindre après le remplacement du pneu et que la procédure d'association des capteurs a été concluante. Se reporter à «Processus de jumelage de capteur TPMS», plus loin dans cette section.
- Le processus de correspondance de capteur TPMS n'a pas été exécuté ou n'a pas été concluant après la permutation des pneus. Le témoin de dysfonctionnement devrait s'éteindre et le message du CIC devrait s'effacer une fois que le processus de correspondance de capteur a été concluant. Se reporter à «Processus de jumelage de capteur TPMS», plus loin dans cette section.
- Un ou plusieurs capteurs TPMS sont manquants ou endommagés. Le témoin de dysfonctionnement et message du CIC devraient s'éteindre dès que les capteurs TPMS sont posés et que le processus de correspondance de capteur a été concluant. Demander conseil auprès d'un revendeur.
- Les pneus ou les roues de rechange ne correspondent pas aux pneus et roues d'origine du véhicule. Les pneus et les roues autres que ceux recommandés peuvent gêner le bon fonctionnement du TPMS. Se reporter à *Achat de pneus neufs* ⇨ *311*.
- L'utilisation d'appareils électroniques ou se trouver près d'installation utilisant des fréquences d'ondes radio identiques à celles du TPMS peut provoquer le dysfonctionnement des capteurs TPMS.

Si le TPMS ne fonctionne pas correctement, il ne peut pas détecter ou signaler une basse pression de pneu. Si le témoin de dysfonctionnement TPMS et le message du CIC s'affichent constamment, confier le véhicule à un réparateur agréé pour un entretien.

Alerte de gonflage de pneu (selon l'équipement)

Cette fonctionnalité fournit des alertes visuelle et sonore à l'extérieur du véhicule pour faciliter le gonflage d'un pneu dégonflé à la pression de gonflage de pneu à froid.

Lorsque le témoin d'avertissement de basse pression de pneu s'allume :

1. Garer le véhicule en un endroit sûr, de niveau.

2. Serrer fermement le frein à main.
3. Mettre le véhicule en position de stationnement (P).
4. Gonfler le pneu qui est dégonflé. Le clignotant s'allume.

   Lorsque la pression recommandée est atteinte, l'avertisseur sonore retentit une fois et le clignotant s'arrête de clignoter et s'allume brièvement en continu.

Répéter ces étapes pour tous les pneus sous-gonflés qui ont fait s'allumer le témoin d'avertissement de basse pression.

Si le pneu est sur-gonflé à plus de 35 kPa (5 psi), l'avertisseur sonore retentit plusieurs fois et le clignotant continue à clignoter pendant huit secondes après l'arrêt du gonflage. Pour relâcher et corriger la pression, alors que le clignotant continue à clignoter, appuyer brièvement sur le centre de la tige de valve. Lorsque la pression recommandée est atteinte, l'avertisseur sonore retentira une fois.

Si le clignotant ne clignote pas dans les 15 secondes après le début du gonflage du pneu, l'alerte de gonflage de pneu n'a pas été activée ou ne fonctionne pas.

Si les feux de détresse sont allumés, la confirmation visuelle de l'alerte de gonflage de pneu ne fonctionne pas correctement.

Le TPMS n'activera pas correctement l'alerte de gonflage de pneu sous les conditions suivantes :

- Il y a interférence d'un appareil externe ou d'un émetteur.
- La pression d'air du dispositif de gonflage n'est pas suffisante pour gonfler le pneu.
- Le TPMS est défectueux.
- L'avertisseur sonore ou les feux de virage sont défectueux.
- Le code d'identification du capteur TPMS n'est pas enregistré dans le système.
- La pile du capteur TPMS est faible.

Si l'alerte de gonflage de pneu ne fonctionne pas à la suite d'interférence sur le TPMS, déplacer le véhicule d'environ 1 m (3 ft) vers l'avant ou l'arrière et ressayer. Si la fonctionnalité d'alerte de gonflage de pneu ne fonctionne pas, utiliser une jauge de pression de pneu.

Processus de correspondance de capteur TPMS

Chaque capteur TPMS a un code d'identification unique. Ce code d'identification doit être associé à la nouvelle position du pneu/roue après la permutation des pneus du véhicule ou le remplacement d'un ou plusieurs capteurs TPMS. Le processus d'association des capteurs TPMS doit également être effectué après le remplacement d'une roue de secours par un pneu de route muni d'un capteur TPMS. Le témoin de dysfonctionnement et le message CIC doivent être éteints au cycle d'allumage suivant. Les capteurs TPMS sont associés aux positions des pneus/roues, à l'aide d'un outil de réinitialisation, dans l'ordre suivant : pneu avant côté conducteur, pneu avant côté passager, pneu arrière côté passager et pneu arrière côté conducteur.

Contacter le revendeur pour l'entretien ou pour commander un outil de réinitialisation.

Deux minutes sont nécessaires pour associer la première position du pneu/roue, et cinq minutes en tout pour associer les quatre positions des pneus/roues. Si cela dure plus longtemps, le processus s'arrête et doit être redémarré.

Ci-après, le processus d'association des capteurs de surveillance de pression des pneus (TPMS) :

1. Serrer le frein à main.
2. Mettre le véhicule en mode Service. Se reporter à *Positions de contact* ⇨ *197*.
3. L'option d'affichage de l'information sur la pression des pneus doit être mise en marche. Les écrans d'informations du CIB peuvent être activés et désactivés au menu Settings (paramétrages). Se reporter à *Centre d'informations du conducteur (DIC)* ⇨ *149*.
4. Utiliser la commande à cinq voies du CIB du côté droit du volant pour faire défiler l'écran de pression des pneus sous la page d'informations du CIB. Se reporter à *Centre d'informations du conducteur (DIC)* ⇨ *149*.
5. Presser longuement le bouton SEL placé au centre de la commande à cinq voies du CIC.

   L'avertisseur sonore retentit deux fois pour indiquer que le récepteur est en mode d'apprentissage et le message CONFIGURATION PNEU ACTIVÉE s'affiche à l'écran du CIC.
6. Commencer avec le pneu avant du côté conducteur.
7. Placer l'outil de réinitialisation contre le flanc de pneu, près de la tige de valve. Appuyer sur le bouton pour activer le capteur TPMS. L'avertisseur sonore retentit pour indiquer que le code d'identification de capteur a été associé à cette position du pneu/roue.
8. Continuer avec le pneu avant côté passager et répéter la procédure décrite à l'étape 7.
9. Continuer avec le pneu arrière côté passager et répéter la procédure décrite à l'étape 7.
10. Passer au pneu arrière côté conducteur et répéter la procédure de l'étape 7. L'avertisseur sonore retentit deux fois pour indiquer que le code d'identification de capteur a été associé au pneu arrière côté conducteur et que le processus de correspondance des capteurs TPMS n'est plus actif. Le message CONFIGURATION PNEU ACTIVÉE de l'écran d'affichage du CIC disparaît.
11. Arrêter le véhicule.
12. Régler les quatre pneus au niveau de pression d'air recommandé selon les indications figurant sur l'étiquette d'information sur les pneus et le chargement.

Inspection de pneu

Nous recommandons une inspection des pneus, y compris le pneu de secours (si le véhicule en est équipé) pour vérifier la présence éventuelle de signes d'usure ou de dommage au moins une fois par mois.

Remplacer le pneu si :

- Au moins trois indicateurs sont visibles autour du pneu.
- Un cordon ou du tissu apparaît à travers le caoutchouc du pneu.
- La bande de roulement ou le flanc est fissuré, coupé ou présente un accroc assez profond pour pouvoir voir le cordon ou le matériel.
- Le pneu présente une bosse, un renflement ou une coupure.
- Le pneu a une crevaison, une coupure ou tout autre dommage qui ne peut pas être réparé en raison de la taille ou de l'emplacement du dommage.

Permutation de roue

Les pneus doivent être permutés conformément aux intervalles indiqués dans le programme de maintenance. Se reporter à *Entretien de routine* ⇨ *348*.

Les pneus sont tournés pour que tous les pneus s'usent uniformément. La première permutation est la plus importante.

Dès qu'une usure anormale est remarquée, effectuer la permutation des pneus dès que possible, vérifier que la pression de gonflage des pneus est correcte et vérifier la présence éventuelle de roues ou pneus endommagés.
Si l'usure anormale persiste après la permutation des pneus, vérifier le parallélisme des roues. Se reporter à *Quand faut-il monter des pneus neufs ?* ⇨ *310* et *Remplacement de roue* ⇨ *313*.

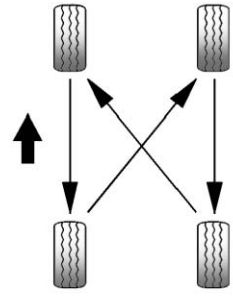

Utiliser ce modèle de permutation lors de la permutation de pneus.

Ne pas inclure la roue de secours compacte dans la permutation des pneus.

Régler les pneus avant et arrière à la pression de gonflage recommandée sur l'étiquette d'informations relatives aux pneus et à la charge après avoir tourné les pneus. Se reporter à *Pression de gonflage* ⇨ *301* et *Limites de charge du véhicule* ⇨ *192*.

Réinitialiser le système de surveillance de pression de pneu. Se reporter à *Fonctionnement du système de surveillance de gonflage de pneu* ⇨ *304*.

Contrôler le serrage correct de l'ensemble des écrous de roue. Se reporter à «Couple de serrage d'écrou de roue» sous *Capacités et caractéristiques* ⇨ *356*.

⚠ Avertissement

De la rouille ou de la poussière sur une roue, ou sur les pièces sur laquelle elle est fixée peut desserrer, après un certain temps, les écrous de roue. La roue peut se détacher et provoquer un accident. Lors du changement d'une roue, éliminer toute la poussière ou la rouille des positions où la roue est fixée au véhicule. En cas d'urgence, un chiffon ou un mouchoir en papier peut être utilisé ; il faut toutefois utiliser ultérieurement un grattoir ou une brosse en fer pour enlever toute la rouille et la saleté.

Appliquer une légère couche de graisse pour roulement de roues au centre du moyeu de roue après un changement de roue ou une permutation des pneus pour empêcher la corrosion ou l'accumulation de rouille. Éviter de graisser la surface plate de montage de la roue, et les écrous ou boulons de roue.

Quand faut-il monter des pneus neufs ?

Des facteurs tels que le respect de la pression de gonflage, les températures, les vitesses de conduite, la charge du véhicule et l'état des routes affectent la vitesse d'usure des pneus.

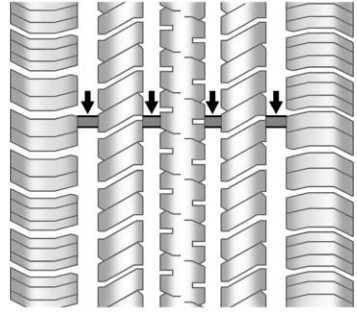

Des témoins d'usure des sculptures sont une façon de signaler qu'il est temps de remplacer les pneus. Les témoins d'usure apparaissent quand les pneus n'ont plus que 1,6 mm (1/16 in) de sculptures ou moins. Se reporter à *Inspection de pneu* ⇨ *309* et *Permutation de roue* ⇨ *309*.

Le caoutchouc des pneus vieillit avec le temps. Cela vaut également pour la roue de secours, si le véhicule en est doté, même si elle n'est jamais utilisée. Plusieurs facteurs y compris les températures, les conditions de charge et la maintenance de la pression de gonflage des pneus peuvent influencer la rapidité du vieillissement des pneus. GM recommande

que les pneus, y compris la roue de secours si le véhicule en est doté, soient remplacés après six ans, quelle que soit l'usure de la bande de roulement. La date de fabrication du pneu est les quatre derniers chiffres sur le numéro d'identification de pneu DOT (NIP), moulé sur un côté du flanc du pneu. Les deux premiers chiffres représentent la semaine (01-52) et les deux derniers l'année. Par exemple, la troisième semaine de l'année 2010 sera une date DOT à quatre chiffres de 0310.

Stockage du véhicule

Les pneus vieillissent quand ils sont entreposés de façon normale sur un véhicule stationné. Pour retarder le vieillissement d'un véhicule entreposé pour plus d'un mois, laisser le véhicule dans un endroit frais, sec et propre, à l'abri de la lumière directe du soleil. Cet endroit devrait être exempt de graisse, d'essence et d'autres substances pouvant détériorer le caoutchouc.

Un stationnement prolongé peut causer l'aplatissement de la bande de roulement susceptible de provoquer des vibrations lors de la conduite. Lors de l'entreposage d'un véhicule pour plus d'un mois, retirer les pneus ou soulever le véhicule afin de réduire le poids sur les pneus.

Achat de pneus neufs

GM a développé et spécifié des pneus tout particulièrement pour le véhicule. Les pneus d'origine ont été conçus pour répondre au classement du système de spécification des critères de performance des pneus de General Motors (TPC Spec). Lorsqu'il faut changer des pneus, GM recommande fortement l'achat de pneus au classement TPC Spec identique.

Le système de spécifications TPC exclusif de GM prend en compte plus d'une douzaine de spécifications critiques qui influencent la performance globale du véhicule, y compris la tenue de route et la conduite, le contrôle de la traction et la performance du système de surveillance de pression des pneus. Le numéro de spéc. TPC de GM est moulé sur le flanc du pneu près de la taille de pneu. Si les pneus ont un modèle de bande de roulement toutes saisons, le numéro de la spéc. TPC sera suivi par MS signifiant boue et neige (mud/snow).

GM recommande de remplacer les pneus usés par ensemble complet de quatre pneus. Une profondeur de sculptures uniforme sur tous les pneus aidera à maintenir la performance du véhicule. Si tous les pneus ne sont pas remplacés en même temps, cela pourrait avoir des conséquences négatives sur la performance de freinage et de manoeuvre. Si une permutation et une maintenance correctes ont été effectuées, tous les quatre pneus devraient être usés à peu près en même temps. Consulter *Permutation de roue* ⇨ *309* pour obtenir des informations sur la permutation correcte des pneus. Cependant, s'il est nécessaire de

remplacer uniquement un jeu d'essieu de pneus usés, placer le jeu de pneus neufs sur l'essieu arrière.

Des pneus d'hiver au même indice de vitesse que les pneus d'origine peuvent ne pas être disponibles dans les catégories de vitesse H, V, W, Y et ZR. Ne jamais dépasser la capacité de vitesse maximale des pneus d'hiver lors de l'utilisation de pneus d'hiver à cote de vitesse inférieure.

⚠ Avertissement

Les pneus peuvent éclater s'ils ne pas correctement utilisés. Toute tentative de monter ou désassembler un pneu peut provoquer des blessures, voire la mort. Seul votre distributeur / réparateur agréé ou une centrale de pneus autorisée peut monter ou désassembler les pneus.

⚠ Avertissement

Le mélange de pneus de tailles, marques ou types différents peut causer la perte de contrôle du véhicule, ce qui peut provoquer un accident ou d'autres dégâts au véhicule. Utiliser le type, taille et marque corrects des pneus sur chacune des roues.

⚠ Avertissement

Utiliser des pneus à carcasse diagonale sur le véhicule pourrait causer l'apparition de fissures sur la joue de jante des roues après quelques kilomètres de conduite. Un pneu et/ou une roue risquent d'éclater ou d'être endommagés soudainement, provoquant un accident. Utiliser uniquement des pneus à carcasse radiale sur le véhicule.

S'il faut remplacer les pneus du véhicule à l'aide d'un pneu qui ne dispose pas de numéro de TPC Spec, il faut s'assurer qu'il est de la même taille, de la même capacité de charge, de la même cote de vitesse et de la même construction (radial) que les pneus d'origine.

Les véhicules équipés d'un système de surveillance de pression de pneu peuvent donner un avertissement de basse pression de pneu incorrecte si des pneus n'étant pas conformes à la spécification TPC sont montés. Se reporter à *Système de surveillance de gonflage de pneu ⇨ 303*.

L'étiquette d'informations relatives aux pneus et à la charge concerne les pneus d'origine. Consulter *Limites de charge du véhicule ⇨ 192* pour savoir où se trouve cette étiquette et pour en savoir plus sur l'étiquette d'informations relative aux pneus et à la charge.

Différentes tailles de pneus et roues

Si des jantes ou des pneus d'une taille différente de l'équipement d'origine sont montés, les performances du véhicule, y compris son freinage, sa suspension et sa tenue de route ainsi que sa stabilité et sa résistance aux tonneaux peuvent être affectées. Si le véhicule dispose de systèmes électroniques tels que l'antiblocage de sécurité, airbags de protection contre les tonneaux, l'antipatinage et l'Electronic Stability Control, ou la traction intégrale, les performances de ces systèmes peuvent également être affectées.

⚠ Avertissement

Si des jantes de tailles différentes sont employées, le niveau de sécurité et de performances peut se révéler insuffisant si des pneus non recommandés pour ces jantes sont choisis. Cela augmente le risque d'accident et de blessures graves.

(Suite)

Avertissement (Suite)

Utiliser uniquement des systèmes de roue et pneu spécifiques GM développés pour le véhicule et s'assurer qu'ils sont correctement montés par un technicien agréé GM.

Se reporter à *Achat de pneus neufs* ⇨ *311* et *Accessoires et modifications* ⇨ *265*.

Géométrie de roue et équilibrage de pneu

Les pneus et jantes sont alignés et équilibrés en usine pour procurer la plus longue durée des pneus et les meilleures performances globales. Les réglages de la géométrie de roue et équilibrage de pneu sont nécessaires de manière régulière. Penser à faire contrôler la géométrie en cas d'usure anormale d'un pneu ou si le véhicule « tire » considérablement d'un côté ou de l'autre. Il est normal de noter une légère traction vers la gauche ou la droite, selon le sommet de la chaussée et/ou les autres variations de surface de la route comme les creux ou les ornières. Si le véhicule vibre lors de la conduite sur une chaussée lisse, les pneus et les roues ont peut-être besoin d'être rééquilibrés. Consulter un revendeur pour un diagnostic correct.

Remplacement de roue

Remplacer toute roue qui est tordue, fissurée, très rouillée ou corrodée. Si les écrous de roue sont desserrés, la roue, les boulons de roue et les écrous de roue doivent être remplacés. Si la jante laisse l'air s'échapper, la remplacer. Certaines jantes en aluminium peuvent être réparées. Consulter un revendeur si une de ces conditions se produit.

Votre distributeur / réparateur agréé connaît le type de jante requise.

Chaque nouvelle roue doit avoir la même capacité charge, le même diamètre, la même largeur, le même décalage et doit être montée de la même manière que celle qu'elle remplace.

Remplacer les jantes, vis de roue, écrous de roue ou capteurs TPMS par de nouvelles pièces d'origine GM.

⚠ Avertissement

Le remplacement par des jantes, vis de roue ou écrous de roue de mauvaise qualité peut être dangereux. Cela peut affecter le freinage et la tenue de route du véhicule. Les pneus peuvent perdre de l'air et entraîner une perte de contrôle, provoquant un accident. En rechange, utiliser toujours la bonne roue et les bons boulons et écrous de roue.

Avertissement

Une mauvaise roue peut aussi provoquer des problèmes avec la durée de vie du roulement, le refroidissement du frein, l'étalonnage du compteur de vitesse ou du compteur kilométrique, le réglage

(Suite)

Avertissement (Suite)

des phares, la hauteur du pare-chocs, la garde au sol du véhicule et le dégagement entre le pneu ou la chaîne antidérapante et la carrosserie et le châssis.

Roues de secours usées

⚠ Avertissement

Le remplacement d'une jante par une jante usagée est dangereux. Il est souvent impossible de savoir comment elle a été utilisée ou combien de kilomètres elle a parcouru. Elle pourrait lâcher subitement et provoquer un accident. Lors du remplacement des jantes, utiliser une jante neuve d'origine GM.

Chaînes antidérapantes

Utiliser des chaînes à neige ou d'autres dispositifs de traction uniquement si cela est nécessaire.

Avant d'utiliser des chaînes à neige, vérifier avec le fabricant de pneus pour s'assurer qu'elles sont compatibles avec les pneus montés sur le véhicule. Suivre les instructions du fabricant.

Les chaînes à neige ne sont autorisées que sur les pneus de dimensions 235/65R18. Les installer sur les pneus avant uniquement, les serrer au maximum et fixer solidement les deux extrémités.

Utiliser uniquement des chaînes à neige pour pneus profil bas adéquates et n'ajouter pas plus de 12 mm d'épaisseur à la bande de roulement et au flanc intérieur.

Avertissement

Ne pas installer des dispositifs de traction sur les roues arrière.

Conduire à une vitesse plus lente et suivre les instructions du fabricant. Si les chaînes touchent le véhicule, s'arrêter et les resserrer. Si elles touchent toujours, ralentissez jusqu'à ce qu'elles ne touchent plus.

Avertissement

Pour éviter d'endommager le véhicule, conduire lentement, ne pas faire patiner les roues et réajuster ou déposer l'équipement s'il touche le véhicule.

En cas de crevaison

Il n'est pas habituel qu'un pneu éclate en roulant, en particulier si les pneus sont correctement gonflés et entretenus. Se reporter à *Pneus* ⇨ *298*. Si de l'air s'échappe d'un pneu, il est beaucoup plus probable qu'il fuie doucement. Mais si un éclatement se produisait malgré tout, voici quelques informations sur les choses pouvant survenir et sur ce qu'il faut faire :

Si un pneu avant lâche, le pneu dégonflé crée une résistance qui tire le véhicule vers son côté. Lever le pied de la pédale d'accélérateur et tenir fermement le volant. Conserver le contrôle du véhicule en l'orientant dans la direction voulue, puis freiner doucement jusqu'à l'arrêt complet — bien à l'écart de la route, si possible.

Un éclatement à l'arrière, en particulier dans un virage, a des effets similaire à un dérapage et peut nécessiter la même réaction que pour un dérapage. Lâcher la pédale d'accélérateur et braquer pour conserver la trajectoire du véhicule. Le mouvement du véhicule peut être très saccadé et bruyant. Freiner doucement jusqu'à l'arrêt complet — bien à l'écart de la route, si possible.

⚠ Avertissement

Rouler avec un pneu à plat provoquera des dégâts irréversibles sur le pneu. Regonfler un pneu ayant roulé à plat ou sérieusement sous-gonflé peut faire éclater le pneu et provoquer un accident grave. Ne jamais tenter de regonfler un pneu qui a roulé à plat ou à

(Suite)

Avertissement (Suite)

l'état sérieusement sous-gonflé. Faire réparer ou remplacer le pneu dès que possible par un réparateur ou un centre d'entretien de pneus agréé.

⚠ Avertissement

Soulever un véhicule et se glisser sous lui pour effectuer un entretien ou des réparations est dangereux sans équipement de sécurité et formation appropriés. Si un cric est livré avec le véhicule, il n'est conçu que pour changer un pneu crevé. S'il est utilisé pour toute autre intervention, il y a risque de blessures graves voire danger de mort si le véhicule glisse du cric. Si un cric est livré avec le véhicule, ne l'utiliser que pour changer un pneu crevé.

Si un pneu se dégonfle, éviter tout dégât supplémentaire au pneu et à la roue en conduisant très lentement jusque dans un endroit plat, bien à l'écart de la route, si possible. Allumez les feux de détresse. Se reporter à *Feux de détresse* ⇨ *169*.

⚠ Attention

Changer un pneu peut être dangereux. Le véhicule peut glisser du cric et se renverser ou tomber en causant des blessures, voire la mort. Trouver un endroit horizontal pour changer le pneu. Pour empêcher le véhicule de bouger :

1. Serrer fermement le frein à main.
2. Placer la boîte de vitesses automatique sur P (stationnement) et la boîte de vitesses manuelle en première (1) ou en marche arrière (R).
3. Couper le moteur et ne pas redémarrer tant que le véhicule est soulevé.

(Suite)

Attention (Suite)

4. Ne pas permettre aux passagers de rester dans le véhicule.
5. Placer des cales de roue, si le véhicule en est doté, des deux côtés de la roue dans le coin opposé à celui de la roue à changer.

Le véhicule peut être équipé d'un cric et d'une roue de secours ou d'un kit produit d'étanchéité pour pneu et compresseur. Pour utiliser l'équipement de levage pour changer un pneu de rechange en toute sécurité, suivre les instructions ci-dessous. Ensuite, se reporter à *Changement de pneu* ⇨ *325*. Pour l'utilisation du kit de produit d'étanchéité pour pneu et de compresseur, consulter *Kit produit d'étanchéité pour pneu et compresseur* ⇨ *316*.

Quand le véhicule a un pneu (2) crevé, utiliser l'exemple suivant comme guide pour placer les cales de roue (1), si le véhicule en est doté.

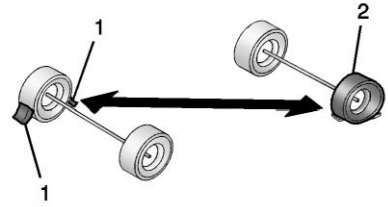

1. Cale de roue (si le véhicule en est doté)
2. Pneu crevé

Les informations ci-après expliquent comment réparer ou changer un pneu.

Kit produit d'étanchéité pour pneu et compresseur

⚠ Avertissement

Il est dangereux de faire tourner un véhicule au ralenti dans une zone fermée et mal ventilée. Des gaz d'échappement peuvent entrer dans le véhicule. Les gaz d'échappement contiennent du monoxyde de carbone (CO) qui est incolore et

(Suite)

Avertissement (Suite)

inodore. Il peut provoquer une perte de connaissance et même la mort. Ne jamais faire tourner le moteur dans une zone fermée qui n'a pas de ventilation en air frais. Consulter *Échappement du moteur* ⇨ *203* pour obtenir plus d'informations.

⚠ Avertissement

Sur-gonfler un pneu pourrait provoquer sa rupture et entraîner un risque de blessures. Veiller à lire et suivre les instructions concernant le kit produit d'étanchéité pour pneu et compresseur et gonfler le pneu à sa pression recommandée. Ne pas dépasser la pression recommandée.

⚠ Avertissement

Ranger le kit produit d'étanchéité pour pneu et compresseur ou d'autres équipements dans l'habitacle du véhicule pourrait entraîner des blessures. Lors d'un arrêt brusque ou d'une collision, les équipements mal fixés pourraient heurter quelqu'un. Ranger le kit produit d'étanchéité pour pneu et compresseur dans son emplacement d'origine.

Si ce véhicule comporte un kit produit d'étanchéité pour pneu et compresseur, il se peut qu'il n'y ait pas de roue de secours ou d'équipement de changement de pneu et, sur certains véhicules, il se peut qu'il n'y ait pas de place pour ranger un pneu.

Le kit de produit d'étanchéité pour pneu et compresseur peut être utilisé pour colmater temporairement une crevaison, jusqu'à une taille de 6 mm (0,25 in), dans la bande de roulement du pneu. On peut aussi l'utiliser pour regonfler un pneu sous-gonflé.

Si le pneu a été séparé de la jante, a des flancs endommagés ou présente une crevaison importante, il est trop gravement endommagé pour que le kit produit d'étanchéité pour pneu et compresseur soit efficace.

Lire et suivre l'ensemble des instructions concernant le kit produit d'étanchéité pour pneu et compresseur.

Le kit se compose :

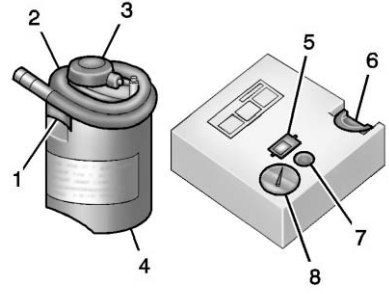

1. Soupape d'entrée de bidon de produit d'étanchéité
2. Flexible de produit d'étanchéité/air
3. Base de bidon de produit d'étanchéité

4. Bidon de produit d'étanchéité pour pneu
5. Interrupteur
6. Fente au sommet du compresseur
7. Bouton de dégonflage
8. Manomètre

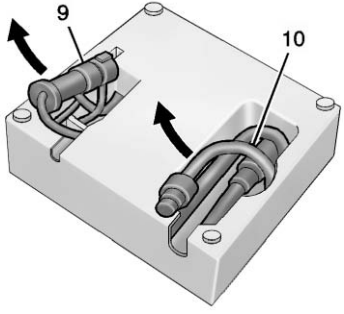

9. Prise électrique
10. Flexible d'air uniquement

Produit d'étanchéité pour pneu

Lire et suivre les instructions de maniement prudent sur l'étiquette collée sur le bidon de produit d'étanchéité (4).

Vérifier la date de péremption du produit d'étanchéité pour pneu sur le bidon. Le bidon de produit d'étanchéité pour pneu (4) doit être remplacé avant sa date de péremption. Des bidons de produit d'étanchéité pour pneu de rechange sont disponibles auprès d'un revendeur local.

Il n'y a du produit d'étanchéité que pour une seule réparation de pneu. Après utilisation, le bidon de produit d'étanchéité pour pneu doit être remplacé.

Comment utiliser le kit produit d'étanchéité pour pneu et compresseur pour réparer provisoirement et gonfler un pneu crevé ?

En cas d'utilisation du kit de produit d'étanchéité pour pneu et compresseur à des températures froides, conserver d'abord le kit au chaud pendant cinq minutes. Cela aidera à gonfler le pneu plus vite.

Si un pneu se dégonfle, éviter encore plus de dégâts au pneu et à la roue en conduisant doucement jusqu'à un endroit horizontal. Allumez les feux de détresse. Se reporter à *Feux de détresse* ⇨ *169*.

Consulter *En cas de crevaison* ⇨ *315* pour connaître les autres avertissements de sécurité importants.

Ne retirer aucun objet ayant pénétré dans le pneu.

1. Retirer le bidon de produit d'étanchéité pour pneu (4) et le compresseur de leur emplacement de rangement. Se reporter à *Rangement du kit produit d'étanchéité pour pneu et compresseur.* ⇨ *324*.
2. Retirer le flexible d'air uniquement (10) et la fiche d'alimentation (9) de la base du compresseur.
3. Placer le compresseur au sol, près du pneu crevé.

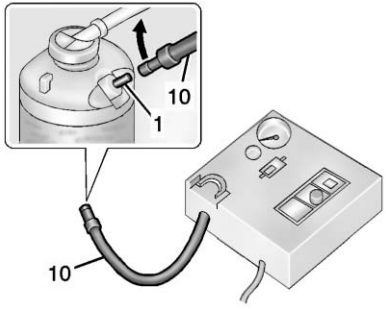

4. Fixer le flexible d'air uniquement (10) sur la soupape d'entrée du bidon de produit d'étanchéité (1) en le faisant tourner dans le sens des aiguilles d'une montre jusqu'à ce qu'il soit serré.

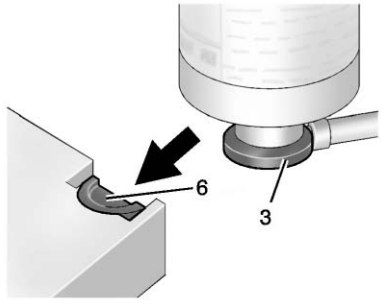

5. Faire coulisser la base du bidon de produit d'étanchéité pour pneu (3) dans la fente au sommet du compresseur (6) pour le maintenir vertical.

   S'assurer que le corps de valve du pneu soit placé près du sol pour que le tuyau puisse l'atteindre.

6. Dévisser le bouchon de corps de valve du pneu crevé en le tournant dans le sens inverse des aiguilles d'une montre.

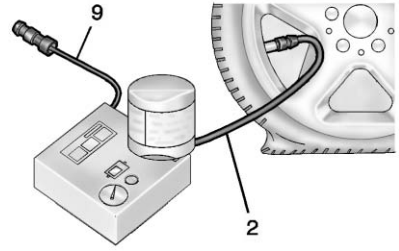

7. Fixer le flexible de produit d'étanchéité/air (2) sur la tige de valve de pneu en le faisant tourner dans le sens des aiguilles d'une montre jusqu'à ce qu'il soit serré.

8. Brancher la fiche d'alimentation électrique (9) dans la prise de courant accessoires dans le véhicule. Débranchez tous les éléments des autres prises de courant pour accessoires. Se reporter à *Prises électriques* ⇨ *124*.

   Si le véhicule est doté d'une prise de courant pour accessoires, n'utilisez pas l'allume-cigare.

Si le véhicule est uniquement doté d'un allume-cigare, utilisez-le.

Ne pincez pas le cordon d'alimentation électrique dans la portière ou la vitre.

9. Démarrez le véhicule. Le moteur du véhicule doit tourner pour utiliser l'air comprimé.

10. Appuyer sur le bouton marche-arrêt (5) pour activer le kit produit d'étanchéité pour pneu et compresseur.

    Le compresseur va injecter du produit d'étanchéité et de l'air dans le pneu.

    Le manomètre (8) va tout d'abord afficher une pression élevée pendant que le compresseur injecte le produit d'étanchéité dans le pneu. Une fois que le produit d'étanchéité est complètement réparti dans le pneu, la pression va chuter rapidement et commencer à remonter au moment où le pneu se gonflera seulement avec de l'air.

11. Gonfler le pneu à la pression de gonflage recommandée au moyen du manomètre (8). On peut trouver la pression de gonflage recommandée sur l'étiquette Informations pneus et charge. Se reporter à *Pression de gonflage* ⇨ *301*.

    Il se peut que le manomètre (8) affiche une pression plus élevée que la pression effective du pneu tant que le compresseur est en marche. Arrêtez le compresseur pour obtenir une lecture de pression précise. Le compresseur peut être mis en route/arrêté jusqu'à ce que la pression correcte soit atteinte.

Avertissement

Si la pression recommandée ne peut pas être atteinte après environ 25 minutes, le véhicule ne devrait plus être conduit. C'est que le pneu est trop gravement endommagé et que le kit produit d'étanchéité pour pneu et compresseur ne peut pas

(Suite)

Avertissement (Suite)

gonfler le pneu. Débrancher la fiche d'alimentation électrique de la prise de courant accessoires et dévisser le tuyau de gonflage de la valve du pneu.

12. Appuyer sur l'interrupteur de marche-arrêt (5) pour arrêter le kit produit d'étanchéité pour pneu et compresseur.

    Le pneu n'est pas étanchéifié et continuera à perdre de l'air jusqu'à ce qu'on fasse rouler le véhicule et que le produit d'étanchéité se répartisse dans le pneu. Par conséquent, les étapes 13-21 doivent être effectuées immédiatement après l'étape 12.

    Faire attention en manipulant le kit produit d'étanchéité pour pneu et compresseur car il pourrait être chaud après emploi.

13. Débrancher la fiche d'alimentation électrique (9) de la prise de courant accessoires dans le véhicule.

14. Tourner le tuyau produit d'étanchéité/air (2) dans le sens antihoraire pour le déposer du corps de valve de pneu.
15. Remettre le bouchon de corps de valve du pneu.
16. Retirer le bidon de produit d'étanchéité pour pneu (4) de la fente au sommet du compresseur (6).
17. Faire tourner le flexible d'air uniquement (10) dans le sens inverse des aiguilles d'une montre pour le déposer de la soupape d'entrée du bidon de produit d'étanchéité pour pneu (1).
18. Faire tourner le flexible de produit d'étanchéité/air (2) dans le sens des aiguilles d'une montre sur la soupape d'entrée de bidon de produit d'étanchéité (1) pour empêcher toute fuite de produit.
19. Remettre le flexible d'air uniquement (10) et la fiche d'alimentation électrique (9) dans leurs emplacements d'origine.

20. Si le pneu crevé a pu se regonfler à la pression de gonflage recommandée, décoller l'étiquette de vitesse maximale du bidon de produit d'étanchéité et la placer à un endroit très visible.

    Ne pas dépasser la vitesse indiquée sur cette étiquette tant que le pneu endommagé n'est pas réparé ou remplacé.
21. Rangez l'équipement dans son espace de rangement d'origine dans le véhicule.
22. Faire immédiatement rouler le véhicule sur 8 km (5 mi) pour répartir le produit d'étanchéité dans le pneu.
23. S'arrêter en un endroit sûr et vérifier la pression du pneu. Se reporter aux étapes 1 à 10 sous « Comment utiliser le kit de produit d'étanchéité et compresseur pour pneu sans produit d'étanchéité pour gonfler un pneu (Non crevé) ».

    Si la pression du pneu a chuté de plus de 68 kPa (10 psi) au dessous de la pression de gonflage recommandée, cesser de conduire le véhicule. C'est que le pneu est trop gravement endommagé et que le produit d'étanchéité pour pneu ne peut pas étanchéifier le pneu.

    Si la pression du pneu n'a pas chuté de plus de 68 kPa (10 psi) à partir de la pression de gonflage recommandée, regonfler le pneu à la pression de gonflage recommandée.
24. Essuyer le produit d'étanchéité sur la roue, le pneu ou le véhicule.
25. Mettre le bidon de produit d'étanchéité pour pneu utilisé (4) au rebut chez un distributeur local, conformément à la réglementation locale.

26. Remplacez-le par un bidon d'étanchéité neuf disponible auprès de votre concessionnaire.
27. Après avoir provisoirement réparé un pneu au moyen du kit produit d'étanchéité pour pneu et compresseur, conduire le véhicule chez un distributeur agréé à moins de 161 km (100 milles) de route pour faire réparer ou remplacer le pneu.

Comment utiliser le kit produit d'étanchéité pour pneu et compresseur sans produit d'étanchéité pour gonfler un pneu (Non crevé) ?

Le kit se compose :

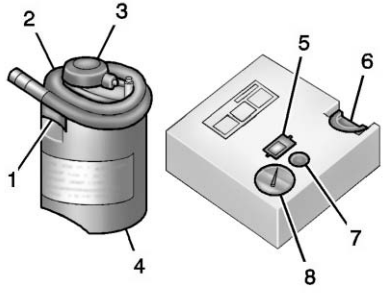

1. Soupape d'entrée de bidon de produit d'étanchéité
2. Flexible de produit d'étanchéité/air
3. Base de bidon de produit d'étanchéité
4. Bidon de produit d'étanchéité pour pneu
5. Interrupteur
6. Fente au sommet du compresseur
7. Bouton de dégonflage
8. Manomètre

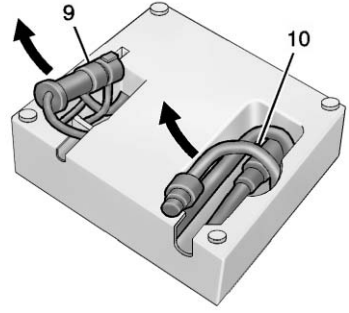

9. Prise électrique
10. Flexible d'air uniquement

Si un pneu se dégonfle, éviter encore plus de dégâts au pneu et à la roue en conduisant doucement jusqu'à un endroit horizontal. Allumez les feux de détresse. Se reporter à *Feux de détresse* ⇨ *169*.

Consulter *En cas de crevaison* ⇨ *315* pour connaître les autres avertissements de sécurité importants.

1. Retirer le compresseur de son emplacement de rangement. Se reporter à *Rangement du kit produit d'étanchéité pour pneu et compresseur.* ⇨ *324*.
2. Retirer le flexible d'air uniquement (10) et la fiche d'alimentation (9) de la base du compresseur.
3. Placer le compresseur au sol, près du pneu crevé.

   S'assurer que le corps de valve du pneu soit placé près du sol pour que le tuyau puisse l'atteindre.
4. Dévisser le bouchon de corps de valve du pneu crevé en le tournant dans le sens inverse des aiguilles d'une montre.
5. Fixer le flexible d'air uniquement (10) sur la tige de valve de pneu en le faisant tourner dans le sens des aiguilles d'une montre jusqu'à ce qu'il soit serré.
6. Brancher la fiche d'alimentation électrique (9) dans la prise de courant accessoires dans le véhicule. Débranchez tous les éléments des autres prises de courant pour accessoires. Se reporter à *Prises électriques* ⇨ *124*.

   Si le véhicule est doté d'une prise de courant pour accessoires, n'utilisez pas l'allume-cigare.

   Si le véhicule est uniquement doté d'un allume-cigare, utilisez-le.

   Ne pincez pas le cordon d'alimentation électrique dans la portière ou la vitre.
7. Démarrez le véhicule. Le moteur du véhicule doit tourner pour utiliser l'air comprimé.
8. Appuyer sur le bouton marche-arrêt (5) pour activer le kit produit d'étanchéité pour pneu et compresseur.

   Le compresseur va gonfler le pneu avec seulement de l'air.
9. Gonfler le pneu à la pression de gonflage recommandée au moyen du manomètre (8). On peut trouver la pression de gonflage recommandée sur l'étiquette Informations pneus et charge. Se reporter à *Pression de gonflage* ⇨ *301*.

   Il se peut que le manomètre (8) affiche une pression plus élevée que la pression effective du pneu tant que le compresseur est en marche. Arrêtez le compresseur pour obtenir une lecture de pression précise. Le compresseur peut être mis en route/arrêté jusqu'à ce que la pression correcte soit atteinte.

Avertissement

Si la pression recommandée ne peut pas être atteinte après environ 25 minutes, le véhicule ne devrait plus être conduit. C'est que le pneu est trop gravement endommagé et que le kit produit d'étanchéité pour pneu et compresseur ne peut pas gonfler le pneu. Débrancher la fiche d'alimentation électrique de la prise de courant accessoires et dévisser le tuyau de gonflage de la valve du pneu.

10. Appuyer sur l'interrupteur de marche-arrêt (5) pour arrêter le kit produit d'étanchéité pour pneu et compresseur.

    Manipuler le compresseur avec prudence car il peut être chaud après usage.

11. Débrancher la fiche d'alimentation électrique (9) de la prise de courant accessoires dans le véhicule.
12. Faire tourner le flexible d'air uniquement (10) dans le sens inverse des aiguilles d'une montre pour le retirer de la tige de valve de pneu.
13. Remettre le bouchon de corps de valve du pneu.
14. Remettre le flexible d'air uniquement (10) et la fiche d'alimentation électrique (9) dans leurs emplacements d'origine.
15. Rangez l'équipement dans son espace de rangement d'origine dans le véhicule.

Le kit de produit d'étanchéité et compresseur pour pneu comporte des adaptateurs accessoires, situés dans un compartiment au fond du logement, qui peuvent être utilisés pour gonfler des matelas pneumatiques, des ballons, etc.

Rangement du kit produit d'étanchéité pour pneu et compresseur.

Le kit de produit d'étanchéité et compresseur pour pneu est dans un sac dans la zone de rangement du compartiment arrière.

1. Ouvrez le hayon.
2. Se reporter à *Système de gestion de l'espace à bagages* ⇨ *114*.
3. Soulever le plancher de chargement.

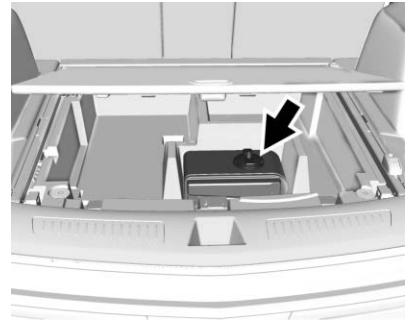

4. Tourner l'écrou de fixation dans le sens inverse des aiguilles d'une montre pour déposer le kit de produit d'étanchéité et compresseur pour pneu.
5. Retirer le kit de produit d'étanchéité pour pneu et compresseur du sac.

Pour ranger le kit produit d'étanchéité pour pneu et compresseur, effectuer les opérations en ordre inverse.

Changement de pneu

Dépose du pneu de secours et des outils

Pour accéder à la roue de secours et aux outils :

1. Ouvrez le hayon. Se reporter à *Hayon ⇨ 40*.
2. Se reporter à *Système de gestion de l'espace à bagages ⇨ 114*.

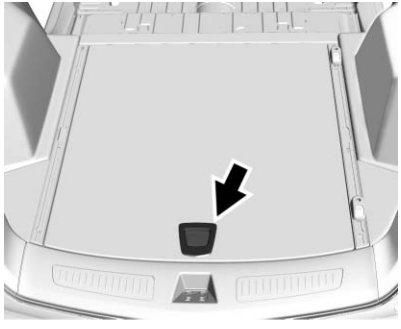

3. Tirer sur la poignée pour soulever le plancher de chargement.

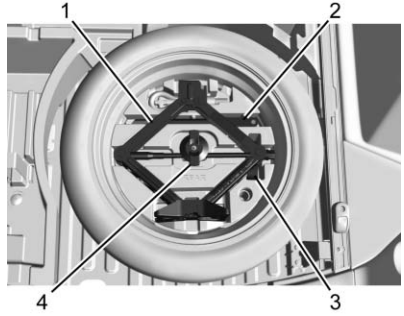

4. Tourner l'écrou papillon (4) dans le sens inverse des aiguilles d'une montre pour déposer le cric (1), la clé de roue (2) et la sangle (3). Placer la boîte d'outils près du pneu à changer.

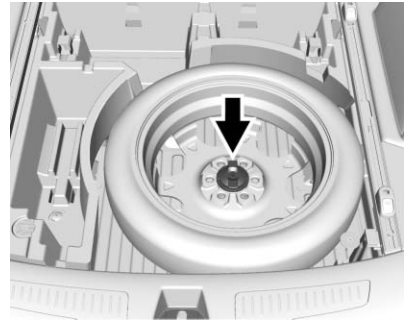

5. Retirer l'écrou retenant la roue de secours.
6. Retirer la roue de secours et la placer près du pneu à plat.

Comment déposer le pneu crevé et installer la roue de secours

1. Faire un contrôle de sécurité avant de continuer. Se reporter à *En cas de crevaison ⇨ 315*.

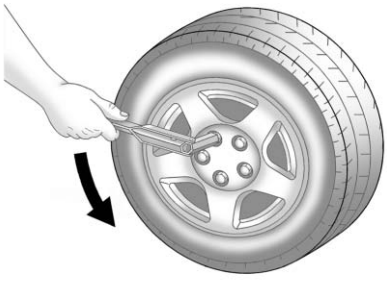

2. Faire tourner la clé de roue dans le sens inverse des aiguilles d'une montre pour desserrer tous les écrous de roue, mais sans les retirer pour le moment.
3. Placer le cric près du pneu crevé.

Avertissement

S'assurer que la tête de levage du cric se trouve dans la position adéquate pour ne pas endommager votre véhicule. Les réparations ne sont pas couvertes par votre garantie.

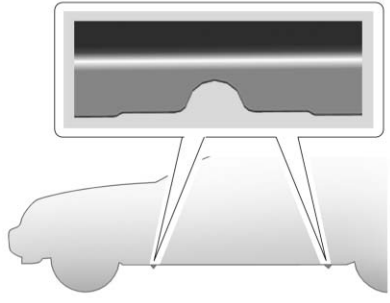

4. Placer la tête de levage du cric à l'emplacement de cric le plus proche du pneu crevé.

   L'emplacement du cric est indiqué par une encoche en demi-cercle dans la bride métallique. Le cric ne doit être utilisé dans aucune autre position.

⚠ Avertissement

Il est dangereux de se glisser sous un véhicule quand il est sur cric. Si le véhicule glisse du cric, il y risque de blessure grave voire

(Suite)

Avertissement (Suite)

danger de mort. Ne jamais se glisser sous un véhicule quand il n'est soutenu que par un cric.

⚠ Avertissement

Soulever le véhicule avec le cric incorrectement placé peut endommager le véhicule et même le faire tomber. Pour contribuer à éviter des blessures aux personnes et des dégâts au véhicule, s'assurer d'avoir installé la tête de levage du cric dans l'endroit correct avant de soulever le véhicule.

⚠ Avertissement

Soulever un véhicule et se glisser sous lui pour effectuer un entretien ou des réparations est dangereux sans équipement de sécurité et

(Suite)

Avertissement (Suite)

formation appropriés. Si un cric est livré avec le véhicule, il n'est conçu que pour changer un pneu crevé. S'il est utilisé pour toute autre intervention, il y a risque de blessures graves voire danger de mort si le véhicule glisse du cric. Si un cric est livré avec le véhicule, ne l'utiliser que pour changer un pneu crevé.

Avertissement

L'utilisation d'un cric pour soulever le véhicule avec un positionnement de cric incorrect peut causer des dégâts sur votre véhicule. Pour soulever votre véhicule à l'aide d'un cric, s'assurer de le placer correctement sous le cadre et éviter tout contact avec la moulure plastique.

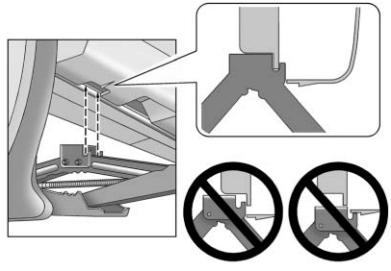

5. Tourner la clé de roue dans le sens horaire pour monter le cric jusqu'à ce que la tête de levage du cric s'emboîte dans la bride métallique située derrière la découpe sur la moulure en plastique.

   Ne pas soulever le véhicule à ce moment-là.

6. Placer la roue de secours compacte à proximité.
7. Soulever le véhicule en tournant la clé de roue dans le sens horaire dans le cric. Soulever le véhicule à une hauteur suffisante pour que la roue de secours puisse passer sous le passage de roue.

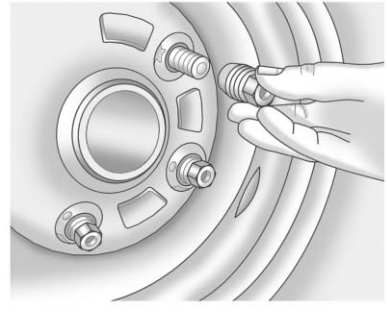

8. Enlever tous les écrous de roue.
9. Déposer le pneu crevé.

⚠ Avertissement

De la rouille ou de la poussière sur une roue, ou sur les pièces sur laquelle elle est fixée peut desserrer, après un certain temps, les écrous de roue. La roue peut se détacher et provoquer un accident. Lors du

(Suite)

Avertissement (Suite)

changement d'une roue, éliminer toute la poussière ou la rouille des positions où la roue est fixée au véhicule. En cas d'urgence, un chiffon ou un mouchoir en papier peut être utilisé ; il faut toutefois utiliser ultérieurement un grattoir ou une brosse en fer pour enlever toute la rouille et la saleté.

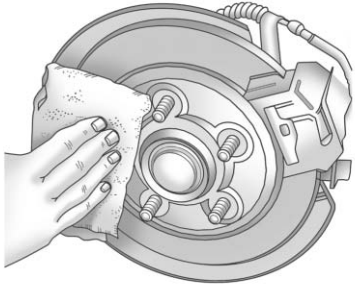

10. Nettoyer toute trace de rouille ou de saleté sur les boulons de roue, les surfaces de montage et la roue de secours.
11. Placer la roue de secours compacte sur la surface de montage de la roue.

⚠ Avertissement

Ne jamais mettre d'huile ni de graisse sur les boulons ou les écrous parce que les écrous pourraient se desserrer. Le véhicule pourrait perdre sa roue et avoir un accident.

12. Remettez en place les écrous de roue. Serrez chaque écrou à la main jusqu'à ce que la roue soit maintenue contre le moyeu.
13. Abaisser le véhicule en faisant tourner le levier du cric dans le sens antihoraire.

⚠ Avertissement

Des écrous de roue qui sont serrés de manière inadaptée et incorrecte peuvent entraîner le desserrage ou la perte de la roue. Après un changement de roue, il faut serrer

(Suite)

Avertissement (Suite)

les écrous de roue correctement au couple spécifié au moyen d'une clé dynamométrique. Avec des écrous de roue antivol achetés en accessoire, suivre la spécification de couple fournie par le fabricant de deuxième monte. Se reporter à *Capacités et caractéristiques* ⇨ *356* pour connaître les couples de serrage des écrous de roues d'origine.

Avertissement

Des écrous de roue mal serrés peuvent conduire à une pulsation du frein et des dégâts au disque. Pour éviter de coûteuses réparations de frein, serrer de façon égale les écrous de roue, dans l'ordre correct et à la spécification correcte de couple. Se reporter à *Capacités et caractéristiques* ⇨ *356* pour connaître les couples de serrage des écrous de roues.

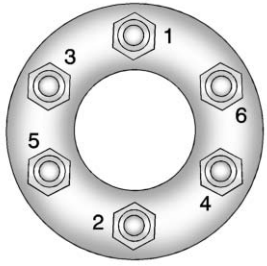

14. Serrer les écrous de roue fermement en croix, selon le schéma.
15. Abaisser complètement le cric et le retirer de sous le véhicule.
16. Serrer les écrous de roue fermement à l'aide de la clé de roue.

Au moment de remettre en place l'enjoliveur de roue ou le chapeau central sur le pneu, serrer les six capuchons en plastique à la main et leur donner un quart de tour supplémentaire à l'aide de la clé de roue.

Avertissement

Les enjoliveurs de roue ne peuvent pas être placés sur la roue de secours compacte. Si vous essayez de placer un enjoliveur de roue sur la roue de secours compacte, l'enjoliveur ou la roue de secours pourrait être endommagé.

Comment ranger un pneu crevé ou une roue de secours et les outils

⚠ Avertissement

Ranger un cric, un pneu ou d'autres équipements dans l'habitacle du véhicule pourrait entraîner des blessures. Lors d'un arrêt brusque ou d'une collision, les équipements mal fixés pourraient heurter quelqu'un. Ranger tous ces objets au bon endroit.

Pour ranger une roue de secours ou une roue crevée ainsi que les outils :

1. Ouvrez le hayon. Se reporter à *Hayon* ⇨ *40*.
2. Remettre tous les outils comme ils étaient rangés dans le compartiment de rangement arrière et remettre le couvercle du compartiment.
3. Installer le cache-bagages.
4. Placer le pneu, couché, dans le compartiment de rangement arrière.

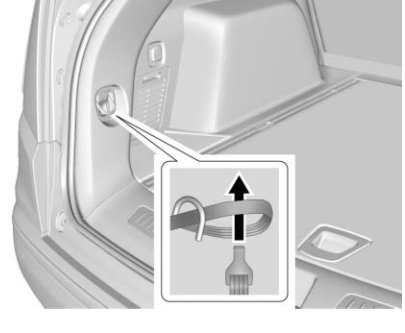

5. Faire passer l'extrémité à boucle de la sangle par l'arrimage de chargement. Passer l'extrémité à crochet de la sangle dans la boucle et tirer jusqu'à ce que la sangle soit correctement tendue et fixée sur l'arrimage.

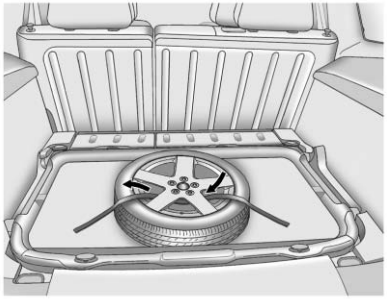

6. Faire passer le crochet de sangle à travers la roue, comme illustré.
7. Fixer la sangle à l'autre fixation du chargement, à l'arrière du véhicule.
8. Serrer la sangle et la fixer à l'aide de la boucle.

La roue de secours compacte est destinée à un usage temporaire uniquement. Remplacer la roue de secours compacte par un pneu normal dès que possible.

Pneu de secours compact

⚠ Avertissement

Conduire avec plus d'une roue de secours compacte à la fois pourrait se traduire par une perte de freinage et de tenue de route. Cela pourrait conduire à un accident et entraîner un risque de blessures. N'utiliser qu'une roue de secours compacte à la fois.

Si ce véhicule est doté d'une roue de secours compacte, elle était complètement gonflée quand elle était neuve ; elle peut toutefois perdre de l'air après un certain temps. Vérifier régulièrement la pression de gonflage. La pression de gonflage devrait être de 420 kPa (60 psi).

S'arrêter aussi rapidement que possible et vérifier si la roue de secours est correctement gonflée après son installation sur le véhicule. Le pneu de roue de secours compacte est destiné à un usage temporaire uniquement. La performance du véhicule sera différente avec la roue de secours montée et il est recommandé que la vitesse du véhicule soit limitée à 80 km/h (50 mi/h). Pour conserver la bande de roulement de la roue de secours, faire réparer ou remplacer le pneu standard dès que cela est possible et remettre la roue de secours dans son rangement.

Lors de l'utilisation d'une roue de secours compacte, les systèmes AWD (selon l'équipement), ABS et d'antipatinage peuvent s'enclencher jusqu'à ce que la roue de secours soit reconnue par le véhicule, tout spécialement sur des routes glissantes. Ajuster la conduite afin de réduire tout patinage de roue possible.

Avertissement

Quand la roue de secours compacte est montée, ne pas passer pas le véhicule dans une station de lavage automatique avec des rails de guidage. La roue de secours compacte peut se coincer sur les rails, ce qui peut endommager le pneu, la jante et d'autres parties du véhicule.

Ne pas utiliser la roue de secours compacte sur d'autres véhicules.

Ne pas utiliser le pneu ou la roue de secours compacte avec d'autres pneus ou roues. Ils n'iront pas. Conserver ensemble le pneu de secours et sa jante.

Avertissement

Les chaînes antidérapantes ne vont pas sur la roue de secours compacte. Les utiliser peut endommager le véhicule et les chaînes. Ne pas utiliser de chaînes antidérapantes sur la roue de secours compacte.

Démarrage par câbles auxiliaires

Pour obtenir plus d'informations concernant la batterie du véhicule, se reporter à *Batterie* ⇨ *282*.

Si la batterie de votre véhicule s'est déchargée, il faudra peut-être utiliser un autre véhicule et des câbles de démarrage pour démarrer votre véhicule. S'assurer de suivre les étapes ci-après pour le faire en toute sécurité.

⚠ Avertissement

Les batteries peuvent causer des blessures. Elles peuvent être dangereuses parce que :

- Elles contiennent de l'acide qui peut brûler.
- Elles renferment du gaz qui peut exploser ou s'enflammer.
- Elles renferment assez d'électricité pour brûler.

Si ces étapes ne sont pas respectées, l'un ou l'ensemble de ces éléments peut causer des blessures.

Avertissement

Ignorer ces étapes pourrait entraîner des dégâts coûteux au véhicule qui ne seraient pas couverts par la garantie du véhicule. Essayer de démarrer le véhicule en le poussant ou en le tirant ne marchera pas et cela pourrait endommager le véhicule.

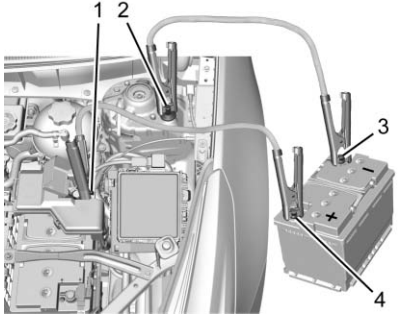

1. Cosse positive de batterie supplémentaire déchargée
2. Cosse de masse négative de batterie supplémentaire déchargée
3. Cosse négative de batterie chargée
4. Cosse positive de batterie chargée

La cosse positive (1) de démarrage à distance et la cosse de masse négative (2) de démarrage à distance de la batterie déchargée se trouvent sur le côté conducteur du véhicule.

Les cosses négative (3) et positive (4) de démarrage de secours sont sur la batterie du véhicule et permettent le démarrage de secours.

La connexion positive du démarrage de secours pour la batterie déchargée se trouve sous un couvercle. Déposer le couvercle pour dégager la borne.

1. Vérifier l'autre véhicule. Il doit avoir une batterie de 12 volts avec un système de prise de masse de polarité négative.

Avertissement

Si l'autre véhicule ne possède pas un circuit de 12 volts avec une masse négative, les deux véhicules

(Suite)

Avertissement (Suite)

peuvent être endommagés. Utiliser uniquement un véhicule muni d'un circuit de 12 volts avec une masse négative pour le démarrage par câbles auxiliaires.

2. Positionner les deux véhicules de manière à ce qu'ils ne se touchent pas.
3. Serrer fermement le frein de stationnement et placer le levier de vitesses à la position de stationnement (P). Se reporter à *Passage à la position de stationnement (P)* ⇨ *201*.

Avertissement

Les accessoires qui sont laissés branchés ou en marche pendant la procédure de démarrage par câbles auxiliaires peuvent être endommagés. Les réparations ne seront pas couvertes par la garantie du véhicule. Lorsque cela est possible,

(Suite)

Avertissement (Suite)

arrêter ou débrancher tous les accessoires sur les deux véhicules avant d'effectuer un démarrage par câbles auxiliaires.

4. Couper d'allumage. Éteindre tous les feux et les accessoires dans les deux véhicules, sauf les feux de détresse si nécessaire.

⚠ Attention

Un ventilateur électrique peut démarrer même quand le moteur ne tourne pas et causer des blessures. Tenir les mains, les vêtements et les outils à l'écart de tout ventilateur électrique sous le capot.

⚠ Attention

Utiliser une allumette près d'une batterie peut faire exploser le gaz de la batterie. Des gens ont été blessés

(Suite)

Attention (Suite)

en faisant cela et certains ont perdu la vue. Utiliser une lampe torche en cas de besoin de lumière.

Le liquide de batterie contient de l'acide qui peut causer des brûlures. Éviter tout contact. En cas de contact avec les yeux ou la peau, rincer abondamment l'endroit avec de l'eau et consulter immédiatement un médecin.

⚠ Avertissement

Les ventilateurs ou d'autres pièces du moteur en mouvement peuvent causer de graves blessures. Éloigner les mains des pièces en mouvement une fois que le moteur tourne.

5. Brancher une extrémité du câble positif rouge (+) sur la borne positive (+) à distance de la batterie déchargée.
6. Brancher l'autre extrémité du câble positif rouge (+) sur la borne positive (+) de la batterie en bon état.
7. Raccorder une extrémité du câble négatif (–) noir à la borne négative (–) de la batterie en bon état.
8. Brancher l'autre extrémité du câble négatif (–) noir sur la cosse de masse négative (–) à distance de la batterie déchargée.
9. Démarrer le moteur du véhicule avec la batterie ne bon état et faire tourner le moteur au ralenti pendant au moins quatre minutes.
10. Essayer de démarrer le véhicule qui a la batterie déchargée. S'il ne démarre pas après quelques tentatives, c'est qu'il a probablement besoin d'un entretien.

Avertissement

Si les câbles de démarrage sont branchés ou débranchés dans le désordre, il peut se produire un court-circuit électrique qui peut endommager le véhicule. Les réparations ne seront pas couvertes par la garantie du véhicule. Brancher et débrancher les câbles de démarrage toujours dans le bon ordre, en veillant à ce qu'ils ne se touchent pas l'un l'autre et qu'ils ne touchent pas de métal.

Débranchement des câbles de démarrage

Inverser exactement la séquence lors du retrait des câbles auxiliaires.

Après avoir fait démarrer le véhicule en panne et retiré les câbles auxiliaires, le laisser tourner au ralenti pendant plusieurs minutes.

Comment remorquer le véhicule ?

Avertissement

Un remorquage incorrect d'un véhicule en panne peut causer des dommages. Les dommages ne seront pas couverts par la garantie du véhicule.

Ne pas arrimer ni accrocher aux organes de suspension. Utiliser des sangles adéquates autour des pneus pour la fixation du véhicule.

Utiliser uniquement une remorqueuse à plateau pour remorquer un véhicule en panne. Ne jamais utiliser un système de levage à élingues au risque de produire des dégâts. Utiliser des rampes pour réduire les angles d'approche au besoin. Un véhicule remorqué doit avoir les roues motrices au-dessus du sol.

Si le véhicule est équipé d'un œillet de remorquage, utiliser uniquement l'œillet pour tirer le véhicule sur une remorqueuse à plateau depuis une chaussée plate. Ne pas utiliser l'œillet de remorquage pour tirer le véhicule de la neige, de la boue ou du sable.

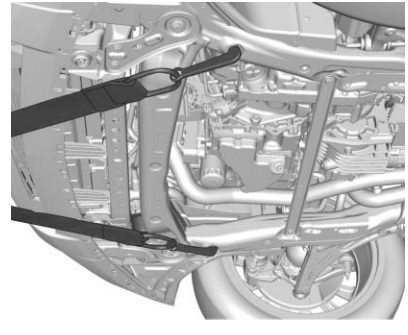

Le véhicule est équipé de points de fixation spécifiques à utiliser par le fournisseur de l'équipement de remorquage. Ces orifices peuvent être utilisés pour tirer le véhicule d'une route plane vers le camion de dépannage.

Consulter un service de remorquage professionnel si le véhicule en panne doit être remorqué.

Remorquage par véhicule de camping

Remorquage par véhicule de camping signifie remorquer le véhicule derrière un autre véhicule, par exemple derrière un camping-car. Les deux types les plus communs de remorquage par véhicule de camping sont connus sous les noms de « dinghy towing » et « dolly towing ». Le remorquage avec barre de remorquage correspond à remorquer le véhicule avec les quatre roues au sol. Le « dolly towing » est le remorquage du véhicule avec deux roues sur le sol et deux roues posées sur une remorque à deux roues.

Voici quelques éléments importants à prendre en compte avant de remorquer par véhicule de camping.

- La capacité de remorquage du véhicule remorqueur. Veiller à lire les recommandations du constructeur du véhicule remorqueur.
- Distance à laquelle le véhicule doit être remorqué. Certains véhicules ont des limitations en ce qui concerne la distance et la durée de remorquage.
- L'équipement de remorquage correct. Consulter un revendeur ou un professionnel du caravaning pour avoir des conseils supplémentaires et des recommandations en matière d'équipement.
- Si le véhicule est prêt à être remorqué. De la même façon que la préparation du véhicule pour un long voyage, s'assurer que le véhicule est préparé pour être remorqué.

Avertissement

Utiliser un bouclier posé sur l'avant de la calandre du véhicule peut restreindre le débit d'air et provoquer des dommages sur la boîte de vitesses. Les réparations ne seront pas couvertes par la garantie du véhicule. Si un bouclier est utilisé,

(Suite)

Avertissement (Suite)

utiliser uniquement ceux qui se fixent sur le véhicule de remorquage.

Remorquage sur les quatre roues

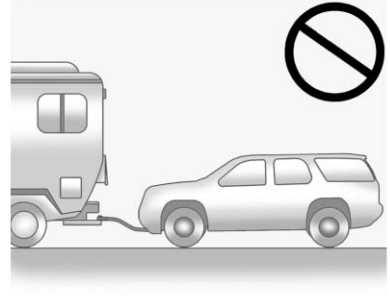

Le véhicule n'est pas conçu ou pas prévu pour être remorqué avec une barre de remorquage (sur quatre roues).

Remorquage avec chariot

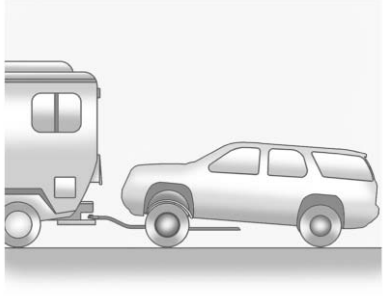

Pour remorquer le véhicule par l'avant avec les roues arrière sur la route :

1. Placer les roues avant sur un chariot.
2. Mettre la boîte de vitesses en position de stationnement (P). Se reporter à *Passage à la position de stationnement (P)* ⇨ *201*.
3. Serrer le frein à main.
4. Attacher le véhicule au chariot.
5. Suivre les instructions du fabricant de la barre de remorquage pour préparer le véhicule et la barre pour remorquage.
6. Desserrer le frein de stationnement.

Remorquage du véhicule par l'arrière

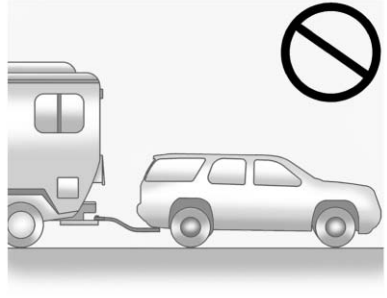

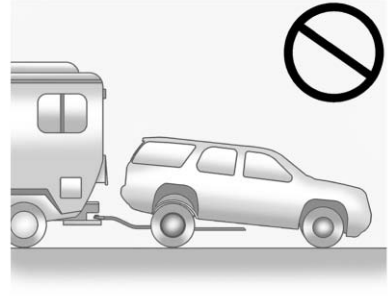

Avertissement

Le remorquage du véhicule par l'arrière peut entraîner des dégâts. En outre, les réparations ne seraient alors pas couvertes par la garantie du véhicule. Ne jamais remorquer le véhicule par l'arrière.

Soins d'aspect

Soins extérieurs

Serrures

Les serrures sont lubrifiées en usine. Utiliser un produit de fonte de glace uniquement en cas d'absolue nécessité et graisser les serrures après l'utilisation. Se reporter à *Fluides et lubrifiants recommandés* ⇨ *352*.

Lavage du véhicule

Pour préserver la finition du véhicule, le laver souvent et à l'abri du rayonnement direct du soleil.

Avertissement

Ne pas utiliser de produits détergents abrasifs, acides ou à base de pétrole car ils peuvent endommager la peinture et les pièces métalliques ou plastiques du véhicule. En cas de dommage, il ne serait pas couvert par la garantie du véhicule. Il est possible de trouver des produits de

(Suite)

Avertissement (Suite)

nettoyage agréés chez un revendeur. Suivre toutes les recommandations du fabricant concernant l'usage correct du produit, les précautions de sécurité nécessaires et la mise au rebut adéquate de tout produit de nettoyage pour voiture.

Avertissement

Éviter d'utiliser des nettoyeurs à haute pression à moins de 30 cm (12 in) de la surface du véhicule. L'utilisation d'appareils de lavage sous pression dépassant 8 274 kPa (1 200 psi) peut entraîner des dégâts à la peinture et aux décalcomanies, voire les décoller.

Avertissement

Ne pas laver au jet sous pression tout composant sous le capot portant le symbole .

Ceci peut causer des dommages qui ne seront pas couverts par la garantie du véhicule.

En cas d'utilisation d'une station de lavage automatique, suivre les instructions de la station de lavage. L'essuie-glace avant et l'essuie-glace de lunette (si le véhicule en est équipé) doivent être arrêtés. Déposer tous les accessoires qui peuvent être endommagés ou gêner l'équipement de la station de lavage.

Rincer correctement le véhicule, avant et après le lavage, afin d'éliminer complètement tous les produits de nettoyage. Si on les laisse sécher sur la surface, ils pourraient tacher.

Sécher le vernis avec une peau de chamois douce et propre ou une serviette 100% coton, pour éviter les rayures et taches d'eau sur la surface.

Soins de finition

L'application de cire/agent de scellement transparent disponibles commercialement n'est pas recommandée. Si les surfaces peintes sont endommagées, contacter votre concessionnaire pour effectuer une évaluation des dommages et les réparations appropriées. Des matières venues de l'extérieur telles que chlorure de calcium et autres sels, agents de déneigement, huile et goudron routiers, sève des arbres, fiente des oiseaux, produits chimiques émis par les cheminées industrielles, etc. peuvent endommager le vernis du véhicule si elles restent sur les surfaces peintes. Laver le véhicule dès que possible. Si nécessaire, utiliser des produits d'entretien non abrasifs, étiquetés sans danger pour les surfaces peintes, pour éliminer la matière étrangère.

Un lustrage manuel ou un polissage doux sera effectué de manière occasionnelle afin d'enlever les résidus de la finition de peinture. Contacter un distributeur / réparateur agréé pour des produits de nettoyage approuvés.

Ne pas appliquer de cires ou de produits de polissage sur le plastique, le vinyle, le caoutchouc, les autocollants, le simili-bois ou la peinture mate sous peine de les endommager.

Avertissement

Une application à la machine ou un polissage agressif sur un vernis couche de fond/enduit lustré peuvent l'endommager. N'utiliser sur le véhicule que des cires et des produits d'entretien non abrasifs qui sont prévus pour un vernis couche de fond/enduit lustré.

Pour conserver l'aspect neuf du vernis, garder le véhicule au garage ou sous une bâche chaque fois que c'est possible.

Protection des moulures métalliques brillantes extérieures

Avertissement

Ne pas nettoyer ou protéger les moulures métalliques brillantes peut avoir pour résulter un fini blanc voilé ou l'apparition de piqûres. Ce dégât ne sera pas couvert par la garantie du véhicule.

Les moulures métalliques brillantes sur le véhicule sont en aluminium, en chrome ou en acier inoxydable. Pour éviter tout dommage, observer toujours ces instructions de nettoyage :

- Vérifier que la moulure est froide au toucher avant d'appliquer une solution de nettoyage.
- Utiliser uniquement des solutions de nettoyage approuvées pour l'aluminium, le chrome ou l'acier inoxydable. Certains produits de nettoyage sont extrêmement acides ou contiennent des substances alcalines et peuvent endommager les moulures.

- Toujours diluer un produit de nettoyage concentré en suivant les instructions du fabricant.
- Ne pas utiliser des produits de nettoyage qui ne sont pas destinés à l'entretien des véhicules automobiles.
- Utiliser une cire non abrasive sur le véhicule après l'avoir lavé afin de protéger et de prolonger le fini de moulure.

Nettoyage des feux/lentilles extérieurs, emblèmes, autocollants et bandes

Pour nettoyer les phares, les lentilles, les écussons, les autocollants et les bandes décoratives, n'utiliser que de l'eau tiède ou froide, un chiffon doux et un savon de nettoyage pour voitures. Respecter les instructions de « Lavage du véhicule » indiquées précédemment dans cette section.

Les couvercles de feux sont fabriqués en plastique et sont revêtus d'un revêtement de protection contre les UV. Ne pas les essuyer ou les nettoyer lorsqu'ils sont secs.

Ne pas utiliser les produits suivants sur les couvercles de feux :

- Produits corrosifs ou abrasifs.
- Liquide lave-glace ou autres produits de nettoyage en concentrations plus élevées que celles recommandées par le fabricant.
- Solvants, alcools, carburants, et autres nettoyants agressifs.
- Grattoirs à glace ou autre objet dur.
- Bouchons ou couvercles d'apparence de marché d'après-vente avec les feux allumés en raison de la génération d'une chaleur excessive.

Avertissement

Ne pas nettoyer les feux correctement peut endommager le couvercle de feu, ce qui n'est pas couvert par la garantie du véhicule.

Avertissement

Utiliser de la cire sur les bandes de finition noire peu brillantes peut augmenter le niveau de brillance et créer une finition irrégulière. Nettoyer les bandes peu brillantes uniquement avec de l'eau et du savon.

Admissions d'air

Éliminer tous les débris des admissions d'air entre le capot et le pare-brise lors du lavage du véhicule.

Système d'obturation

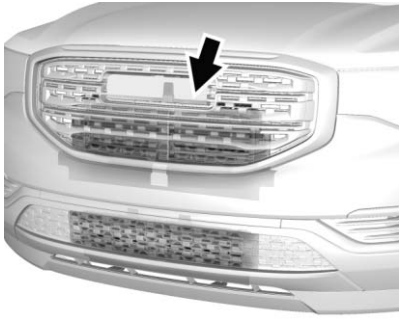

Le véhicule peut être équipé d'un système d'obturation conçu pour réduire la consommation de carburant. Conserve le système d'obturation propre pour son fonctionnement adéquat.

Pare-brise et balais d'essuie-glace

Nettoyer l'extérieur du pare-brise avec un produit pour vitres.

Nettoyer les balais en caoutchouc à l'aide d'un chiffon non pelucheux ou d'une serviette en papier imbibé de liquide de lave-glace ou d'un détergent doux. Lors du nettoyage des balais, laver le pare-brise à fond. Les insectes, la saleté de la route, la sève et une accumulation de lavages et de traitements à la cire du véhicule peuvent entraîner des raies d'essuie-glace.

Remplacer les balais d'essuie-glace s'ils sont usés ou endommagés. Des dommages peuvent être provoqués par des conditions poussiéreuses extrêmes, du sable, du sel, de la chaleur, le soleil, de la neige et de la glace.

Caoutchoucs d'étanchéité

Appliquer de la graisse au silicone diélectrique sur les caoutchoucs d'étanchéité afin de prolonger leur durée de vie, d'améliorer leur étanchéité et éviter qu'ils ne collent ou ne grincent. Graisser les caoutchoucs d'étanchéité au moins une fois par an. Sous des climats secs et chauds, une application plus fréquente peut s'avérer nécessaire. Les marques noires de caoutchouc sur les surfaces peintes peuvent être enlevées en frottant avec un chiffon propre. Se reporter à *Fluides et lubrifiants recommandés ⇨ 352*.

Pneus

Pour nettoyer les pneus, utiliser une brosse dure avec du nettoyant pour pneus.

Avertissement

L'utilisation de produits d'apprêt pour pneus à base de pétrole sur le véhicule peut endommager le vernis et/ou les pneus. Lors de l'application d'un apprêt pour pneus, enlever toujours par essuyage ce qui a débordé de toutes les surfaces peintes du véhicule.

Roues et baguettes - Aluminium ou chrome

Utiliser un chiffon propre et doux avec du savon doux et de l'eau pour nettoyer les roues. Après un rinçage abondant à l'eau propre, essuyer avec un linge doux et propre. On peut appliquer de la cire.

Avertissement

Les roues chromées et les finitions extérieures chromées peuvent être endommagées si on ne lave pas le véhicule après avoir roulé sur des routes qui ont été aspergées avec du chlorure de magnésium, de calcium ou de sodium. Ces chlorures sont utilisés sur les routes quand celles-ci sont par exemple verglacées ou poussiéreuses. Toujours nettoyer le chrome avec de l'eau savonneuse après exposition.

Avertissement

Pour éviter d'endommager la surface des jantes alu ou plaquées chrome, ne pas utiliser de savons agressifs, de produits chimiques, d'agents de lustrage abrasifs, de détergents, de brosses ou de détergents contenant de l'acide. Utiliser uniquement des détergents

(Suite)

Avertissement (Suite)

approuvés. De même, ne jamais faire passer un véhicule avec des jantes en aluminium ou plaquées au chrome dans un tunnel de lavage qui utilise des brosses de lavage de roues au carbure de silicium. Des dommages peuvent en résulter et les réparations ne seront pas couvertes par la garantie du véhicule.

Système de freinage

Vérifier visuellement si les conduites et les flexibles de frein sont correctement accrochés, s'ils présentent des pliures, fissures, des marques de frottement, etc. Vérifier si les plaquettes de frein à tambour sont usées et vérifier la condition de la surface des disques. Vérifier si les garnitures/patins de frein à disque sont usés ou fissurés. Vérifier toutes les autres pièces de frein.

Composants de la direction, de la suspension et du châssis

Examiner visuellement la direction, la suspension et les organes du châssis en recherchant toute pièce endommagée, desserrée ou manquante ou toute trace d'usure, et ce au moins une fois par an.

Examiner la direction assistée afin de vérifier les fixations, branchements, ainsi que l'absence de pliures, de fuites, de fissures, de points de frottement, etc.

Effectuer un contrôle visuel de l'étanchéité des joints homocinétiques, des soufflets et des joints d'arbre de roue.

Lubrification des pièces de carrosserie

Lubrifier tous les cylindres de serrure, les charnières de porte, les charnières de hayon et les charnières de trappe à carburant en acier, sauf si ces composants sont en plastique. Appliquer de la graisse au silicone sur les caoutchoucs d'étanchéité à l'aide d'un chiffon propre afin de prolonger leur

durée de vie, d'améliorer leur étanchéité et éviter qu'ils ne collent ou ne grincent.

Entretien du soubassement de carrosserie

Au moins deux fois par an, au printemps et à l'automne, rincer à l'eau claire le soubassement pour éliminer les matériaux corrosifs. Prenez soin de nettoyer soigneusement tous les endroits où la boue et d'autres débris peuvent s'accumuler.

Ne pas laver directement à la haute pression les joints de sortie de boîte de transfert et/ou d'essieu avant/arrière. L'eau sous haute pression peut traverser les joints et contaminer le liquide. Du liquide contaminé diminue la durée de vie de la boîte de transfert et/ou des essieux et doit être remplacé.

Dégâts à la tôle

Si le véhicule est endommagé et nécessite une réparation ou un remplacement de tôle, s'assurer que l'atelier de carrosserie applique bien un matériau anti-corrosion sur les pièces réparées ou remplacées pour rétablir la protection contre la corrosion.

Les pièces de rechange d'origine constructeur assureront la protection contre la corrosion tout en conservant sa garantie au véhicule.

Dégâts à la finition

Réparer rapidement les petits éclats et légères griffes avec du matériel de retouche disponible auprès de votre distributeur / réparateur agréé afin d'éviter la corrosion. Des dégâts de finition de plus grande étendue peuvent être réparés dans l'atelier de carrosserie et de peinture de votre réparateur agréé.

Taches chimiques sur la peinture

Les polluants aériens peuvent se déposer et attaquer les surfaces peintes du véhicule provoquant des décolorations marbrées annulaires et de petites tâches sombres irrégulières incrustées dans la surface peinte. Consulter « Soins de finition» dans cette rubrique.

Soins intérieurs

Pour éviter l'abrasion par des particules de saletés, nettoyer régulièrement l'intérieur du véhicule. Enlever immédiatement toute tâche. Des journaux ou des vêtements sombres peuvent déteindre sur l'intérieur du véhicule.

Utiliser une brosse à poils souples pour enlever les saletés des boutons et interstices du combiné d'instruments. En utilisant une solution douce savonneuse, éliminer immédiatement les lotions pour les mains, les crèmes solaires et les répulsifs pour insectes de toutes les surfaces intérieures, sous peine de dégâts permanents.

Utiliser des produits de nettoyage spécialement conçus pour éviter d'endommager de manière permanente les surfaces nettoyées. Appliquer les produits de nettoyage directement sur le chiffon de nettoyage. Ne pas vaporiser de produits de nettoyage sur les commandes ou les commutateurs. Éliminer rapidement les produits de nettoyage.

Avant d'utiliser des nettoyants, lire toutes les instructions de sécurité sur l'étiquette et les suivre. Lors du nettoyage de l'habitacle, ouvrir les portes et les vitres pour permettre une ventilation correcte.

Pour éviter tout dégât, ne pas nettoyer l'habitacle avec les techniques et produits suivants :

- Ne jamais utiliser un rasoir ou tout autre objet tranchant pour enlever une tâche sur une surface intérieure.
- Ne jamais utiliser une brosse à poils durs.
- Ne jamais gratter une surface de manière agressive ou en appuyant trop fortement.
- Ne pas utiliser de détergents pour vêtements ou vaisselle avec dégraissant. Pour les produits de nettoyage liquides, utiliser environ 20 gouttes dans 3,8 l (1 gal) d'eau. Une solution de savon concentré forme des taches et attire la poussière. Ne pas utiliser de solutions qui contiennent de savon agressif ou alcalin.
- Ne pas trop saturer le garnissage lors de son nettoyage.
- Ne pas utiliser de solvants ou de produits de nettoyage contenant des solvants.

Vitres intérieures

Pour leur nettoyage, utiliser un tissu éponge humecté d'eau. Essuyer les gouttes laissées avec un chiffon propre et sec. Si nécessaire, utiliser un produit de nettoyage pour vitres du commerce après avoir nettoyé à l'eau claire.

Avertissement

Pour éviter les rayures, ne jamais utiliser de produits de nettoyage abrasifs sur du vitrage automobile. Des produits de nettoyage abrasifs ou un nettoyage agressif peuvent endommager le dégivrage de lunette arrière.

Un nettoyage du pare-brise à l'eau au cours des trois à six premiers mois de possession réduit la tendance à la formation de buée.

Treillis de haut-parleur

Aspirer doucement autour du treillis afin de ne pas endommager le haut-parleur. Enlever les taches avec de l'eau et du savon doux.

Moulures enduites

Les moulures enduites devraient être nettoyées.

- En cas de souillure légère, essuyer avec une éponge ou un chiffon doux non pelucheux humide.
- Lorsqu'elles sont très souillées, utiliser de l'eau chaude savonneuse.

Tissu/Tapis/Suède

Commencer par aspirer la surface en utilisant un accessoire à brosse douce. Si un accessoire à brosse aspirante rotative est utilisé, ne l'employer que sur la moquette du plancher. Avant le nettoyage, éliminer doucement autant de taches que possible :

- Éponger doucement les liquides avec du papier absorbant. Continuer à éponger jusqu'à ce qu'il ne soit plus possible d'enlever la tache.

- Pour les saletés solides, en enlever autant que possible avant de passer l'aspirateur.

Pour nettoyer :

1. Saturer d'eau un chiffon propre non pelucheux et ne déteignant pas. Du tissu à microfibres est recommandé pour éviter de transférer des peluches sur le tissu ou la moquette.
2. Enlever l'humidité excessive en tordant doucement le chiffon de nettoyage jusqu'à ce que l'eau ne s'en écoule plus.
3. Commencer par le bord extérieur de la salissure et frotter doucement vers le centre. Plier fréquemment le chiffon de nettoyage sur une partie propre afin d'éviter que la tache ne s'incruste dans le tissu.
4. Continuer à frictionner doucement la zone souillée jusqu'à ce qu'il n'y ait plus de transfert de couleurs entre la tache et le chiffon de nettoyage.
5. Si la tache n'est pas totalement éliminée, utiliser une solution savonneuse douce, puis uniquement de l'eau claire.

Si la tache n'est pas totalement éliminée, il peut être nécessaire d'utiliser un nettoyant pour garnissage ou un détachant du commerce. Avant d'utiliser un nettoyant pour garnissage ou un détachant commercial, l'essayer sur une petite zone cachée pour vérifier la solidité de la couleur. Si des auréoles se forment, nettoyer l'ensemble du tissu ou de la moquette.

Après le nettoyage, absorber l'excès d'humidité avec une serviette en papier.

Nettoyage des surfaces très brillantes et les afficheurs de radio et du centre d'informations conducteur

Utiliser un tissu à microfibres sur les surfaces brillantes des écrans du véhicule. Utiliser d'abord une brosse à poils doux pour éliminer la saleté pouvant griffer la surface. Ensuite, nettoyer en frottant doucement avec un chiffon en microfibres. Ne jamais utiliser de produit de nettoyage pour vitre ou des solvants. Laver périodiquement à la main les chiffons en microfibre avec un détergent doux. Ne pas utiliser de javel ou de conditionneur. Rincer abondamment et sécher à l'air.

Avertissement

Ne pas fixer d'appareil avec une ventouse sur l'afficheur. Ceci peut éventuellement causer des dommages et ne sera pas couvert par la garantie du véhicule.

Tableau de bord, cuir, vinyle, autres surfaces en plastique, surfaces de peinture peu brillantes ou surfaces en bois à pore ouvert naturel

Utiliser un tissu doux en microfibres humecté d'eau pour enlever la poussière et détacher la saleté. Pour un nettoyage plus complet, utiliser un tissu doux en microfibres humecté d'une solution légèrement savonneuse.

Avertissement

Le détrempage ou la saturation du cuir, en particulier le cuir microperforé, ainsi que d'autres surfaces intérieures peut provoquer des dégâts permanents. Essuyer l'humidité excédentaire de ces surfaces après leur nettoyage et les laisser sécher de manière naturelle. Ne jamais utiliser de chaleur, de vapeur ou de détachants. Ne pas utiliser de nettoyants contenant du silicone ou des produits à base de cire. Les nettoyants contenant ces solvants peuvent changer de manière irréversible l'apparence et le toucher du cuir ou des tissus et ne sont donc pas recommandés.

Ne pas utiliser de nettoyants qui augmentent la brillance, en particulier sur le tableau de bord. Les reflets peuvent dégrader la vision à travers le pare-brise dans certaines circonstances.

Avertissement

L'utilisation de désodorisants peut provoquer des dégâts permanents aux plastiques et aux surfaces peintes. Si du désodorisant entre en contact avec une surface en plastique ou peinte du véhicule, éponger immédiatement et nettoyer la zone avec un chiffon doux humecté d'une solution légèrement savonneuse. Des dommages causés par des désodorisants ne sont pas couverts par la garantie du véhicule.

Filet de rangement du couvercle de compartiment utilitaire

Laver à l'eau tiède avec un détergent doux. Ne pas utiliser de javellisant. Rincer à l'eau froide et sécher alors complètement.

Entretien des ceintures de sécurité

Garder les ceintures propres et sèches.

⚠ Attention

Ne pas blanchir ni teindre les sangles de ceintures de sécurité. Cela pourrait affaiblir considérablement la sangle. Dans un accident, elles risqueraient de ne plus assurer une protection adéquate. Ne nettoyer la sangle de ceinture de sécurité qu'à l'eau légèrement savonneuse et la rincer à l'eau tiède. Laisser sécher la sangle.

Tapis de sol

⚠ Avertissement

Un tapis de plancher de mauvaise dimension ou mal posé peut entraver les pédales. Toute entrave aux pédales peut provoquer une accélération involontaire et/ou augmenter la distance de freinage, ce qui peut causer un accident et des blessures. S'assurer que le tapis n'entrave pas le bon fonctionnement des pédales.

Suivre les directives suivantes concernant l'utilisation appropriée des tapis de plancher.

- Les tapis d'origine ont été conçus pour votre véhicule. Si les tapis doivent être remplacés, il est recommandé d'acheter des tapis certifiés. Des tapis de sol non homologués peuvent ne pas s'adapter correctement et entraver les pédales. Toujours vérifier que les tapis n'entravent pas le fonctionnement des pédales.
- Ne pas utiliser un tapis de sol si le véhicule ne possède pas de fixation de tapis de sol sur le plancher du côté conducteur.
- Orienter la face adéquate du tapis de plancher vers le haut. Ne pas le retourner.
- Ne rien placer sur le tapis du côté conducteur.
- Utiliser un seul tapis du côté conducteur.
- Ne pas superposer les tapis.

Dépose et remplacement des tapis

Le tapis du côté conducteur est maintenu en place par une fixation à deux boutons. Le tapis du côté passager est maintenu en place par une fixation à un bouton.

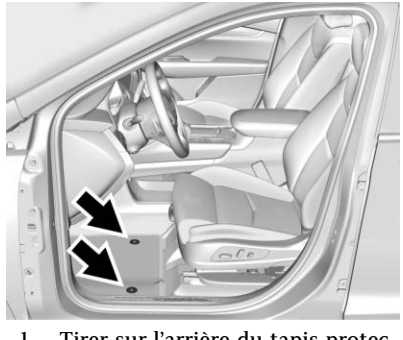

1. Tirer sur l'arrière du tapis protecteur pour déverrouiller chaque dispositif de retenue et enlever le tapis.
2. Reposer le tapis en alignant ses ouvertures de fixation sur les fixations et l'attacher à sa place.
3. S'assurer que le tapis protecteur est bien fixé en place. Vérifier que le tapis de sol n'entrave pas le bon fonctionnement des pédales.

Entretien et maintenance

Informations générales
Informations générales 347

Entretien de routine
Entretien de routine 348

Fluides, lubrifiants et pièces recommandés
Fluides et lubrifiants recommandés 352
Pièces de rechange et entretien 353

Inscriptions des maintenances
Inscriptions des maintenances 354

Informations générales

Avertissement

Les dommages causés par une maintenance incorrecte peuvent entraîner des frais de réparation élevés qui peuvent ne pas être couverts par la garantie du véhicule. Les intervalles de maintenance, les vérifications, les inspections, l'utilisation des fluides et lubrifiants recommandés sont des éléments importants pour la conservation du véhicule en bon état de marche.

Ne pas faire faire de rinçage avec des produits chimiques qui ne sont pas approuvés par GM sur le véhicule. L'utilisation de produits de rinçage, de solvants, de produits de nettoyage ou de lubrifiants qui ne sont pas approuvés par GM pourraient endommager le véhicule et nécessiter des réparations onéreuses qui ne seraient pas couvertes par la garantie du véhicule.

En tant que propriétaire du véhicule, la responsabilité de la maintenance planifiée du présent chapitre vous incombe. Nous recommandons de faire effectuer ces entretiens par votre concessionnaire. Un entretien correct du véhicule permet de le maintenir en bon état de fonctionnement, diminue la consommation de carburant et réduit les émissions du véhicule pour une meilleure qualité de l'air.

Les impératifs d'entretien varient en fonction de l'utilisation du véhicule. Le véhicule peut avoir besoin de vérifications et d'entretiens plus fréquents. Prière de lire les informations au chapitre Maintenance planifiée. Pour maintenir le véhicule en bon état, consulter votre concessionnaire.

L'entretien recommandé s'applique aux véhicules qui :

- Transportent des passagers et des charges dans les limites recommandées qui figurent sur l'étiquette Information pneus et chargement. Se reporter à *Limites de charge du véhicule* ⇨ *192*.

- Circulent sur des revêtements routiers convenables à la vitesse autorisée.
- Utilisent le carburant recommandé. Se reporter à *Carburant* ⇨ *250*.

⚠ Avertissement

Procéder à des travaux d'entretien peut être dangereux. Certains travaux peuvent causer des blessures graves. Ne procédez aux travaux d'entretien que si vous possédez le savoir-faire nécessaire ainsi que les outils et l'équipement adaptés. En cas de doute, consultez votre concessionnaire pour faire effectuer le travail par un technicien qualifié. Se reporter à *Effectuer sa propre intervention d'entretien* ⇨ *266*.

Chez votre concessionnaire, vous pouvez être certain de bénéficier de la meilleure qualité de service possible. Votre concessionnaire dispose de techniciens d'après-vente spécialement formés, utilisant des pièces de remplacement d'origine ainsi que les outils et les équipements les plus récents pour garantir des diagnostics rapides et précis.

Les pièces de remplacement, les liquides et les lubrifiants à utiliser sont répertoriés dans les sections *Fluides et lubrifiants recommandés* ⇨ *352* et *Pièces de rechange et entretien* ⇨ *353*. Nous recommandons d'utiliser les pièces d'origine fournies par votre concessionnaire.

Permutation de pneus neufs

La permutation des pneus n'est pas recommandée si les pneus avant et arrière du véhicule ne sont pas de la même dimension. Si la permutation des pneus du véhicule est recommandée, afin de maintenir le roulage, la maniabilité et les performances du véhicule, il est important que le premier service de permutation des pneus neufs soit effectué. Les pneus doivent être permutés à chaque service. Se reporter à *Permutation de roue* ⇨ *309*.

Entretien de routine

Vidange d'huile moteur

Changer l'huile moteur et le filtre lorsque le système de durée de vie de l'huile l'indique, à 15 000 km, ou après une année, selon la première éventualité. Si la conduite s'opère dans des conditions optimales, le système de durée de vie de l'huile moteur peut ne pas signaler le besoin d'un entretien du véhicule pendant une année au maximum. L'huile moteur doit être vidangée et le filtre remplacé au moins une fois par an et le système d'indication de durée de vie de l'huile doit être remis à zéro. Le technicien formé de votre concessionnaire peut effectuer ce travail. Si le système de durée de vie de l'huile moteur est accidentellement remis à zéro, faire procéder à l'entretien dans les 5 000 km/3 000 mi suivant le dernier entretien. Remettre à zéro le système de durée de vie de l'huile à chaque vidange.

Inspection du véhicule

Inspecter les éléments suivants lorsque le système de durée de vie de l'huile l'indique, à 15 000 km, ou après une année, selon la première éventualité :

- Remplacer le filtre et l'huile moteur. Remettre à zéro le système d'indication de durée de vie d'huile.
- Contrôle du niveau de liquide de refroidissement du moteur.
- Examen du système de refroidissement du moteur. Examen visuel des flexibles, tuyaux, raccords et colliers et, le cas échéant, leur remplacement.
- Contrôle du niveau de liquide de lave-glace avant.
- Examen de balai d'essuie-glace avant (recherche d'usure, de craquelures ou de saletés) et, en cas de saletés, nettoyage du pare-brise et des balais d'essuie-glace. Remplacement de balai d'essuie-glace usé ou endommagé.
- Contrôle des pressions de gonflage des pneus.
- Examen de l'usure des pneus.
- Vérification visuelle de fuites de liquide. Une fuite dans un quelconque des systèmes doit être réparée et le niveau fluide, vérifié.
- Examen du filtre à air du moteur.
- Inspection du système de freinage. Se reporter à *Soins extérieurs* ⇨ *337*.
- Examen de la direction et de la suspension. Examen visuel à la recherche de pièces endommagées, desserrées ou manquantes et de signes d'usure.
- Graissage des charnières et verrous de carrosserie, barillets de serrures de portes, matériel de siège rabattable et les charnières et verrous de compartiment arrière, capot, et porte de console. Une lubrification plus fréquente peut être nécessaire si le véhicule est exposé à un environnement corrosif. L'application de graisse au silicone sur les caoutchoucs d'étanchéité à l'aide d'un chiffon propre leur assure une plus longue durée de vie ainsi qu'une meilleure étanchéité et évite qu'ils ne grincent ou collent.
- Contrôle des composants des systèmes de retenue.
- Examen de l'absence de dégâts et de fuites au système d'alimentation en carburant.
- Examen de l'absence de composants desserrés ou endommagés au niveau du système d'échappement.
- Contrôle de l'absence de dégât, de dureté de manœuvre ou de coincement de la pédale d'accélérateur.
- Rechercher des traces d'usure, des fissures ou d'autre dommages sur le vérin à gaz. Contrôler la capacité du vérin à maintenir le capot ouvert. Si la hauteur de maintien possible est trop basse, réparer l'amortisseur à gaz. Se reporter à *Amortisseur(s) à gaz* ⇨ *286*.
- Essai sur route. Vérifier que tous les systèmes fonctionnent correctement et que leur performance est bonne.

- Pour maintenir une climatisation efficace, faire vérifier le système au moins une fois par an par un réparateur agréé.
- Vérification de la fonction de commande de verrouillage de boîte de vitesses automatique.
- Vérification du mécanisme de frein de stationnement et P (stationnement) automatique.
- Rinçage du soubassement.
- Kit de produit d'étanchéité et compresseur pour pneu (si le véhicule en est équipé), vérifier la date limite d'utilisation du produit d'étanchéité.
- Inspecter les glissières et l'étanchéité du toit ouvrant, le cas échéant. Se reporter à *Toit ouvrant* ⇨ *56*.
- Inspecter visuellement les courroies d'entraînement d'accessoire à chaque changement d'huile après les premiers 40 000 km (25 000 mi). Examiner l'état et rechercher des traces d'effilochage ou de fissurage excessifs ; remplacer le cas échéant.

Maintenance supplémentaire tous les 30 000 km ou tous les deux ans

Outre les éléments listés sous « Inspection tous les 15 000 km ou tous les ans », les éléments suivants devraient être effectués tous les 30 000 km ou tous les deux ans (selon l'échéance survenant en premier) :

- Filtre à pollens de l'habitacle - remplacer (si applicable). Des remplacements plus fréquents du filtre à pollens peuvent être nécessaires en cas de conduite dans les régions à forte circulation, celles où la qualité de l'air est mauvaise et les endroits très poussiéreux ou à forte densité en allergènes. Le remplacement du filtre à pollens peut également s'avérer nécessaire si le débit d'air est réduit ou en cas d'odeurs ou de formation de buée sur les vitres. Votre concessionnaire GM peut vous aider à déterminer le moment du remplacement du filtre.
- Remplacement du filtre à air du moteur. En cas de conduite dans un environnement poussiéreux, examiner le filtre lors de chaque remplacement d'huile ou plus souvent si nécessaire.

Maintenance supplémentaire tous les 60 000 km ou tous les deux ans

- Remplacer le liquide de frein tous les 60 000 km ou tous les deux ans, selon la première éventualité.

Maintenance supplémentaire tous les 72 000 km

- Remplacement du filtre et du liquide de boîte de vitesses automatique (conditions de fonctionnement sévères) pour les véhicules principalement conduits en trafic urbain intense, par temps chaud, en région vallonnée ou montagneuse, en tractant régulièrement une remorque ou lors d'une utilisation en tant que taxi, véhicule de police ou de livraison.
- Remplacer les courroies d'entraînement d'accessoires.

Maintenance supplémentaire tous les 150 000 km

- Bougies - Remplacer.

Maintenance supplémentaire tous les 250 000 km ou tous les cinq ans

Les procédures suivantes devraient être effectuées tous les 250 000 km ou les cinq ans, selon la première éventualité :

- Vidange et renouvellement du liquide du circuit de refroidissement du moteur.

Conditions nécessitant une maintenance plus fréquente (utilisation intense)

- Températures extrêmes.
- Circulation en ville dense.
- Dans des régions montagneuses.
- Conditions de conduite tout terrain, poussiéreuses ou boueuses.
- Utilisation commerciale ou emploi d'une remorque.
- Trajets fréquents de moins de 6 km.

Fluides, lubrifiants et pièces recommandés

Fluides et lubrifiants recommandés

Utilisation	Fluide/Lubrifiant
Boîte de vitesses automatique	Consulter le concessionnaire.
Lubrification du châssis	Lubrifiant se conformant aux exigences de NLGI #2, catégorie LB ou GC-LB, consulter votre concessionnaire.
Liquide de refroidissement	Mélange à 50/50 d'eau potable propre, et utiliser uniquement le liquide de refroidissement DEX-COOL. Se reporter à *Système de refroidissement* ⇨ *274*.
Huile moteur	Huile moteur conforme à la spécification dexos2 de viscosité SAE correcte. Se reporter à *Huile moteur* ⇨ *269*.
Additifs au carburant	Traitement du système de carburant PLUS ou équivalent.
Charnières de porte et de capot	Lubrifiant polyvalent, contacter votre concessionnaire.
Système de freinage hydraulique	Liquide de frein hydraulique DOT 3.
Joint à rotule de l'actionneur du hayon motorisé, loquet de capot, loquet secondaire, pivots, ancrage de ressort et cliquet de déclenchement	Lubrifiant se conformant aux exigences de NLGI #2, catégorie LB ou GC-LB, consulter votre concessionnaire.
Conditionnement des bourrelets	Lubrifiant d'étanchéité ou graisse silicone diélectrique, contacter votre concessionnaire.
Lave-glace avant	Liquide de lave-glace pour automobile correspondant aux exigences de protection contre le gel régionales.

Pièces de rechange et entretien

Les pièces de rechange indiquées ci-après par leur nom, numéro de référence ou spécification peuvent être obtenues auprès de votre concessionnaire.

Pièce	Numéro de pièce GM	Numéro de pièce ACDelco
Filtre à air du moteur		
Moteur V6 3.6L	23321606	A3212C
Filtre à huile du moteur		
Moteur V6 3.6L	19330000	PF63E
Filtre à air de l'habitacle	13508023	CF185
Bougies		
Moteur V6 3.6L	12646780	41-130
Balais d'essuie-glace		
Côté conducteur – 60 cm (23,6 po)	23372088	–
Côté passager – 50 cm (19,7 po)	23360287	–
Arrière — 30 cm (11,8 po)	84215609	–

Inscriptions des maintenances

Après avoir effectué les entretiens planifiés, inscrire la date, le kilométrage, la personne ayant réalisé l'entretien et la nature des interventions effectuées, dans les cases prévues à cet effet. Conserver toutes les quittances de maintenance.

Date	Kilométrage	Entretien par	Timbre de maintenance	Interventions effectuées

Caractéristiques techniques

Identification du véhicule
Numéro d'identification du véhicule (NIV) 355
Étiquette d'identification des pièces de rechange 355

Données relatives au véhicule
Capacités et caractéristiques 356
Acheminement de la courroie d'entraînement du moteur 357

Identification du véhicule

Numéro d'identification du véhicule (NIV)

Cet identifiant légal se trouve dans le coin avant du tableau de bord, du côté conducteur du véhicule. Il peut être vu à travers le pare-brise, de l'extérieur. Le numéro d'identification du véhicule (NIV) apparaît également sur les étiquettes de certification du véhicule et des pièces de service, ainsi que sur les certificats de propriété et d'immatriculation.

Identification du moteur

Le huitième caractère du NIV correspond au code du moteur. Ce code permet d'identifier le moteur du véhicule, ses spécifications et les pièces de remplacement. Pour connaître le code moteur du véhicule, consulter «Caractéristiques du moteur» sous *Capacités et caractéristiques* ➪ *356*.

Étiquette d'identification des pièces de rechange

Une étiquette doit se trouver dans le compartiment arrière, sous le plancher de chargement, dans l'unité de plate-forme d'entreposage du chargement, comportant les informations suivantes :

- Numéro d'identification du véhicule (NIV)
- La désignation du modèle
- Informations sur la peinture
- Les options de production et les équipements spéciaux

S'il n'y a pas d'étiquette, l'étiquette de certification apposée sur le montant central (B) porte un code à barres à scanner pour obtenir les mêmes informations.

Données relatives au véhicule

Capacités et caractéristiques

Les capacités approximatives suivantes sont données selon les conversions anglaises et métriques. Se reporter à *Fluides et lubrifiants recommandés* ⇨ *352* pour plus de renseignements.

Application	Capacités	
	Unités métriques	Unités anglaises
Fluide frigorigène de climatisation	Pour le type et la quantité de réfrigérant de climatisation à charger, voir l'étiquette du réfrigérant sous le capot. Pour de plus amples informations, prière de consulter votre distributeur / réparateur agréé.	
Circuit de refroidissement du moteur	11,37 L	12,0 qt
Huile moteur avec filtre	5,7 L	6,0 pintes
Réservoir de carburant	82,1 l	21,7 gal
Couple de serrage des écrous de roue	190 N•m	140 lb pi
Toutes les capacités sont approximatives. Lors de l'appoint, remplir jusqu'au niveau indiqué, selon les recommandations de ce manuel. Vérifier à nouveau le niveau de liquide après le remplissage.		

Caractéristiques du moteur

Moteur	Code NIV	Puissance	Couple de serrage	Écartement des électrodes de bougie
Moteur V6 3.6 L	S	231 kW (310 ch) à 6700 tr/min $^{-1}$	367 N•m (271 lb pi) à 5000 tr/min $^{-1}$	0,80–0,90 mm (0,031–0,035 po)

Consommation de carburant et informations sur les émissions

	Urbain	Extra-urbain	Combiné
Moteur V6 3.6 L			
Dioxyde de carbone (CO2) (g/km)	323	174	229
Consommation de carburant (L/100 km)	14,1	7,6	10,0

Acheminement de la courroie d'entraînement du moteur

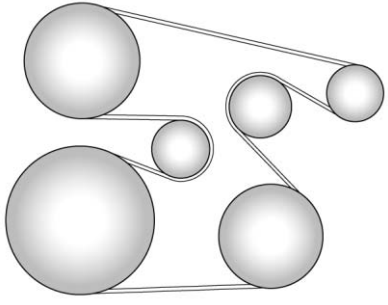

Informations client

Informations client

Identification par radio-fréquence (RFID) 358
Attestations Libcurl et Unzip 358
Déclaration de conformité 362

Enregistrement des données du véhicule et vie privée

Enregistrement des données du véhicule et vie privée 364
OnStar 365
Système d'infodivertissement ... 365

Informations client

Identification par radio-fréquence (RFID)

La technologie RFID s'utilise dans certains véhicules pour des fonctions telles que surveillance de la pression des pneus et sécurité du circuit d'allumage. Elle est également utilisée en lien avec des commodités comme les émetteurs d'accès à distance sans clé (RKE) pour le verrouillage/déverrouillage des portières et le démarrage à distance et les émetteurs présents dans le véhicule pour ouvrir la porte de garage. La technologie RFID des véhicules GM n'utilisent pas et n'enregistrent pas de données personnelles ni de liens avec tout autre système GM contenant des données personnelles.

Attestations Libcurl et Unzip

OnStar - Reconnaissances de logiciel

Certains composants OnStar comprennent les logiciels libcurl et unzip ainsi que des logiciels d'autres éditeurs. Ci-dessous se trouvent les notifications et les licences associées à libcurl et à la décompression, et pour d'autres logiciels de tiers, se reporter à http://www.lg.com/global/support/opensource/index et à https://www.onstar.com/us/en/support/getdocuments.html

La langue d'origine des licences est l'Anglais, la traduction ci-dessous est fournie à titre de référence.

libcurl:

COPYRIGHT AND PERMISSION NOTICE

Copyright (c) 1996 - 2010, Daniel Stenberg, <daniel@haxx.se>.

All rights reserved.

Permission to use, copy, modify, and distribute this software for any purpose with or without fee is hereby granted, provided that the above copyright notice and this permission notice appear in all copies.

THE SOFTWARE IS PROVIDED "AS IS," WITHOUT WARRANTY OF ANY KIND, EXPRESS OR IMPLIED, INCLUDING BUT NOT LIMITED TO THE WARRANTIES OF MERCHANTABILITY, FITNESS FOR A PARTICULAR PURPOSE AND NONINFRINGEMENT OF THIRD PARTY RIGHTS. IN NO EVENT SHALL THE AUTHORS OR COPYRIGHT HOLDERS BE LIABLE FOR ANY CLAIM, DAMAGES OR OTHER LIABILITY, WHETHER IN AN ACTION OF CONTRACT, TORT OR OTHERWISE, ARISING FROM, OUT OF OR IN CONNECTION WITH THE SOFTWARE OR THE USE OR OTHER DEALINGS IN THE SOFTWARE.

Except as contained in this notice, the name of a copyright holder shall not be used in advertising or otherwise to promote the sale, use or other dealings in this Software without prior written authorization of the copyright holder.

unzip:

This is version 2005-Feb-10 of the Info-ZIP copyright and license. The definitive version of this document should be available at ftp://ftp.info-zip.org/pub/infozip/license.html indefinitely.

Copyright (c) 1990-2005 Info-ZIP. All rights reserved.

For the purposes of this copyright and license, "Info-ZIP" is defined as the following set of individuals:

Mark Adler, John Bush, Karl Davis, Harald Denker, Jean-Michel Dubois, Jean-loup Gailly, Hunter Goatley, Ed Gordon, Ian Gorman, Chris Herborth, Dirk Haase, Greg Hartwig, Robert Heath, Jonathan Hudson, Paul Kienitz, David Kirschbaum, Johnny Lee, Onno van der Linden, Igor Mandrichenko, Steve P. Miller, Sergio Monesi, Keith Owens, George Petrov, Greg Roelofs, Kai Uwe Rommel, Steve Salisbury, Dave Smith, Steven M. Schweda, Christian Spieler, Cosmin Truta, Antoine Verheijen, Paul von Behren, Rich Wales, Mike White.

This software is provided "as is," without warranty of any kind, express or implied. In no event shall Info-ZIP or its contributors be held liable for any direct, indirect, incidental, special or consequential damages arising out of the use of or inability to use this software.

Permission is granted to anyone to use this software for any purpose, including commercial applications, and to alter it and redistribute it freely, subject to the following restrictions:

1. Redistributions of source code must retain the above copyright notice, definition, disclaimer, and this list of conditions.
2. Redistributions in binary form (compiled executables) must reproduce the above copyright notice, definition, disclaimer, and this list of conditions in documentation and/or other materials provided with the distribution. The sole exception to this condition is redistribution of a standard UnZipSFX binary (including SFXWiz) as part of a

self-extracting archive; that is permitted without inclusion of this license, as long as the normal SFX banner has not been removed from the binary or disabled.

3. Altered versions–including, but not limited to, ports to new operating systems, existing ports with new graphical interfaces, and dynamic, shared, or static library versions–must be plainly marked as such and must not be misrepresented as being the original source. Such altered versions also must not be misrepresented as being Info-ZIP releases–including, but not limited to, labeling of the altered versions with the names "Info-ZIP" (or any variation thereof, including, but not limited to, different capitalizations), "Pocket UnZip," "WiZ" or "MacZip" without the explicit permission of Info-ZIP. Such altered versions are further prohibited from misrepresentative use of the Zip-Bugs or Info-ZIP e-mail addresses or of the Info-ZIP URL(s).

4. Info-ZIP retains the right to use the names "Info-ZIP," "Zip," "UnZip," "UnZipSFX," "WiZ," "Pocket UnZip," "Pocket Zip," and "MacZip" for its own source and binary releases.

libcurl :

DROIT D'AUTEUR ET AVIS D'AUTORISATION

Droit d'auteur (c) 1996 - 2010, Daniel Stenberg, <daniel@haxx.se>.

Tous droits réservés.

L'autorisation d'utiliser, copier, modifier et distribuer ce logiciel pour n'importe quel but, avec ou sans frais est accordée, à condition que l'avis de droit d'auteur et cet avis d'autorisation apparaissent dans toutes les copies.

LE LOGICIEL EST FOURNI « TEL QUEL », SANS GARANTIE D'AUCUNE SORTE, EXPRESSE OU IMPLICITE, Y COMPRIS, MAIS SANS S'Y LIMITER, AUX GARANTIES DE QUALITÉ MARCHANDE, D'ADÉQUATION POUR UN USAGE PARTICULIER ET D'ABSENCE DE CONTREFAÇON DES DROITS DE TIERS. EN AUCUN CAS, LES AUTEURS OU LES TITULAIRES DU DROIT D'AUTEUR NE SERONT TENUS RESPONSABLES DE TOUT DOMMAGE, RÉCLAMATION OU AUTRE RESPONSABILITÉ, QUE CE SOIT DANS UNE ACTION DE CONTRAT, DÉLIT CIVIL OU AUTRE, DÉCOULANT, DE OU EN RELATION AVEC LE LOGICIEL OU L'UTILISATION DE CE LOGICIEL OU D'AUTRES OPÉRATIONS DANS LE LOGICIEL.

Le nom d'un titulaire du droit d'auteur, mis à part s'il est fourni dans cet avis, ne doit pas être utilisé dans la publicité ou de toute autre manière, destinée à promouvoir la vente, l'utilisation ou d'autres transactions de ce logiciel sans autorisation écrite préalable du détenteur du droit d'auteur.

unzip :

C'est la version 2005-Feb-10 du droit d'auteur et de la licence Info-ZIP. La version définitive de ce document devrait être indéfiniment disponible sur ftp://ftp.info-zip.org/pub/infozip/license.html.

Droit d'auteur (c) 1990-2005 Info-ZIP. Tous droits réservés.

Dans le but de ce droit d'auteur et de cette licence, « Info-Zip » est défini comme le jeu suivant d'individus :

Mark Adler, John Bush, Karl Davis, Harald Denker, Jean-Michel Dubois, Jean-loup Gailly, Hunter Goatley, Ed Gordon, Ian Gorman, Chris Herborth, Dirk Haase, Greg Hartwig, Robert Heath, Jonathan Hudson, Paul Kienitz, David Kirschbaum, Johnny Lee, Onno van der Linden, Igor Mandrichenko, Steve P. Miller, Sergio Monesi, Keith Owens, George Petrov, Greg Roelofs, Kai Uwe Rommel, Steve Salisbury, Dave Smith, Steven M. Schweda, Christian Spieler, Cosmin Truta, Antoine Verheijen, Paul von Behren, Rich Wales, Mike Whit

Ce logiciel est fourni « tel quel », sans garantie d'aucune sorte, expresse ou implicite. En aucun cas, Info-Zip ou ses contributeurs ne seront tenus responsables de tout dommage, direct, indirect, spécial ou conséquent en relation avec l'utilisation ou l'inaptitude à utiliser ce logiciel.

L'autorisation est accordée à toute personne d'utiliser ce logiciel pour n'importe quel but, y compris les applications commerciales, et de le modifier et de le redistribuer librement, sous réserve des restrictions suivantes :

1. Les redistributions du code de source doivent conserver l'avis de droit d'auteur, la définition, l'avis de non-responsabilité indiqués ci-dessus, et cette liste de conditions.
2. Les redistributions sous forme binaire (exécutables compilés) doivent reproduire l'avis de droit d'auteur, la définition, l'avis de non-responsabilité indiqués ci-dessus, et cette liste de conditions dans la documentation et/ou d'autres matériaux fournis avec la distribution. La seule exception à cette condition est la redistribution d'un binaire standard UnZipSFX (y compris SFXWiz) dans le cadre d'une archive auto-extractible ; ceci est permis sans l'inclusion de cette licence, tant que la bannière normale SFX n'a pas été retirée du binaire ou désactivée.
3. Les versions modifiées, y compris, mais sans s'y limiter, aux ports sur de nouveaux systèmes d'exploitation, aux ports existants avec de nouvelles interfaces graphiques, et versions de bibliothèques dynamiques, partagées ou statiques, doivent être clairement marquées comme telles et ne doivent pas être incorrectement représentées comme étant la source d'origine. De telles versions modifiées ne doivent également pas être présentées comme étant des versions d'Info-ZIP - y compris, mais sans s'y limiter, à l'étiquetage des versions modifiées avec les noms « Info-ZIP » (ou toute variation de celle-ci, y compris, mais sans s'y limiter, à différentes capitalisations), « Pocket UnZip », « WiZ » ou « MacZip » sans la permission explicite d'Info-ZIP. Ces versions modifiées sont en outre interdites de représenter incorrectement l'utilisa-

tion des adresses électroniques de Zip-Bugs ou d'Info-ZIP ou de(s) URL d'Info-ZIP.

4. Info-ZIP conserver le droit d'utiliser les noms « Info-ZIP », « Zip », « UnZip », « UnZipSFX », « WiZ », « Pocket UnZip », « Pocket Zip », et « MacZip » pour ces propres versions de source et binaires.

Déclaration de conformité

Systèmes de transmission radio

Ce véhicule est doté de systèmes qui émettent et/ou reçoivent des ondes radio sujettes à la directive 2014/53/EU. Ces systèmes sont conformes aux exigences essentielles et autres dispositions pertinentes de la directive 2014/53/EU. Des copies des déclarations de conformité d'origine peuvent être obtenues depuis notre site web.

GM

GM North America

General Motors Company
Warren Technical Center
Vehicle Engineering Center
30001 Van Dyke
Mail Code 480-210-V11
Warren, Michigan 48090
U.S.A.

Declaration of Conformity
Pursuant to Machinery Directive 2006/42/EC

We hereby declare that the product:

Product Description: Scissor / Screw Automotive Jack
Type/Part #: 13591684-Base Jack
Is in conformity with Machinery Directive 2006/42/EC.

Technical standards applied:
GMW14337 Standard Equipment Jack - Hardware Tests
GMW15005 Standard Equipment Jack and Spare Tire, Vehicle Test

The person authorized to compile the technical file:
Hans-Peter Metzger
Adam Opel AG
65423 Rüsselsheim / Germany

Date: Feb-1-16, Warren/MI, USA

Charu Hayes
Engineering Group Manager
Tire/Wheel System
30001 Van Dyke
Warren, MI, 48090, USA

Traduction de la déclaration de conformité d'origine

Déclaration de conformité

Conformément aux préconisations de la Directive 2006/42/CE relative aux machines

Nous déclarons par la présente que le produit :

Description du produit : Cric automobile à mécanisme vis-écrou / parallélogramme déformable

Type / Numéro de pièce : 13591684 - Cric de gamme standard

Est conforme aux exigences de la Directive 2006/42/CE relative aux machines.

Normes techniques appliquées :

GMW14337 Cric d'équipement standard – Tests de matériel

GMW15005 Cric d'équipement standard et roue de secours, test du véhicule

La personne autorisée à constituer le dossier technique est :

Hans-Peter Metzger

Adam Opel AG

65423 Russelsheim / Allemagne

Date : 1er février 2016, Warren/MI, États-Unis

signé par

Charu Hayes

Directeur du groupe technique

Système de pneu/roue

30001 Van Dyke

Warren, MI, 48090, États-Unis

Enregistrement des données du véhicule et vie privée

Enregistrements des données d'événements

Modules de mémorisation de données dans le véhicule

Un grand nombre de composants électroniques du véhicule contiennent des modules de mémorisation de données mémorisant de manière temporaire ou permanente des caractéristiques techniques concernant la condition du véhicule, les évènements et les erreurs. En général, ces informations techniques documentent la condition des pièces, modules, systèmes ou l'environnement :

- Conditions de fonctionnement des composants de système (par ex. niveaux de remplissage).
- Les messages d'état du véhicule et ses composants uniques (par ex. le nombre de tours/vitesse de rotation de roue, décélération,accélération latérale).

- Dysfonctionnement et défauts dans composants de système importants.
- Réaction du véhicule lors de situations particulieres de conduite (par ex. déploiement d'un airbag, activation du système de régulation de stabilité).
- Problèmes environnementaux (par ex. température).

Ces données sont exclusivement techniques et facilitent l'identification et la correction des erreurs ainsi que l'optimisation des fonctions du véhicule.

Les profils de mouvement indiquant les itinéraires parcourus ne peuvent pas être créés avec ces données.

Si les services sont utilisés (par ex. travaux de réparation, procédure de service, cas de garantie, assurance qualité) les employés du réseau d'entretien (y compris les fabricants) peuvent lire ces informations techniques à partir des modules de mémorisation de données d'erreurs et d'évènements en utilisant des dispositifs de diagnostic spéciaux. Si nécessaire, des informations supplémentaires peuvent vous être fournies auprès de ces concessionnaires. Une fois qu'une erreur a été corrigée, les données sont effacées du module de mémorisation de données ou sont constamment écrasées.

Lors de l'utilisation du véhicule, des situations peuvent se produire pendant lesquelles les données techniques se rapportant à d'autres informations (rapport d'accident, dommages sur le véhicule, énoncés de témoins, etc.) peuvent être associées à une personne spécifique - éventuellement avec l'assistance d'un expert.

Des fonctions supplémentaires contractuellement convenues avec le client (par ex. location du véhicule en cas d'urgence) permettent la transmission des données particulières du véhicule.

OnStar

Si le véhicule est équipé du système OnStar et dispose d'un plan de service, des données supplémentaires peuvent être recueillies par le système OnStar. Cela inclut des informations sur le fonctionnement du véhicule ; les collisions impliquant le véhicule ; l'utilisation du véhicule et de ses caractéristiques ; et, dans certaines situations, la localisation et la vitesse GPS approximative du véhicule. Reportez-vous aux termes et conditions et à la politique de confidentialité de OnStar sur le site web OnStar.

Consulter *Présentation OnStar* ⇨ *366*.

Système d'infodivertissement

Si le véhicule est équipé d'un système de navigation comme partie de l'Infotainment System, l'utilisation de ce système peut entraîner l'enregistrement des destinations, adresses, numéros de téléphone et autres informations relatives aux trajets. Consulter le manuel d'Infotainement pour les informations sur les données mémorisées et pour les instructions d'effacement.

OnStar

Présentation OnStar

Présentation OnStar 366

Présentation OnStar

Système OnStar

OnStar est un assistant personnel de connectivité et de service avec un point d'accès Wi-Fi intégré. Le service OnStar est disponible 24 heures sur 24, sept jours sur sept.

Note : OnStar n'est pas disponible sur tous les marchés. Pour de plus amples informations, contacter votre concessionnaire.

Note : Pour qu'elle soit disponible et opérationnelle, OnStar nécessite d'un abonnement OnStar valide et un bon fonctionnement des circuits électriques du véhicule, des services mobiles et de la liaison aux satellites GPS.

Pour activer les services OnStar et configurer un compte, appuyer sur On et parler avec un conseiller OnStar.

Selon l'équipement du véhicule, les services suivants sont disponibles :

- Services d'urgence et d'assistance en cas de panne du véhicule
- Point d'accès Wi-Fi
- Application pour smartphone
- Commandes à distance, par ex. localisation du véhicule, activation de l'avertisseur sonore et des éclairages, commande du système de verrouillage central
- Assistance en cas de vol de véhicule
- Diagnostics du véhicule
- Téléchargement d'itinéraire

Note : Le module OnStar du véhicule est désactivé après dix jours sans cycle d'allumage. Les fonctions nécessitant une connexion de données seront de nouveau disponibles après l'activation de l'allumage.

Boutons OnStar

Bouton Privé

Maintenir enfoncé jusqu'à entendre un message audio pour activer ou désactiver la transmission de la localisation du véhicule.

Appuyer sur pour répondre à un appel ou terminer un appel avec un conseiller.

Appuyer sur pour accéder aux réglages Wi-Fi.

Bouton de service

Appuyer sur pour établir une connexion avec un conseiller.

Bouton SOS

Appuyer sur pour établir une connexion d'urgence prioritaire avec un conseiller spécialement formé aux urgences.

DEL d'état

Vert : le système est prêt.

Vert clignotant : le système est en cours d'appel.

Rouge : un problème est survenu.

Éteint : Le système est en mode veille.

Rouge / vert clignotant pendant un court instant : la transmission de la localisation du véhicule a été désactivée.

Services OnStar

Services généraux

Si vous cherchez de l'information sur des horaires d'ouverture, un point d'intérêt et des destinations, ou si vous avez besoin d'aide par exemple en cas de panne du véhicule, de crevaison ou de panne d'essence, appuyer sur pour établir une connexion avec un conseiller.

Services d'urgence

En cas d'urgence, appuyer sur pour discuter avec un conseiller. Le conseiller contacte ensuite les fournisseurs de services d'urgence ou d'assistance et les dirige vers votre véhicule.

En cas d'accident avec activation des airbags ou des tendeurs de courroie, un appel d'urgence automatique est établi. Le conseiller est immédiatement connecté à votre véhicule pour lui permettre de voir si une aide est nécessaire.

Point d'accès Wi-Fi

Le point d'accès Wi-Fi du véhicule fournit une connexion Internet de vitesse maximale 4G/LTE.

Note : La fonction de point d'accès Wi-Fi n'est pas disponible sur tous les marchés.

Il est possible de connecter jusqu'à sept périphériques.

Pour connecter un périphérique mobile au point d'accès Wi-Fi :

1. Appuyer sur , puis sélectionner les paramètres Wi-Fi sur l'affichage d'informations. Les paramètres affichés comprennent le nom du point d'accès Wi-Fi (SSID), le mot de passe et le type de connexion (selon l'équipement).
2. Démarrer une recherche par le réseau Wi-Fi sur votre périphérique mobile.
3. Sélectionner le point d'accès de votre véhicule (SSID) lorsqu'il est répertorié.

4. Lorsque vous y êtes invité, saisissez le mot de passe sur votre périphérique mobile.

Note : Pour modifier le SSID ou le mot de passe, appuyer sur ⓞⓝ pour discuter avec un conseiller OnStar ou se connecter à votre compte.

Pour désactiver la fonctionnalité de point d'accès Wi-Fi, appuyer sur ⓞⓝ pour appeler un conseiller.

Appli pour smartphone

Grâce à l'application pour smartphone, certaines fonctions du véhicule peuvent être utilisées à distance :

- Verrouiller ou déverrouiller le véhicule.
- Actionner l'avertisseur sonore ou les feux clignotants.
- Vérifier le niveau de carburant, la durée de vie de l'huile moteur (selon l'équipement) et la pression des pneus (uniquement avec le système de surveillance de la pression des pneus).
- Envoyer une destination de navigation au véhicule, s'il est équipé d'un système de navigation intégré.
- Localiser le véhicule sur une carte.
- Gérer les paramètres Wi-Fi.

Pour utiliser ces fonctions, télécharger l'application dans l'App Store d'Apple ou sur Google Play.

Commande à distance

Si vous le souhaitez, vous pouvez utiliser n'importe quel téléphone pour appeler un conseiller qui pourra actionner à distance des fonctions spécifiques du véhicule. Rechercher le numéro de téléphone OnStar correspondant sur notre site Internet spécifique du pays.

Les fonctions suivantes sont disponibles :

- Verrouiller ou déverrouiller le véhicule.
- Fournir des informations sur la localisation du véhicule.
- Actionner l'avertisseur sonore ou les feux clignotants.

Assistance en cas de vol de véhicule

Si le véhicule est volé, signaler le vol aux autorités et demander une assistance OnStar en cas de vol du véhicule. Utiliser n'importe quel téléphone pour appeler un conseiller. Rechercher le numéro de téléphone OnStar correspondant sur notre site Internet spécifique du pays.

OnStar peut fournir de l'assistance pour la localisation et la récupération du véhicule.

Alerte en cas de vol

Lorsque l'alarme antivol est déclenchée, une notification est envoyée à OnStar. Vous êtes ensuite informé de cet événement par un message texte ou par courriel.

Protection contre le redémarrage

En envoyant des signaux à distance, OnStar peut empêcher le véhicule de redémarrer une fois qu'il a été arrêté.

Diagnostics à la demande

À tout moment, par exemple si le véhicule affiche un message de service, appuyer sur ⓞⓝ pour contacter

un conseiller et lui demander d'effectuer un contrôle de diagnostic en temps réel pour déterminer directement le problème. En fonction des résultats, le conseiller pourra fournir une assistance supplémentaire.

Rapport de diagnostic

Le véhicule transmet automatiquement des données de diagnostic à OnStar, qui vous envoie à vous ainsi qu'au concessionnaire de votre choix un rapport mensuel par courriel.

Note : La fonction de notification au concessionnaire peut être désactivée dans votre compte.

Le rapport contient l'état des principaux systèmes de fonctionnement du véhicule comme le moteur, la boîte de vitesses, les airbags, l'ABS et d'autres systèmes importants. Il fournit également des informations sur les éléments de maintenance possibles et la pression des pneus (uniquement avec le système de surveillance de la pression des pneus).

Pour regarder les informations plus en détails, sélectionnez le lien dans le courrier et connectez-vous à votre compte.

Téléchargement d'itinéraire

Si le véhicule est doté de cette fonction, la destination souhaitée peut être directement téléchargée sur le système de navigation.

Appuyer sur Ⓞⓝ pour appeler un conseiller et décrire la destination ou le point d'intérêt.

Le conseiller peut rechercher une adresse ou un point d'intérêt et envoyer directement la destination sur le système de navigation intégré.

Paramètres OnStar

Numéro d'identification personnel (NIP) OnStar

Pour avoir un accès total à tous les services OnStar, un NIP à quatre chiffres est requis. Le NIP doit être personnalisé lors de la première conversation avec un conseiller.

Pour modifier le NIP, appuyer sur Ⓞⓝ pour appeler un conseiller.

Données du compte

Un abonné OnStar possède un compte dans lequel toutes les données sont enregistrées. Pour demander une modification des informations du compte, appuyer sur Ⓞⓝ et parler à un conseiller ou se connecter à votre compte.

Si le service OnStar est utilisé sur un autre véhicule, appuyer sur Ⓞⓝ et demander que le compte soit transféré sur le nouveau véhicule.

Note : Dans tous les cas, si le véhicule est mis au rebut, vendu ou transféré d'une quelconque manière, veuillez signaler immédiatement les modifications à OnStar et mettre fin au service OnStar pour ce véhicule.

Localisation de véhicule

La localisation du véhicule est transmis à OnStar lorsqu'un service est demandé ou déclenché.
Un message sur l'affichage d'informations informe sur cette transmission.

Pour activer ou désactiver la transmission de la localisation du véhicule, appuyer sur et le maintenir enfoncé jusqu'à entendre un message audio.

La désactivation est indiquée par le témoin d'état clignotant rouge et vert pendant un court instant et à chaque démarrage du véhicule.

Note : Si la transmission de l'emplacement du véhicule est désactivée, certains services ne seront plus disponibles.

Note : OnStar conserve toujours une connaissance de l'emplacement du véhicule en cas d'urgence.

Recherchez la politique de confidentialité dans votre compte.

Mises à jour du logiciel

OnStar peut effectuer des mises à jour de logiciel à distance sans préavis ou consentement. Ces mises à jour sont destinées à renforcer ou à maintenir la sécurité ou le fonctionnement du véhicule.

Ces mises à jour peuvent concerner des problèmes de confidentialité. Recherchez la politique de confidentialité dans votre compte.

Index

A

Accès sans clé
  Système à distance (RKE) 28
Accessoires et modifications 265
Accoudoir
  Siège arrière 70
Accoudoir de siège arrière..... 70
Achat de pneus neufs 311
Acheminement de la courroie
  d'entraînement, moteur.....357
Acheminement, courroie
  d'entraînement du moteur 357
Adhérence
  Témoin de désactivation 144
  Témoin du système antipati-
    nage (TCS)/StabiliTrak 145
Affichage tête haute 151
Aide au démarrage, en côte 214
Aide au maintien de voie (LKA) ...247
Aide au stationnement 231
Airbags
  Ajout d'équipement à votre
    véhicule 91
  Contrôle du système 80
  Réparation des véhicules
    munis d'airbags 91
  Témoin de disponibilité 138
  Témoin de l'état passager 139
Alarme
  Sécurité du véhicule 46
Alerte
  Assistant d'angle
    mort (SBZA) 245
  Changement de voie 245
Alerte de changement de
  voie (LCA) 245
Alerte de collision avant (FCA) 238
Alimentation accessoires 200
Alimentation accessoires
  conservée 200
Allume-cigares 127
Allume, cigares.....127
Amortisseur(s) à gaz.....286
Amortisseurs
  Gaz 286
Antivol
  Système de verrouillage 48
Aperçu du tableau de bord 6
Appuis-tête 59
Assistant d'angle mort 245
Attention
  Avertissement et Danger 2
  Franchissement de
    ligne (LDW) 247
Attestations
  Libcurl et Unzip 358

Attestations Libcurl et Unzip 358
Automatique
Boîte de vitesses 204
Freinage avant 241
Liquide de boîte de vitesses 272
Rétroviseurs à obscurcissement 51
Système d'éclairage 168
Verrouillage des portes 39
Avertissement
Feux de détresse 169
Témoin du système de freinage 142
Avertissement de franchissement de ligne (LDW) 247
Avertissement, Danger et Attention 2
Avertisseur sonore 120

B

Batterie 282
Démarrage par câbles auxiliaires 331
Économiseur de batterie d'éclairage extérieur 172
Protection de puissance 172
Bébés et jeunes enfants, sièges 95
Boîte à gants 111
Boîte automatique
Mode manuel 209
Boîte de vitesses
Automatique 204
Liquide, automatique 272

C

Calibrage 123
Caméra de vision arrière (RVC) 231
Capacités et caractéristiques 356
Capot 266
Caractéristiques et volumes 356
Carburant 250
Additifs 250
Conduite économique 26
Jauge 134
Remplissage d'un bidon de carburant 252
Remplissage du réservoir 250
Témoin de niveau bas de carburant 147
Ceinture à trois points 74
Ceintures de sécurité 71
Ceinture à trois points 74
Entretien 79
Port correct des ceintures de sécurité 73
Rappels 137
Ceintures de sécurité (suite)
Remplacement après un accident 80
Utilisation pendant la grossesse 78
Cendriers 127
Centre d'informations du conducteur (DIC) 149
Chaînes, pneu 314
Changement de rapport
En position P (stationnement) 201
Sortie de la position de stationnement 201
Chargement
Sans fil 126
Chargement sans fil 126
Chauffage 174, 180
Sièges arrière 70
Volant 119
Circuit électrique
Boîtier à fusibles, compartiment arrière 296
Boîtier à fusibles, compartiment moteur 290
Boîtier à fusibles, tableau de bord 294
Fusibles et disjoncteurs 290

Circuit électrique (suite)
Surcharge 289
Clés 27
Clignotants de changement de direction et de file 169
Clignotants, changement de direction et de file 169
Climatisation 174, 180
Combiné d'instruments 129, 132
Comment utiliser ce manuel 2
Commutateurs de feu extérieur 165
Compartiments
Rangement 111
Compartiments de rangement 111
Compas 123
Compte-tours 134
Compteur de vitesse 134
Compteur journalier 134
Compteur kilométrique 134
Trajet 134
Conduite :
Caractéristiques et conseils de traction de remorque 253
Hiver 190
Limites de charge du véhicule ... 192
Perte de contrôle 188
Pour une conduite économique 26
Conduite : (suite)
Préventive 186
Reprise tout terrain 187
Route mouillée 188
Routes onduleuses et de montagne 189
Si le véhicule est enlisé 191
Systèmes d'assistance 238
Conduite à grande vitesse 302
Conduite défensive 186
Conduite distraite 185
Conformité
Déclaration de 362
Contrôle
Antipatinage et Electronic Stability 215
Contrôle antipatinage/ Electronic Stability Control 215
Contrôle de mode du conducteur 217
Contrôle du commutateur-starter 284
Contrôle du niveau
Phare 168
Contrôle du niveau des phares 168
Contrôle du véhicule 186

D

Danger, attention et avertissement 2
Déclaration de conformité 362
Démarrage à distance du véhicule 34
Démarrage du moteur 198
Démarrage du véhicule, à distance 34
Démarrage par câbles auxiliaires 331
Direction 187
Commandes au volant 119
Du volant 119
Volant chauffé 119
Disjoncteurs 290
Dispositif antidémarrage 48
Dispositifs antivol 48
Dossiers de siège inclinables 62

E

Éclairage
Carillon de rappel 148
Commande d'éclairage 170
Commandes extérieures 165
de virage 170
DEL 288
Économiseur de batterie d'éclairage extérieur 172

Éclairage (suite)
Feux de circulation de jour (DRL) 167
Lecture 171
Plafonnier 170
Pour entrer dans le véhicule 171
Rappel d'extinction des feux extérieurs 167
Sortie 172
Témoin de panne (vérification du moteur du véhicule) ... 140
Éclairage à DEL 288
Éclairage pour entrer dans le véhicule 171
Économiseur de batterie d'éclairage extérieur 172
Enregistrement des données du véhicule et vie privée 364
Entretien 182
Accessoires et modifications 265
Effectuer sa propre intervention 266
Étiquette d'identification des pièces de rechange 355
Inscriptions des maintenances 354
Maintenance, Informations générales 347
Entretien de l'airbag 91
Épurateur d'air/filtre à air, moteur 273
Équipement de traction de remorque 259
Équipement électrique accessoire 263
Équipement électrique, complément 263
Espace à bagages
Plage arrière 113
Points d'arrimage 114
Système de gestion 114
Essuie-/Lave-glace arrière 122
Essuie-glaces
Lave-glace arrière 122
Exit Lighting (Éclairage de sortie) 172

F

Feux de circulation de jour (DRL) 167
Feux de détresse 169
Feux de virage 170
Feux, de détresse 169
Filet de sécurité 115
Filet, sécurité 115
Filtre à air du compartiment passagers 182
Filtre à air, compartiment passagers 182
Filtre, Épurateur d'air du moteur 273
Fixation des sièges pour enfant 106, 108
Flash-to-Pass 167
Fluides et lubrifiants recommandés 352
Fonctions
Mémoire 12
Fonctions de mémorisation 12
Frein
de stationnement électrique 212
Témoin du système 142
Frein électrique de stationnement 212
Freinage 186
Automatique avant 241
Freinage automatique avant 241
Freins 280
ABS 211
Assistance 214
Liquide 281
Fusibles
Boîtier à fusibles, compartiment arrière 296

Fusibles (suite)
Boîtier à fusibles, compartiment moteur 290
Boîtier à fusibles, tableau de bord 294
Fusibles et disjoncteurs 290

G

Grands enfants, sièges 93
Grossesse, Utilisation des ceintures de sécurité 78

H

Hayon élévateur 40
Heure 123
Hiver
Conduite : 190
Horloge 123
Huile
Manomètre d'huile moteur 135
Moteur 269
Système de vie d'huile moteur 272
Témoin de pression 146
HVAC 174, 180

I

Identification par radio-fréquence (RFID) 358
Infodivertissement 173
Informations générales
Service et entretien 347
Soin de véhicule 265
Traction d'une remorque 253
Inscriptions
Maintenance 354
Introduction 2

J

Jauges
Carburant 134
Compte-tours 134
Compteur de vitesse 134
Compteur journalier 134
Compteur kilométrique 134
Pression d'huile moteur 135
Témoins et indicateurs 128
Température du liquide de refroidissement du moteur 136
Voltmètre 137

K

Kit de compresseur, produit d'étanchéité pour pneu 316
Kit produit d'étanchéité, pneu 316

L

Laisser le moteur tourner lorsque le véhicule est stationné 203
Lampes de lecture 171
Liquide
Boîte automatique 272
Freins ; 281
Lave-glace 279
Liquide de lave-glace 279
Liquide de refroidissement
Jauge de température moteur 136
Témoin de température du moteur 145

M

Maintenance
Inscriptions 354
Maintenance Nomenclature
Fluides et lubrifiants recommandés 352
Plans d'entretien 348
Messages
Puissance moteur 155
Véhicule 154
Vitesse du véhicule 155
Mode 217
Commande du mode conducteur 217

Mode manuel 209
Monoxyde de carbone
Conduite hivernale 190
Échappement du moteur 203
Hayon élévateur 40
Moteur
Acheminement de la courroie d'entraînement 357
Démarrage 198
Échappement 203
Épurateur d'air/filtre à air 273
Indicateur de température de liquide de refroidissement 136
Manomètre d'huile 135
Messages de puissance 155
Moteur tournant en stationnement 203
Surchauffe 278
Système de refroidissement 274
Système de vie d'huile 272
Témoin de panne. 140
Témoin de pression d'huile 146
Témoin de température du liquide de refroidissement 145
Vue d'ensemble du compartiment 268

N

Nettoyage
Soins extérieurs 337
Soins intérieurs 342

O

OnStar 365
Où installer le siège d'enfant 99
Ouïes d'aération 182

P

Pare-brise
Essuie-glace/lave-glace 120
Remplacement 286
Pare-soleil 56
Permutation, pneus 309
Personnalisation
Véhicule 155
Perte de contrôle 188
Phares
Automatique 168
Carillon de rappel des phares 148
Feux de circulation de jour (DRL) 167
Flash-to-Pass 167
Permutation Feux de route/ Feux de croisement 167
Réglage 287
Remplacement de l'ampoule 288
Phares (suite)
Témoin de feux de route 147
Phares anti-brouillard 169
Pièces de rechange
Airbags 92
Maintenance 353
Plafonniers 170
Plage arrière
Espace à bagages 113
Plans d'entretien 348
Pneu crevé 315
Remplacement 325
Pneu de secours compact 330
Pneus 298
Achat de pneus neufs 311
Chaînes 314
Différentes tailles 313
En cas de crevaison 315
Géométrie de roue et équilibrage de pneu 313
Hiver 300
Inspection 309
Kit produit d'étanchéité et compresseur 316
Kit produit d'étanchéité et compresseur, rangement 324
Permutation 309
Pneu de secours compact 330

Pneus (suite)
Pression 301, 302
Pressure Monitor Operation (fonctionnement du système de surveillance de la pression des pneus) 304
Quand faut-il monter des pneus neufs ? 310
Remplacement 325
Remplacement de roue 313
Système de surveillance de gonflage 303
Témoin de pression 146
Toutes saisons 299
Pneus d'été 300
Pneus d'hiver 300
Pneus toutes saisons 299
Port correct des ceintures de sécurité 73
Porte
Témoin de porte ouverte 148
Verrouillage électrique 38
Verrouillage temporisé 38
Verrous 35
Porte-gobelets 111
Positions de contact 197
Présentation OnStar 366
Prises électriques
Puissance 124
Puissance
Alimentation prolongée des accessoires (RAP) 200
Prises électriques 124
Protection, Batterie 172
Rétroviseurs 50
Verrouillage des portes 38
Vitres 54

Q

Quand faut-il monter des pneus neufs ? 310

R

Rangement
Arrière 112
Rangement à l'arrière 112
Rangement dans la console centrale 112
Rangement de l'accoudoir 112
Rangement du kit produit d'étanchéité pour pneu et compresseur. 324
Rappel d'extinction des feux extérieurs 167
Recueil de données
Infotainment System 365
Recueil de données (suite)
OnStar 365
Refroidissement 174, 180
Réglage du support lombaire 61
Sièges avant 61
Réglages
Support lombaire, Sièges avant 61
Régulateur de vitesse 218
Témoin 148
Régulateur de vitesse adaptatif 221
Remorquage par véhicule de camping 335
Remorque
Contrôle du roulis (TSC) 262
Traction d'une remorque 257
Remplacement de balais d'essuie-glace 285
Remplacement de balais, essuie-glace 285
Remplacement de pièces du système de ceintures de sécurité après un accident 80
Remplacement des lampes
Feux de recul 289
Phares 288
Phares et clignotant avant 288
Réglage des phares 287
Remplacer le système d'airbag 92

Rétroviseur
Caméra de recul 52
Rétroviseur à caméra arrière 52
Rétroviseur intérieur
Assombrissement automatique 52
Rétroviseurs
Assombrissement automatique 51
Assombrissement automatique du rétroviseur intérieur 52
Chauffage 51
Convexe 49
Inclinaison en marche arrière 51
Puissance 50
Rabattement 50
Rétroviseurs chauffants 51
Rétroviseurs convexes 49
Rétroviseurs intérieurs 52
Rétroviseurs rabattables 50
Rétroviseurs s'inclinant en marche arrière 51
Rétroviseurs, intérieurs 52
Rodage d'un véhicule neuf 196
Rodage du véhicule neuf 196
Roue de secours
Compacte 330
Roues
Différentes tailles 313
Roues (suite)
Géométrie de roue et équilibrage 313
Remplacement 313
Route
Conduite, mouillée 188
Routes onduleuses et de montagne 189

S

Sécurité
Alarme de véhicule 46
Témoin 147
Véhicule 46
Sièges
Appuis-tête 59
Arrière 68
Arrière, chauffant 70
Avant chauffés et ventilés 66
Dossiers de siège inclinables 62
Mémoire 63
Réglage du support lombaire avant 61
Réglage, avant 61
Sièges à mémoire 63
Sièges arrière 68
Chauffage 70
Sièges avant
Chauffés et ventilés 66
Sièges avant (suite)
Réglage 61
Sièges avant chauffés et ventilés ... 66
Sièges d'enfant
Où installer 99
Sièges pour enfant
Bébés et jeunes enfants 95
Fixation 106, 108
Grands enfants 93
ISOFIX 105
Systèmes 97
Soin de véhicule
Pression de gonflage 301
Rangement du kit produit d'étanchéité pour pneu et compresseur. 324
Soins d'aspect
Extérieur 337
Intérieur 342
StabiliTrak
Témoin de désactivation 145
Stationnement
Au-dessus de matières pouvant brûler 202
Changement de rapport en 201
Contrôle du frein et du mécanisme P (Parking) 284
Prolongé 202

Stationnement (suite)
Sortie 201
Stationnement ou recul
Systèmes d'assistance 231
Stationnement prolongé 202
Surchauffe, moteur 278
Symboles 3
Système
Alerte de collision avant (FCA) 238
Barres de toit 116
Infodivertissement 173, 365
Système « Remote Keyless Entry » (RKE) (« Accès à distance sans clé ») 28
Système d'airbag
Contrôler 92
De quelle façon l'airbag retient-il ? 85
Où se trouvent les airbags ? 82
Qu'est-ce qui entraîne le déploiement d'un airbag ? 84
Quand un airbag doit-il se déployer ? 83
Que se passe-t-il après le déploiement d'un airbag ? 85
Système de détection de passager 86
Système d'infodivertissement 365
Système de barres de toit 116
Système de commande de climatisation arrière 180
Système de commande de climatisation automatique à deux zones 174
Système de démarrage en côte (HSA) 214
Système de détection de passager 86
Système de freinage
Piétons à l'avant (FPB) 243
Système de freinage antiblocage (ABS) 211
Témoin d'avertissement 143
Système de freinage pour piétons à l'avant (FPB) 243
Système de refroidissement 274
Système de surveillance, pression de gonflage 303
Systèmes
Assistance au conducteur 230
Systèmes antivol 48
Dispositif antidémarrage 48
Systèmes d'aide à la conduite 238
Systèmes d'assistance au conducteur 230
Systèmes d'assistance au stationnement et au recul 231
Systèmes d'entraînement
Transmission intégrale 210, 284
Systèmes de commandes de climatisation
Arrière 180
Automatique à deux zones 174
Systèmes de siège d'enfant ISOFIX 105

T

Tapis de sol 345
Témoin
Piéton à l'avant 144
Véhicule à l'avant 144
Témoin d'aide au maintien de voie 143
Témoin d'anomalie 140
Témoin d'entretien de frein de stationnement électrique 143
Témoin de feux antibrouillard, arrière 148
Témoin de feux de brouillard arrière 148
Témoin de feux de route 147
Témoin de frein électrique de stationnement 142

Témoin de l'état de l'airbag passager 139
Témoin de niveau bas de carburant 147
Témoin de véhicule à l'avant 144
Témoin de piétons à l'avant 144
Témoin du système de charge 139
Témoins
Assistance au maintien de trajectoire 143
Avertissement de température du liquide de refroidissement du moteur 145
Avertissement du circuit de freinage 142
Défaillance du système d'anti-blocage de sécurité (ABS) 143
Disponibilité d'airbag 138
Entretien de frein de stationnement électrique 143
Feux antibrouillard, arrière 148
Feux de route activés 147
Flash-to-Pass 167
Frein électrique de stationnement 142
Niveau bas de carburant 147
Permutation Feux de route/ Feux de croisement 167
Témoins (suite)
Porte entrouverte 148
Pression d'huile moteur 146
Pression de gonflage 146
Rappels de ceintures de sécurité 137
Régulateur de vitesse 148
Sécurité 147
StabiliTrak désactivé 145
Système antipatinage (TCS)/ StabiliTrak 145
Système antipatinage désactivé 144
Système de charge 139
Témoin de panne (vérifier le moteur du véhicule). 140
Témoins, jauges et indicateurs 128
Toit
Toit ouvrant 56
Toit ouvrant 56
Tout terrain
Reprise 187
Traction d'une remorque
Caractéristiques de conduite 253
Contrôle du roulis de remorque (TSC) 262
Équipement 259
Informations générales 253
Traction d'une remorque (suite)
Remorque 257
Véhicule 334
Véhicule de plaisance 335
Transmission intégrale 210, 284
Triangle de présignalisation 116
Triangle, de présignalisation 116

U

Utilisation
Feux antibrouillard 169

V

Véhicule
Contrôle 186
Démarrage à distance 34
Limites de charge 192
Messages 154
Messages concernant la vitesse 155
Numéro d'identification (NIV) ... 355
Personnalisation 155
Sécurité 46
Système d'alarme 46
Traction d'une remorque 334
Véhicule embourbé 191
Ventilation, Air 182

Vérification
Témoin de panne du moteur du véhicule 140
Vérification du système de sécurité 79
Verrouillage temporisé 38
Verrous
Porte 35
Porte automatique 39
Porte électrique 38
Protection contre le verrouillage 39
Sécurité 39
Verrouillage temporisé 38
Verrous de sécurité 39
Vie privée
Enregistrement des données du véhicule 364
Visière 56
Vitres 54
Puissance 54
Voltmètre 137

Z

Zones de rangement
Accoudoir 112
Boîte à gants 111
Console centrale 112
Filet de sécurité 115
Zones de rangement (suite)
Plage arrière enroulable 113
Système de barres de toit 116
Système de gestion de l'espace à bagages 114

GENERAL MOTORS
OVERSEAS DISTRIBUTION
LLC

Tous droits réservés à Cadillac Europe GmbH, Zürich, Switzerland.

Toutes les informations figurant dans le présent manuel s’appuient sur les informations produits les plus récentes disponibles au moment de l’impression et sont d’application à la date mentionnée cidessous. Cadillac Europe GmbH se réserve le droit exclusif d’apporter des modifications au présent manuel.

Situation: Juillet 2017, Cadillac Europe GmbH, Zürich, Switzerland.

Imprimé sur papier blanchi sans chlore.

ID-DXT0OLBE1706-FR

Manuel d'utilisation